euroTECH HANDLING

Hauptkatalog | Main Catalogue

Jahre | Years

euroTECH HANDLING

Die clevere Art, Lasten zu heben

Impressum
Imprint

Herausgeber
Editor

euroTECH Handling GmbH

Maybachstr. 7
72348 Rosenfeld
DEUTSCHLAND
GERMANY

+49 7428 9 39 12-0
+49 7428 9 39 12-13
info@et-handling.de
www.et-handling.de

Urheberrecht 2011-2026
Copyright

Alle Inhalte in diesem Katalog sind urheberrechtlich geschützt und dürfen ohne Zustimmung der euroTECH Handling GmbH in keinster Form verarbeitet oder vervielfältigt werden.

All content in this catalog is protected by copyright and may be used without the consent of euroTECH Handling GmbH may not be processed or reproduced in any form.

Vorbehalt
Reservation

Änderungen im Sinne des technischen Fortschritts vorbehalten. Abbildungen können Abweichungen enthalten.

Subject to changes in the interests of technical progress. Illustrations may vary from the actual product.

Inhaltsverzeichnis
Main contents

E

E Einleitung ..... Introduction 6

1 Saugplatten ..... Suction plates 18

Standard Saugplatten mit Aufhängebolzen .... Standard suction plates with suspension bolt 22
Saugplatten ohne Aufhängebolzen ..... Suction plates without suspension bolt 90
Saugplatten Typ PRESSMASTER ..... Suction plates type PRESSMASTER 146
Ovale Standard Saugplatten ..... Oval standard suction plates 174

2 Flachsauger ..... Flat suction cups 214

Flachsaugerserien und Typen ..... Flat suction cup series and types 216

3 Faltenbalgsauger ..... Bellows suction cups 242

Faltenbalgsaugerserien und Typen ..... Bellows suction cup series and types 244

4 Doppel-Spannblöcke ..... Double clamping blocks 312

Doppel-Spannblock Serien und Typen ..... Double clamping block series and types 314

5 Flächengreifer ..... Area gripper 338

Flächengreifer eT-Gripper ..... Area grippers eT-Gripper 340

6 Vakuumerzeuger ..... Vacuum generators 346

Ejektoren ..... Ejectors 348
Vakuumpumpen ..... Vacuum pumps 358
Seitenkanalverdichter ..... Side channel blowers 362
Energieeinheiten ..... Vacuum energy units 364

7 Zubehör ..... Accessories 368

Zubehör für Vakuumkomponenten ..... Accessories for vacuum components 370
Ventiltechnik ..... Valve technology 393
Filtertechnik ..... Filter technology 406
Steuerung, Messung und Überwachung ..... Control, measuring and monitoring 412
Anschluss- und Verbindungstechnik ..... Connection technology 418
Zubehör für Vakuumerzeugung ..... Accessories for vacuum generation 433

8 Geräte & Lösungen ..... Devices & solutions 434

Branchen ..... Industries 436
eT-Hover Vakuumheber ..... eT-Hover Vacuum lifter 454
eT-Lift Schlauchheber ..... eT-Lift Tube lifter 466
Weitere Lösungen ..... Other solutions 472

Einleitung
Introduction

E

Was ist Vakuum?

Vakuum wörtlich genommen, beschreibt in der Physik die Abwesenheit von Materie. Einen vollständig materiefreien Raum findet man jedoch nicht einmal in den Weiten des Weltraums. In der Umgangssprache wird das Wort Vakuum für einen weitgehend luftleeren Raum genutzt. Ist der verbleibende Druck nur etwas geringer als der atmosphärische Druck, spricht man korrekterweise nicht von Vakuum, sondern von Unterdruck. Wichtig ist auch zu wissen, dass der uns umgebende Luftdruck wetter- und höhenabhängig ist.

Ein typischer Wert, der hierfür häufig angegeben wird, ist der Normdruck und beträgt 101.325 Pascal (ca. 1 bar), was einem flächenbezogenen Gewicht von ungefähr 1 kg/cm² entspricht. Ausgelöst wird dieser Druck durch die Luftmassen der Atmosphäre: Je höher man sich befindet, desto niedriger ist die Luftsäule und desto niedriger ist damit auch der Luftdruck. Weil letztlich alles um uns herum diesem Luftdruck ausgesetzt ist, wird er in der Regel nicht als solcher wahrgenommen.

Erste Versuche Vakuum nachzuweisen wurden von Otto von Guericke unternommen. Mit einer Luftpumpe wurde die Luft aus zwei Halbkugeln entfernt („Magde-burger Halbkugeln“). Anschließend wurde versucht, mit 16 Pferden die Kugeln wieder auseinander zu ziehen. Der umgebende Luftdruck drückte diese jedoch so stark zusammen, dass es nicht möglich war sie zu trennen. Dieses Prinzip wird auch zum Heben und Halten von Elementen mittels Vakuum verwendet. Man nutzt dabei aus, dass der Umgebungsdruck das zu hebende Werkstück fest an den Sauger presst.

Im Bereich der Vakuumhandhabungstechnik bewegen wir uns ausschließlich in Unterdruckbereichen, die in der Fachliteratur als Grobvakuum bezeichnet werden (<99%). Ein höheres Vakuum wäre für Handhabungsaufgaben schlicht unwirtschaftlich und würde in keinem Verhältnis zur höheren Haltekraft stehen. Bei der Unterteilung spricht man von niedrigem Vakuum bis 60% und hohem Vakuum ab 60%.

What is vacuum?

Taken literally, vacuum in physics describes the absence of material. However, a space that is completely free of materials has not yet been found in the entire universe. In common speech, the word "vacuum" is used for a space that is virtually free of air. If the remaining pressure is only slightly lower than the atmospheric pressure, the correct term is not "vacuum" but "underpressure". It is also important to remember that the ambient air pressure around us is dependent on the weather and altitude.

A typical value that is frequently specified for this is the standard atmospheric pressure of 101.325 pa (approx. 1 bar), which corresponds to a mass per unit area of around 1 kg/cm². This pressure is caused by the air masses in the atmosphere: the higher you are, the lower the air column above you and therefore the lower the air pressure. Because everything around us is ultimately exposed to this air pressure, it is generally not perceived as such.

The first attempts to provide evidence of vacuums were carried out by Otto von Guericke. An air pump was used to remove the air from two hemispheres ("Magdeburg hemispheres"). 16 horses were then used to attempt to pull the spheres apart. However, the ambient air pressure pushed them together so strongly that it was impossible to separate them. This principle is also used to lift and hold elements using a vacuum. You are also exploiting the fact that the ambient pressure joins the workpiece that is to be lifted to the suction plate relatively firmly.

In the vacuum handling technology sector, we operate exclusively in underpressure areas, which are designated as low vacuums in technical literature (<99%). A higher vacuum would simply be uneconomical for handling tasks and would be disproportionate to the higher holding power. When classifying, you talk of low vacuum below 60% and high vacuum from 60% onwards.

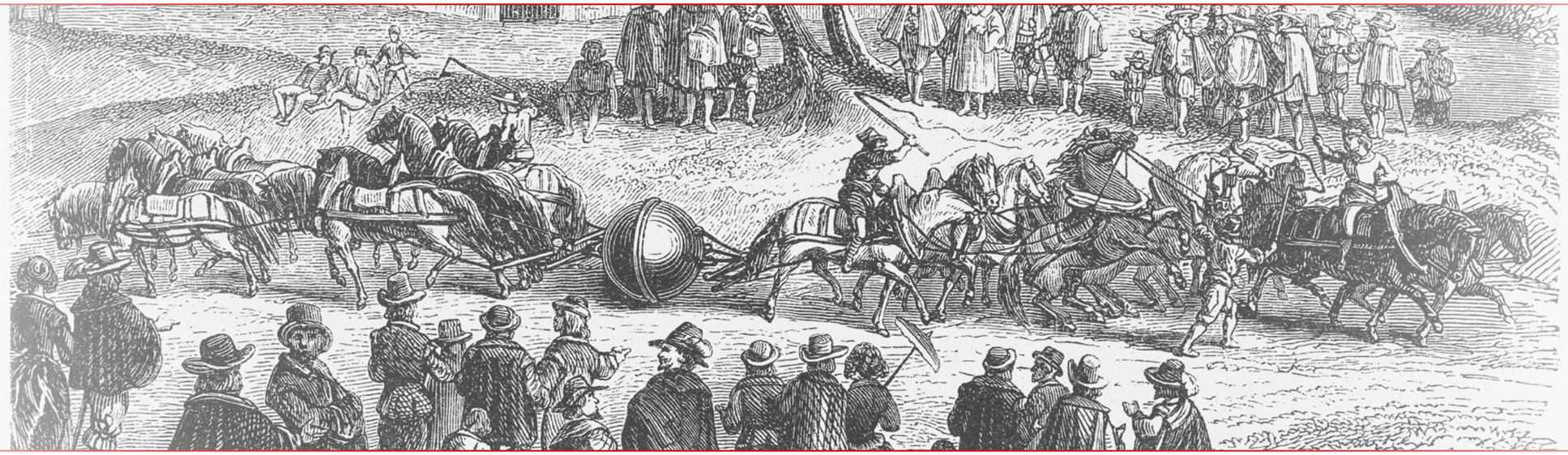

Das Experiment der "Magdeburger Halbkugeln" von Otto von Guericke im Jahre 1657 – Man entzog der Kugel Luft mit einer Pumpe, so dass in der Kugel kein Luftdruck mehr vorhanden war (Vakuum). Der äußere Luftdruck drückte die beiden Halbkugeln so stark zusammen, dass sie sich selbst mit Hilfe der Zugkraft von 16 Pferden nicht trennen ließen.

In the "Magdeburg hemispheres" experiment by Otto von Guericke in 1657, the air in the sphere was removed using a pump so that there was no longer any air pressure inside the sphere (vacuum). The outside air pressure pushed the hemispheres together so strongly that they could not even be separated using the pulling force of 16 horses.

Einleitung
Introduction

E

Vakuumerzeuger

Die wichtigsten Vakuumerzeuger sind:

Die **Vakuumpumpe** zur Erzeugung eines Differenzdrucks in einem abgeschlossenen Raum (vergleichbar mit einem Kompressor). Hier wird ein relativ hohes Endvakuum erzeugt (max. 99,9%). Es gibt verschiedene Ausführungen: Drehschieberpumpen trockenlaufend und ölumlaufgeschmiert, Klauenpumpen, Flüssigkeitsring- und Schraubenpumpen. In der Handlingstechnik haben sich Drehschieber- und Klauenpumpen am meisten bewährt.

Mit dem **Seitenkanalverdichter / Gebläse** wird ein Differenzdruck erzeugt, in dem große Luftmengen bewegt werden (vergleichbar einem Staubsauger). Der erzeugte Unterdruck liegt hier im unteren Bereich (max. -450 mbar). Es gibt einstufige und zweistufige Gebläse. Der Unterschied liegt im erreichbaren Unterdruck (einstufig bis ca. -250 mbar, zweistufig bis ca. -450 mbar).

Laut Wikipedia ist ein **Ejektor** eine Strahlpumpe, die einen Unterdruck erzeugt, also eine vorwiegend absaugende Wirkung hat. Dies ist vor allem in der Vakuumtechnik sehr verbreitet. Ejektoren sind häufig in der Verpackungsindustrie anzutreffen. Sie sind in der Herstellung und Beschaffung günstig. Wegen des hohen Druckluftverbrauchs sind sie im Betrieb relativ teuer.

Eigenschaften	Vakuumpumpe	Gebläse	Ejektor
Endvakuum*	sehr hoch	niedrig bis mittel	mittel/hoch
Saugvolumen*	niedrig bis hoch	hoch bis sehr hoch	mittel/hoch
Wartungsaufwand	niedrig/hoch	niedrig	niedrig
Poröse Materialien	bedingt geeignet	gut geeignet	bedingt geeignet
Glatte Materialien	sehr gut geeignet	sehr geeignet	sehr geeignet
Geräusch-entwicklung	mittel bis niedrig	hoch	hoch
Energie-verbrauch*	mittel bis hoch	mittel bis hoch	hoch bis sehr hoch

* bezogen zum Aufwand

Vacuum generators

The most important vacuum generators are as follows:

Vacuum pump *to generate differential pressure in a sealed space (similar to a compressor). This generates a relatively high final vacuum (max. 99.9%). There are various designs. Dry-running and circular oil lubricated rotary vane pumps, claw pumps, liquid ring and screw pumps. Rotary vane pumps and claw pumps are the most reliable pumps in handling technology.*

The ***side channel blower / compressor*** *generates a differential pressure in which large quantities of air can be moved (similar to a vacuum cleaner). The underpressure that is generated is in the lower range (max. -450 mbar). There are single-stage and double-stage compressors. The difference is the underpressure that can be achieved (single-stage up to a maximum of -250 mbar, double-stage up to a maximum of -450 mbar).*

According to Wikipedia, an ***ejector*** *is a jet pump that generates underpressure and that therefore has a predominantly sucking effect. This is widely used in vacuum technology. Ejectors are commonly used in the packaging industry. They are cheap to manufacture and acquire. They are relatively ex-pensive to operate due to their high compressed air consumption.*

characteristics	vacuum pumps	blowers	ejectors
final vacuum*	very high	low to medium	medium/ high
suction volume*	low to high	high to very high	medium/ high
maintenance	low/high	low	low
porous material	conditionally suited	well suited	conditionally suited
glossy material	very well suited	very suited	very suited
noise emmision	low to medium	high	high
energy consumption*	medium to high	medium to high	high to very high

* related to the input

Einleitung
Introduction

E

Dichtungen

Je nach Oberfläche und Einsatzgebiet kommen Dichtungen mit unterschiedlichen Geometrien und aus unterschiedlichen Materialien zum Einsatz. Die Form der Grundfläche (rund, oval, rechteckig), die Art der Auflagefläche (Rillen, Noppen, Auflagestege) und das Innenvolumen der Dichtung spielen eine große Rolle. Welche Dichtung für welchen Anwendungsfall optimal ist, kann nicht pauschal beantwortet werden. Die Auswahl des passenden Materials hängt vom spezifischen Anwendungsfall ab.

Ausführung der Dichtungen

Grundsätzlich gibt es mehrere Arten, die Dichtung mit der Grundplatte bzw. Aufhängung zu verbinden:

» **Aufvulkanisieren der Dichtung auf eine Grundplatte**
Die Dichtung und die Grundplatte sind untrennbar miteinander verbunden. Bei Verschleiß der Dichtung muss auch die Grundplatte gewechselt werden.

» **Aufkleben der Dichtung auf eine Grundplatte**
Die Dichtung wird auf die Grundplatte mittels Spezialklebern aufgeklebt. Je nach Werkstoff der Dichtung kann das Lösen der Verbindung zur Zerstörung der Dichtung führen.

» **Aufkrempeln der Dichtung auf eine Grundplatte**
Die Dichtung wird auf die Grundplatte aufgezogen und hält durch Eigenspannung. Das Wechseln der Dichtung ist schnell und ohne Tauschen der Grundplatte möglich.

» **Eingespannte Dichtung**
Die Dichtung wird zwischen einer oberen und einer unteren Klemmplatte fixiert. Das Wechseln der Dichtung ist durch das Lösen einer Klemmhälfte möglich. Diese Art der Sicherung kommt vor allem bei kleinen Saugern durch Anschlussnippel und bei sehr großen Saugern durch ein Sandwich-System zum Einsatz.

» **Dichtung mittels Spannband gesichert**
Die Dichtung wird auf die Grundplatte gezogen und mit einem Spannband gesichert. Dieses bietet einen sicheren Halt auf der Grundplatte.
Das Wechseln der Dichtung ist schnell und einfach durch Lösen des Spannbandes möglich.

» **Zell- und Moosgummi Dichtschnur**
Zell- und Moosgummidichtungen sind als Endlosware verfügbar und können somit speziell an die erforderlichen Längen angepasst werden. Als Dichtungen für Saugplatten kommen sie in unserer Serie BSPM und in diversen Spannsystemen zum Einsatz. Sie sind in verschiedenen Formen und Materialien verfügbar.

Chemische Bezeichnung *chemical name*	NBR	NK *(NR)*	SIR	FKM (FPM)	PUR	EPDM	CR
	Nitril-kautschuk *Nitrile butadiene rubber*	Natur-kautschuk *Natural rubber*	Silikon-kautschuk *Silicone rubber*	Fluor-kautschuk *Fluoro rubber*	Poly-urethan *Polyurethane*	Ethylen-Propylen-Dien-Kautschuk *Ethylene propylene diene monomer rubber*	Chloropren-kautschuk *Chloroprene rubber*
Handelsname *trade name*	NBR	Naturkautschuk *natural rubber*	Silikon *silicone*	Viton	PUR	Moosgummi *sponge rubber*	Neopren
Härtebereich (Shore-A) *hardness (Shore-A)*	35 – 80	35 – 80	15 – 80	65	65	15	38
Temperaturbereich *temperature range*	-10 – 80°C	-20 – 80°C	-30 – 200°C	-10 – 200°C	-30 – 80°C	-20 – 100°C	10 – 80°C
Abriebfestigkeit *abrasion resistance*	+	+	+	+-	++	+-	+
Formbeständigkeit *dimensional stability*	+	++	+	++	+-	+	+
Ozonbeständigkeit *ozone resistance*	+-	+	++	++	++	++	+-
Ölbeständigkeit *oil resistance*	++	+-	-	++	++	+-	+-
Kraftstoffbeständigkeit *fuel resistance*	+	-	-	++	+	-	-
Lösungsmittelbeständigkeit *solvent resistance*	+	+-	+	++	+-	+	+
Säurebeständigkeit *acid resistance*	+-	+	+-	++	+-	++	+
Lebensmittel geeignet *suitable for food*	-	-	++	-	-	-	-
Witterungsbeständigkeit *weather resistance*	+	+	++	++	++	++	+
Haupteinsatzbereich *main applications*	universell	universell	alle, mit Einschränkung	universell	universell	universell	universell
	universal	*universal*	*all, with restriction*	*universal*	*universal*	*universal*	*universal*

(++ sehr gut geeignet, + gut geeignet, +- geeignet, - bedingt geeignet, -- ungeeignet) // *(++ very well suited, + well suited, +- suitable, - suitable to only a limited extend, -- unsuitable)*

Seals

Seals of various sizes and made of various materials are used depending on the surface and the area of application. The shape of the base surface (round, oval, rectangular), the type of supporting surface (grooves, burls, support bars) and the internal volume of the seal play a major role.
We cannot provide a general statement on which seal is best for which application situation. The correct material to be selected depends on the specific application situation.

Seal designs

There are multiple ways of joining the seal to the base plate or the suspension:

» ***Vulcanising the seal onto a base plate***
The seal and the base plate are joined together and cannot be separated. If the seal wears out, the base plate has to be replaced as well.

» ***Sticking the seal onto a base plate***
The seal is stuck to the base plate using special glues. Unsealing the joint can cause the seal to be destroyed depending on the seal's material.

» ***Rolling the seal onto a base plate***
The seal is pulled over the base plate and is held in place by internal stress. The seal can be replaced quickly and without replacing the base plate.

» ***Clamped seal***
The seal is fixed between an upper and a lower clamping plate. The seal can be replaced by removing one half of the clamping system. This method of clamping is mainly used for small suction cups via a connecting nipple and for very large suction cups via a sandwich system.

» ***Seal clamped using clamping clip***
The seal is pulled over the base plate and secured using a clamping clip. This ensures that it is held securely on the base plate. The seal can be replaced quickly and easily by removing the clamping clip.

» ***Foam and sponge rubber seal strip***
Foam and sponge rubber seals are available as a continuous piece of material and can therefore be adjusted to the required lengths. They are used in our BSPM range and in various clamping systems as seals for suction plates. They are available in various shapes made out of various materials.

Druck

Bei kaum einer physikalischen Größe sind so viele verschiedene Einheiten zu finden wie beim Druck. Gründe sind sowohl Unterschiede zwischen metrischem und angloamerikanischem Maßsystem als auch verschiedene Bezugsgrößen. Allen Einheiten ist der absolute Nullpunkt des Drucks (das absolute Vakuum) gemein. Die nachfolgende Tabelle beinhaltet die häufigsten Größen und ihre Umrechnung zur SI-Einheit Pascal. In der Vakuumhandhabungstechnik haben sich in Europa für den Druck die Einheiten Pascal (Pa) als SI-Einheit, bar (bar) und die Prozentangabe (s.u.) durchgesetzt.

Relative Angaben für den Druck:
In der Vakuumtechnik sind meistens negative Werte für die in der obigen Tabelle angegebenen Einheiten zu finden (z.B. -600 mbar). Negativer Druck ist rein physikalisch nicht möglich. Die negativen Angaben sind vielmehr als Druckdifferenz zum Umgebungsdruck zu verstehen. Unter der Annahme eines Umgebungsdrucks von 1.000 mbar (knapp unter Normdruck) entsprechen die oben angegebenen -600 mbar relativen Drucks einem Absolutdruck von 400 mbar. In diesem Zusammenhang spricht man häufig auch von einem Vakuum von 600 mbar. Die relativen Angaben sind insbesondere für Tragfähigkeitsberechnungen von Bedeutung. Die Druckdifferenz (Betrag des relativen Vakuums) ist die einzige Angabe, die für Berechnungen verwendet werden kann, da sie Tragfähigkeitsangaben unabhängig von der Höhe des Umgebungsdrucks liefert.

Ähnlich wie die relativen Angaben sind die ebenfalls oft eingesetzten Prozentangaben für das Vakuum zu verstehen. Sie setzen das Unterdruckniveau zum Umgebungsdruck in Bezug und geben an, wie viel Prozent reales Vakuum tatsächlich erreicht ist. 60% Vakuum entsprechen dem zuvor genannten Beispiel folgend bei 1.000 mbar Umgebungsdruck einem Absolutdruck von 400 mbar und damit einem Relativdruck von -600 mbar.

In einer Höhe von ca. 5.500 m über dem Meeresniveau ist der Atmosphärendruck durchschnittlich nur noch halb so hoch. Das heißt eine Prozentangabe des Vakuums bezieht sich in dieser Höhe auf den halb so hohen Ausgangswert. 60% Vakuum entsprechen in diesem Zusammenhang nur noch einem Relativdruck von -300 mbar, weil der Umgebungsdruck nur noch ca. 500 mbar entspricht. Bereits für niedrigere Höhenlagen muss dieser Umstand beim Einsatz von Vakuumhandhabungstechnik Berücksichtigung finden, da mit dem geringeren Vakuum auch die Tragfähigkeit abnimmt. Deshalb sind Prozentangaben teils mit Vorsicht zu betrachten.

Beispiele:
Umgebungsdruck: 1.000 mbar (knapp unter Normdruck)
60 % Vakuum = -600 mbar (relativ) = 400 mbar (absolut)

Umgebungsdruck: 750 mbar
60% Vakuum = -450 mbar (relativ) = 300 mbar (absolut)

Umgebungsdruck: 500 mbar
60 % Vakuum = -300 mbar (relativ) = 200 mbar (absolut)

Einheit *unit*	Einheitenzeichen *unit symbols*	Wert für den Normdruck *value for standard atmospheric pressure*	Umrechnung (in Pa) *conversion (to Pa)*
Pascal (SI-Einheit) *pascal (SI-Unit)*	Pa	101.325 Pa	-
Bar *(bar)*	bar	1,01325 bar	1 bar = 100.000 Pa
Millibar *(millibar)*	mbar	1.013,25 mbar	1 mbar = 100 Pa
Hektopascal *(hectopascal)*	hPa	1.013,25 hPa	1 hPa = 100 Pa
Physikalische Atmosphäre *physical atmosphere*	atm	1 atm	1 atm = 101.325 Pa

Es ergibt sich folgender Zusammenhang (großzügiges Runden der Einheiten atm und at): 100.000 Pa = 1.000 hPa = 1.000 mbar = 1 bar ≈ 1 atm ≈ 1 at
Die Höhe des Unterdrucks verhält sich bei Vakuumsaugern proportional zur Höhe der Haltekraft und damit auch zur Höhe der Tragfähigkeit.

Pressure

Hardly any other physical dimension has as many different units as pressure does. The reasons for this are both the difference between the metric and imperial measurement systems and the various reference values. The absolute zero for pressure (the absolute vacuum) is common to all units. The following table contains the most common dimensions and their conversions into the pascal SI unit. In vacuum handling technology, the pressure units of pascal (Pa) as the SI unit, bar (bar) and the percentage value (s.u.) have become established in Europe.

Relative data for pressure:
In vacuum technology, negative values are normally used for the units specified in the table above (e.g. -600 mbar). Negative pressure is not physically possible. Rather, the negative values are to be understood as the pressure difference from the ambient pressure. Assuming an ambient pressure of 1,000 mbar (just below standard atmospheric pressure), the -600 mbar relative pressure specified above corresponds to an absolute pressure of 400 mbar. In this case, you would often speak of a vacuum of 600 mbar. The relative data is particularly significant for calculating the carrying capacity. The differential pressure (amount of the relative vacuum) is the only piece of data that can be used for calculation as it provides carrying capacity data that does not depend on the attitude of the ambient pressure.

The percentage values are often used for the vacuum and are to be understood in a similar way to the relative data. They compare the underpressure level to the ambient pressure and specify the percentage of real vacuum that is actually reached. At a 60% vacuum, the example above corresponds to an absolute pressure of 400 at 1,000 mbar ambient pressure and therefore a relative pressure of -600 mbar.

At 5,500 m above sea level, the atmospheric pressure is only half as high on average. Therefore, a percentage value for the vacuum refers to a starting value that is half as high at this altitude. In this case, 60% vacuum corresponds to a relative pressure of only -300 mbar as the ambient pressure is only around 500 mbar. This situation must be considered even when using vacuuming handling technology at low altitudes because the carrying capacity also is reduced when the vacuum is lower. Therefore, percentage values must sometimes be taken with caution.

Examples:
Ambient pressure: 1.000 mbar
(just below standard atmospheric pressure)
60 % vacuum = -600 mbar (relative) = 400 mbar (absolute)

Ambient pressure: 750 mbar
60% vacuum = -450 mbar (relative) = 300 mbar (absolute)

Ambient pressure: 500 mbar
60 % Vakuum = -300 mbar (relative) = 200 mbar (absolute)

Einheit *u35nit*	Einheitenzeichen *unit symbols*	Wert für den Normdruck *value for standard atmospheric pressure*	Umrechnung (in Pa) *conversion (to Pa)*
Technische Atmosphäre *technical atmosphere*	at	1,03321 at	1 at = 98.067 Pa
Torr *(torr)*	Torr	760 Torr	1 Torr = 133 Pa
Millimeter Quecksilbersäule *barometric column in millimetres*	mmHg	760 mmHg	1 mmHg = 133 Pa
Zoll Quecksilbersäule *barometric column in inches*	inHg	29,92 inHg	1 inHg = 3386 Pa
Pfund pro Quadratzoll *Pound-force per square inch*	psi	14,7 psi	1 psi = 6.895 Pa

This results in the following situation (generous rounding for the units atm and at): 100.000 Pa = 1.000 hPa = 1.000 mbar = 1 bar ≈ 1 atm ≈ 1 at
The amount of underpressure for suction cups is in proportion to the amount of holding force and therefore the carrying capacity.

Tragfähigkeit

Nach DIN EN 13155 gibt die Tragfähigkeit die maximale Last an, die ein Vakuumsauger unter den vom Hersteller angegebenen Bedingungen heben kann.

Die Berechnung der Tragfähigkeit von Vakuumsaugern erfolgt mit Hilfe der folgenden Formeln:

Horizontale Tragfähigkeit mH [kg]

$$m_H = \frac{p}{g} \cdot \frac{A}{SF}$$

Vertikale Tragfähigkeit mV [kg]

$$m_V = \frac{\mu}{g} \cdot \frac{p}{} \cdot \frac{A}{SF}$$

p: Druckdifferenz zwischen Umgebungsdruck und Systemdruck (entspricht dem Betrag des relativen Vakuums)
[Pa] = [N/m²] = [kg/m s²]
A: Wirksame Saugerfläche **[m²]**
g: Erdbeschleunigung **[m/s²]; g ≈ 9,81 m/s²**
SF: Sicherheitsfaktor (zum Teil abhängig vom Einsatzgebiet und von nationalen Normen und Vorschriften)
µ: Reibwert (u.a. abhängig von Oberflächeneigenschaften, Flächenpressung, Temperatur)

Bei den Berechnungen von vertikalen Tragfähigkeiten sind die Reibwerte zu berücksichtigen. Bei horizontalen Tragfähigkeiten können Reibwerte vernachlässigt werden.

Die Ermittlung eines aussagekräftigen Reibwertes kann nur unter Berücksichtigung der Rahmenbedingungen erfolgen.

Die Angaben zur vertikalen Tragfähigkeit erfolgen in diesem Katalog durchgehend unter Verwendung eines Reibwertes µ = 0,5 und beziehen sich auf Messungen unter Laborbedingungen auf trockenem Glas. Die realen Reibwerte und damit auch die realen vertikalen Tragfähigkeiten können in einem proportionalen Verhältnis von den Katalogangaben abweichen.

Carrying capacity

According to DIN EN 13155, the carrying capacity specifies the maximum load that a suction cup can carry under the conditions specified by the manufacturer.

The carrying capacity of suction cups is calculated using the following formulas:

carrying capacity horizontal mH [kg]

$$m_H = \frac{p}{g} \cdot \frac{A}{SF}$$

carrying capacity vertical mV [kg]

$$m_V = \frac{\mu}{g} \cdot \frac{p}{} \cdot \frac{A}{SF}$$

p: *Differential pressure between ambient pressure and system pressure (corresponds to the amount of the relative vacuum)*
[Pa] = [N/m²] = [kg/m ˣ s²]
A: *Effective suction area **[m²]***
g: *Gravitational acceleration **[m/s²]; g ≈ 9,81 m/s²***
SF: *Safety factor (partly dependent on the area of application and on national standards and directives)*
µ: *Friction coefficient (depends on surface properties, surface pressure, temperature)*

The friction coefficients must be considered when calculating vertical carrying capacities. Friction coefficients can be disregarded for horizontal carrying capacities.

A meaningful friction coefficient can only be determined if the general conditions are considered.

The values for the vertical carrying capacity specified in this catalogue always use a friction coefficient of µ = 0.5 and refer to measurements taken on dry glass under lab conditions. The real friction coefficients and the real vertical carrying capacities may differ proportionally from the catalogue data.

Bemaßungen

Es werden folgende Abkürzungen für die Bemaßung verwendet:

D	Außendurchmesser	**SW**	Schlüsselweite
d	Innendurchmesser	**Z**	Hub
L	Länge	**G**	Außengewinde
B	Breite	**g**	Innengewinde
H	Höhe	**I**	Stromstärke
K	Gewindehöhe	**U**	Spannung
R	Radius		

physikalische Größe	SI-Einheit	Weitere Einheiten	Umrechnung
Weg l	m (Meter)	" (Zoll)	1" = 2,54 cm = 0,0254 m
Zeit t	s (Sekunden)	min, h	1 h = 60 min = 3.600 s
Masse m	kg (Kilogramm)		
Kraft F	N = kg·m / s² (Newton)		
Leistung P	W = N·m (Watt)		
Druck p	Pa = N / m² (Pascal)	bar	1 Pa = 0,01 mbar

Dimensions

The following placeholders are used for dimensioning:

D	*outer diameter*	***SW***	*width across flat*
d	*inner diameter*	***Z***	*stroke*
L	*length*	***G***	*outer thread*
B	*width*	***g***	*inner thread*
H	*height*	***I***	*Amperage*
K	*thread height*	***U***	*Voltage*
R	*radius*		

physical dimensions	SI-unit	other units	conversion
Length l	m (metre)	" (inch)	1" = 2,54 cm = 0,0254 m
Time t	s (seconds)	min, h	1 h = 60 min = 3.600 s
Mass m	kg (kilogramme)		
Force F	N = kg·m / s² (newton)		
Power P	W = N·m (watt)		
Pressure p	Pa = N / m² (pascal)	bar	1 Pa = 0,01 mbar

Beispielhafte Steuerschemata

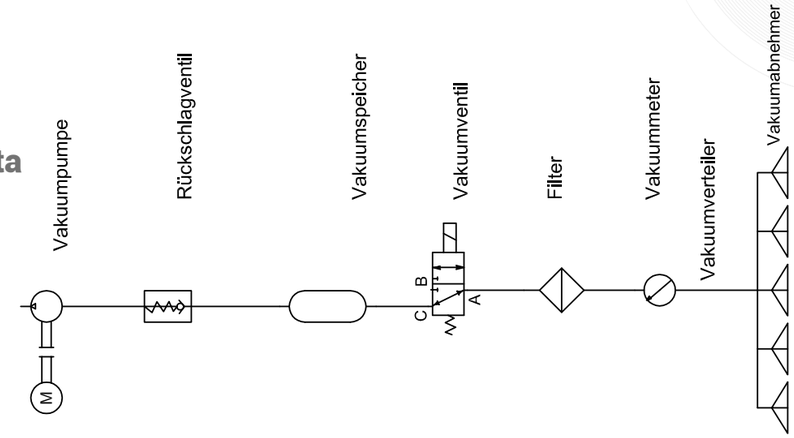

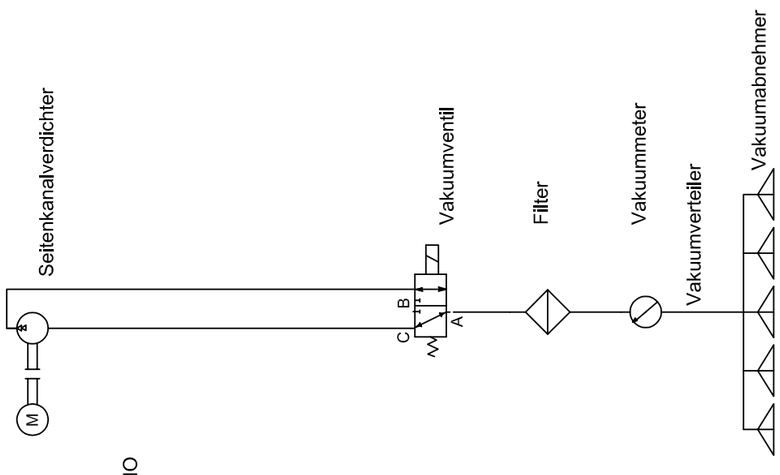

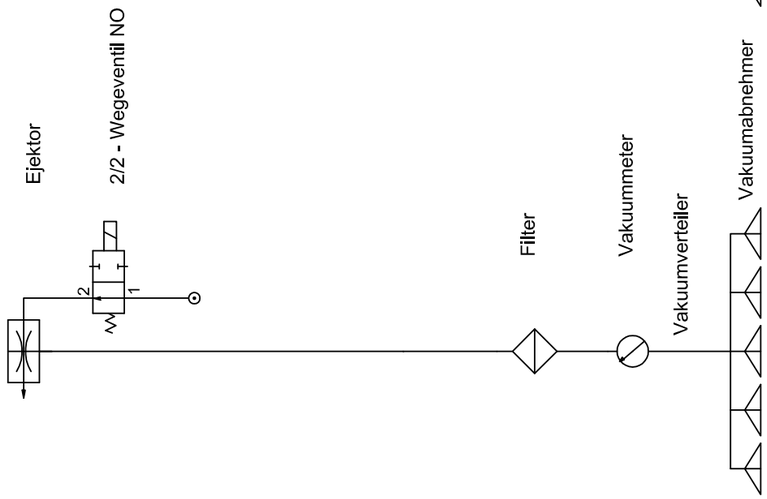

exemplary control schemes

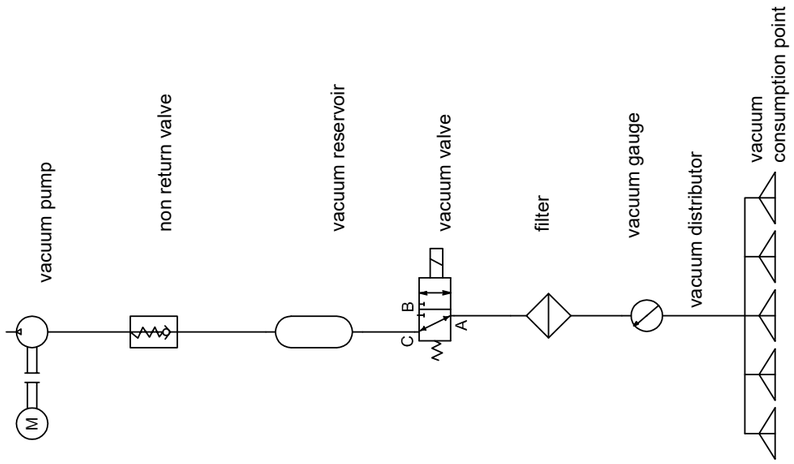

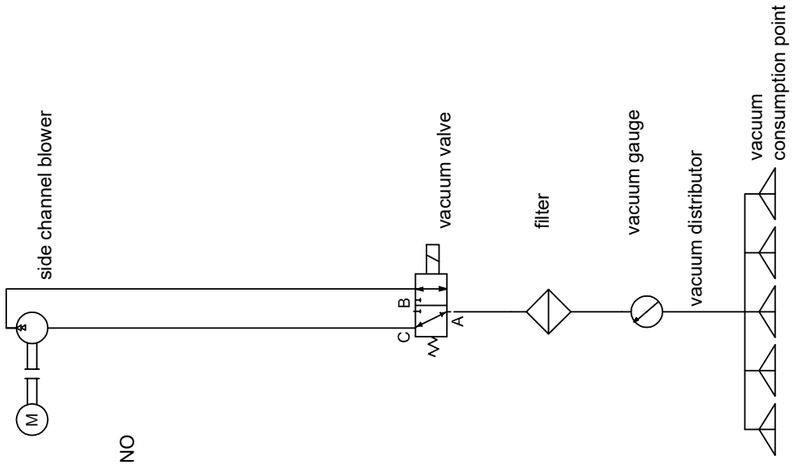

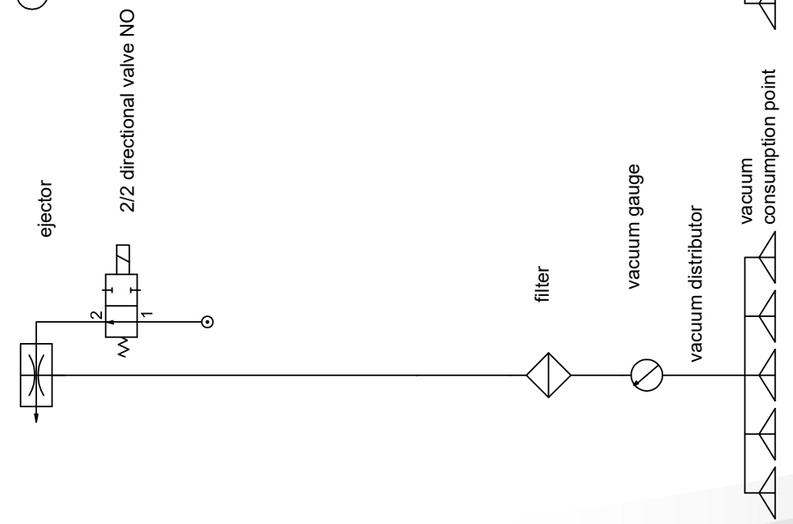

Saugplatten
Suction plates

1

Standard Saugplatten mit Aufhängebolzen
Standard suction plates with suspension bolt

Übersicht mögl. DICHTUNG <> GRUNDPLATTE Kombinationen /
overview possible SEAL <> BASE PLATE combinations 22
eT-Flex, flexible Saugeraufhängung / flexible suction cup suspension 24
BL, A-P ..... BSP BL, A-P 26
BL, R-K ..... BSP BL, R-K 28
D, A-P ..... BSP 140 D, A-P 30
D, R-K ..... BSP 140 D, R-K 32
HE ..... BLSP HE 34
L ..... BLSP 180 L 36
L, A-P ..... BSP 180 L, A-P 38
L, R-K ..... BSP 180 L, R-K 40
L, V+D, A-P ..... BSP 180 L, V+D, A-P 42
L, R-K ..... BSP 250 L, R-K 44
L, V+D, R-K ..... BSP 250 L, V+D, R-K 46
PK, A-P ..... BSP 200 PK, A-P 48
PK, R-K ..... BSP 200 PK, R-K 50
PV ..... BSP Speedmaster PV 52
R ..... BLSP R 54
R, A-P ..... BSP R, A-P 56
R, R-K ..... BSP R, R-K 58
RBO ..... BSP 95 RBO 60
RL ..... BLSP RL 62
RL, A-P ..... BSP RL, A-P 64
RL, R-K ..... BSP RL, R-K 66
RL, Spezial ..... BSP RL, Special 68
SCP ..... BLSP SCP 70
SCP, ST ..... BSP SCP, ST 72
SCP, A-P ..... BSP SCP, A-P 74
SCP, R-K ..... BSP SCP, R-K 76
SSA ..... BLSP 70 SSA, vul. 78
TL ..... BLSP TL 80
TL, A-P ..... BSP TL, A-P 82
TL, R-K ..... BSP TL, R-K 84
VS, A-P ..... BSP VS, A-P 86
VS-NO, A-P ..... BSP VS-NO, A-P 88

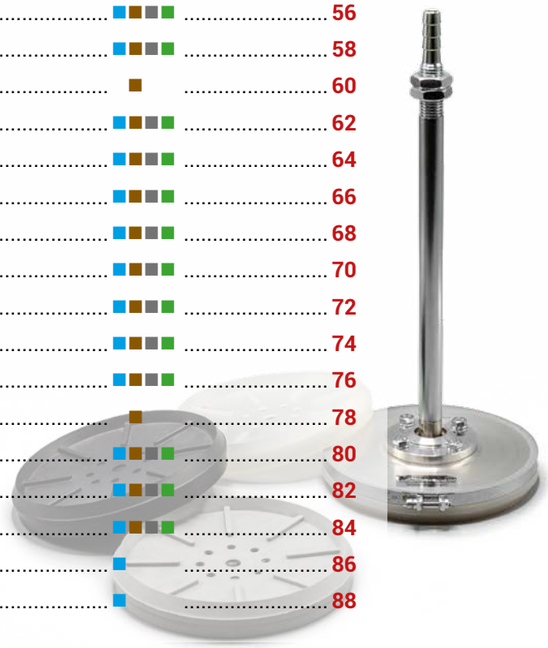

Geeignet für / suitable for
- ■ = Glas / glass
- ■ = Holz / wood
- ■ = Metall / metal
- ■ = Sonstige / other

Saugplatten ohne Aufhängebolzen
Suction plates without suspension bolt

BR ..... BLSP 290 BR 90
BY ..... BLSP 160 BY 92
BY ..... BLSP 200 BY 94
CEM ..... BSP 285 CEM 96
CO ..... BLSP CO 98
COP ..... BLSP 250 COP 100
FGS ..... BSP 200 FGS 102
FGS-V ..... BSP 200 FGS-V, vul. 104
L-PU ..... BLSP 230 L-PU, vul. 106
NO ..... BLSP NO 108
NO ..... BLSP 230 NO 110
NOG ..... BLSP 250 NOG 112
PK ..... BLSP 145 PK, vul. 114
PK ..... BLSP 200 PK 116
PK ..... BLSP 200 PK, vul. 118
PK ..... BLSP 280 PK 120
PK ..... BLSP 280 PK, vul. 122
RL-JB ..... BLSP 320 RL-JB 124
SAP ..... BSP 316 SAP 126
TL-BY ..... BLSP 60 TL-BY 128

Saugplatten
Suction plates

1

Saugplatten ohne Aufhängebolzen
Suction plates without suspension bolt

TL-BY ..... BLSP 95 TL-BY 130
TL-L ..... BLSP 80 TL-L 132
TL ..... BLSP 95 TL 134
TR ..... BLSP 115 TR 136
W ..... BLSP 135 W 138
W ..... SMS 17-3, BLSP 135 W 140
WPG ..... BLSP 300 WPG, vul. 142
Special ..... BSP 300/2-1 // 300/2-2 vul. & BSP 450/2 144

Saugplatten Typ PRESSMASTER
Suction plates type PRESSMASTER

Übersicht mögl. DICHTUNG <> GRUNDPLATTE Kombinationen / overview possible SEAL <> BASE PLATE combinations 146
D ..... BSP D - Pressmaster 148
L ..... BSP L - Pressmaster 150
LF ..... BSP 160 LF - Pressmaster 152
LF-S ..... BSP 160 LF-S - Pressmaster 154
LFW ..... BSP 120 LFW - Pressmaster 156
LFW ..... BSP 160 LFW - Pressmaster 158
PK ..... BSP 200 PK - Pressmaster 160
R ..... BSP R - Pressmaster 162
SO ..... BSP SO - Pressmaster 164
SOF ..... BSP 160 SOF - Pressmaster 166
SOF ..... BSP 170 SOF - Pressmaster 168
Oval ..... BSP 200x350, A-P - Pressmaster 170
Oval ..... BSP 200x350, R-K - Pressmaster 172

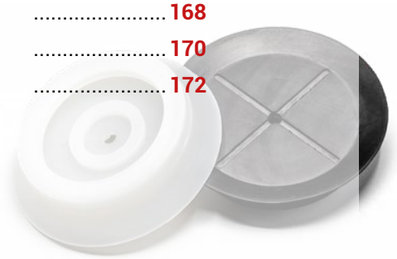

Geeignet für / suitable for
- = Glas / glass
- = Holz / wood
- = Metall / metal
- = Sonstige / other

Ovale Standard Saugplatten
Oval standard suction plates

Oval ..... BLSP oval 174
Oval ..... BLSP 70x85, BLSP 68x168 & BLSP 70x170, vul. 176
Oval ..... BLSP 25x56, BLSP 25 x 76, BLSP 25 x 210, vul. 178
Oval ..... BLSP 70 x 170 180
Oval ..... BLSP 42x60, vul. 182
Oval ..... BLSP 90 x 190, vul. 184
Oval ..... BLSP 80x400, vul. 186
Oval ..... BLSP BY 188
Oval BSPM ..... BSPM, A-P 190
Oval FOR ..... BSP FOR 192
Oval IMC BLSP 65 x 85 IMC, vul. 194
Oval L ..... BLSP 55x200 L 196
Oval L ..... BLSP 55x300 L 198
Oval ..... BLSP 180x580, vul. 200
Oval L-PV ..... BSP 55x300 L-PV 202
Oval L-PV ..... BLSP 55x300 L-PV 204
Oval LS ..... BLSP 60 x 190 & 90x190 LS, vul. 206
Oval XL ..... BLSP 350x600 XL 208
Oval XL ..... BLSP 380x500 XL 210
Oval XXL ..... BLSP 410x810 XXL 212

Übersicht mögliche DICHTUNG ⇔ GRUNDPLATTE Kombinationen

Overview possible SEAL ⇔ BASE PLATE combinations

1

Allgemeine Informationen

general information

- Zusammenstellungen von möglichen Kombinationen von Dichtungen und Grundplatten aus dem euroTECH Produktportfolio
- diverse Dichtungsgeometrien mit diversen Grundplatten und Aufhängesystemen kombinierbar
- alle Dichtungen austauschbar
- Aluminiumgrundplatte mit diversen Bohrbildern lieferbar

Näheres dazu in Beilagentabelle „Übersicht mögliche Kombinationen Dichtung - Grundplatte“

- *compilations of possible combinations of seals and base plates from the euroTECH product portfolio*
- *various seal geometries can be combined with various base plates and suspension systems*
- *all seals replaceable*
- *aluminium base plate available with various drilling templates*

Find out more about this in the supplement flyer „overview possible seal - base plate combinations“

Technische Zeichnung

technical drawing

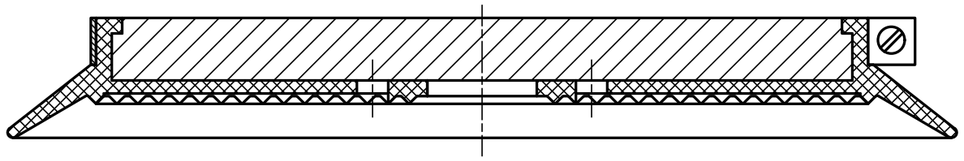

Grundplatte plan / *flat base plate*

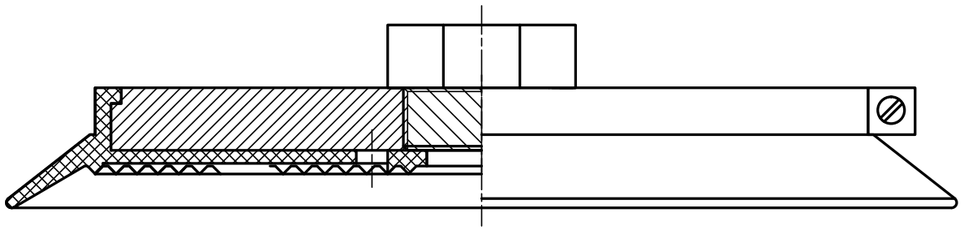

Grundplatte plan mit Schlüsselweite / *flat base plate with width across flats*

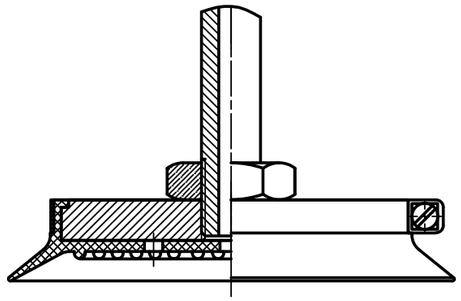

Grundplatte plan für starre Aufhängung / *flat base plate for rigid suspension*

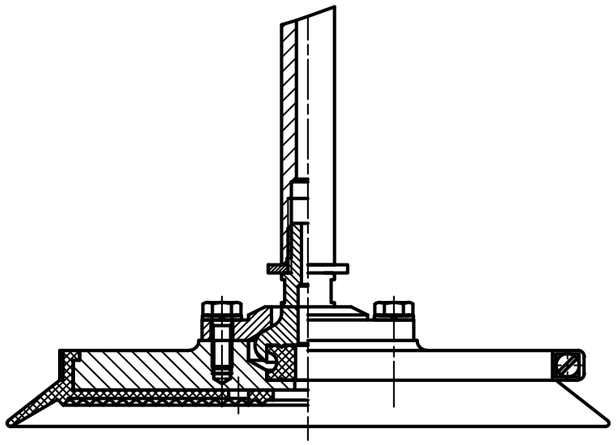

Grundplatte A-P / *base plate A-P*

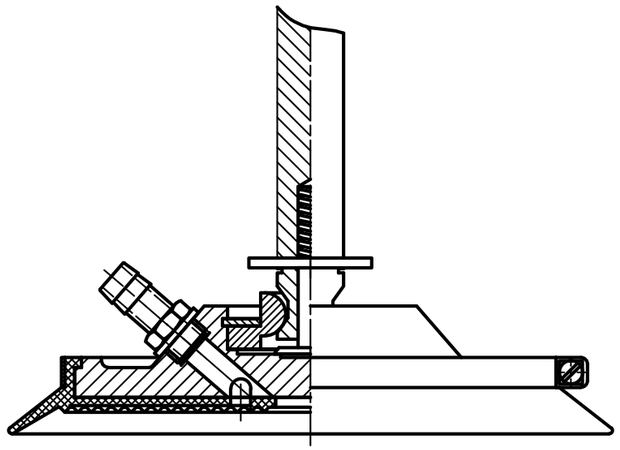

Grundplatte R-K / *base plate R-K*

eT-Flex, flexible Saugeraufhängung
flexible suction cup suspension

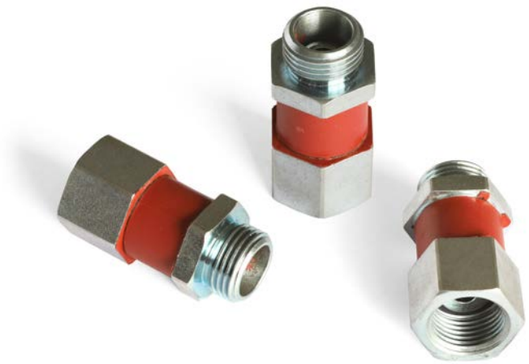

Allgemeine Informationen

eT-Flex ist das praktische und effiziente Gummigelenk für eine bewegliche Aufnahme des Sauggreifers am Aufhängebolzen.

Mit eT-Flex werden Saugplatten und Saugkästen optimal und nachhaltig an Ihre Werkstücke mit unebenen, schrägen oder komplexen Oberflächen angepasst. Dank seiner Biegbarkeit bis zu einem Winkel von 18° liegt der Sauggreifer immerflächig auf dem Werkstück und erhöht so die Transportsicherheit, Stabilität und Zuverlässigkeit.

- Geeignet für die Handhabung von Werkstücken mit ungleichmäßigen, schrägen oder schiefen Oberflächen aus Glas, Holz, Metall oder Kunststoff oder von durchhängenden Materialien
- Selbständige Rückstellung durch Gelenk aus Gummi-Metall-Verbindung
- hochbelastbare und verschleißarme Verarbeitung, Gewicht- und platzsparend
- Einsetzbar an allen gängigen Sauggreifer-Systemen
- Leicht austauschbar

general information

The eT-Flex is a practical and efficient rubber joint that enables a flexible connection between the suction cup and the suspension bolt.

With eT-Flex, suction plates and boxes can be optimally and sustainably adapted to your workpieces with uneven, inclined, or complex surfaces. Thanks to its flexibility of up to 18°, the suction cup always rests flat on the workpiece surface – increasing transport safety, stability, and reliability.

- *Suitable for handling workpieces with uneven, inclined, or irregular surfaces made of glass, wood, metal, or plastic, as well as sagging materials*
- *Automatic reset thanks to a rubber-metal joint design*
- *Durable, wear-resistant, and space-saving construction with a low weight*
- *Compatible with all common suction cup systems*
- *Easy to replace*

Technische Daten
technical data

Typ *Type*	g	G	H	SW	GL	Gewicht (g) *weight (g)*	Vertikal-belastung (N) *vertical load (n)*	Winkel (°) *angle (°)*	Einsatz-temperatur (°C) *operating temperature (°C)*	Biege-moment (Nm) *bending moment (Nm)*
eT-Flex #1	1/2"	1/2"				116				
eT-Flex #2	M20 x 1,5	1/2"	55	27	11		4000	18	9 ... 70° C	50
eT-Flex #3	M20	M20				125				

Technische Zeichnung
technical drawing

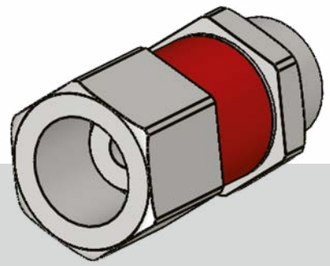

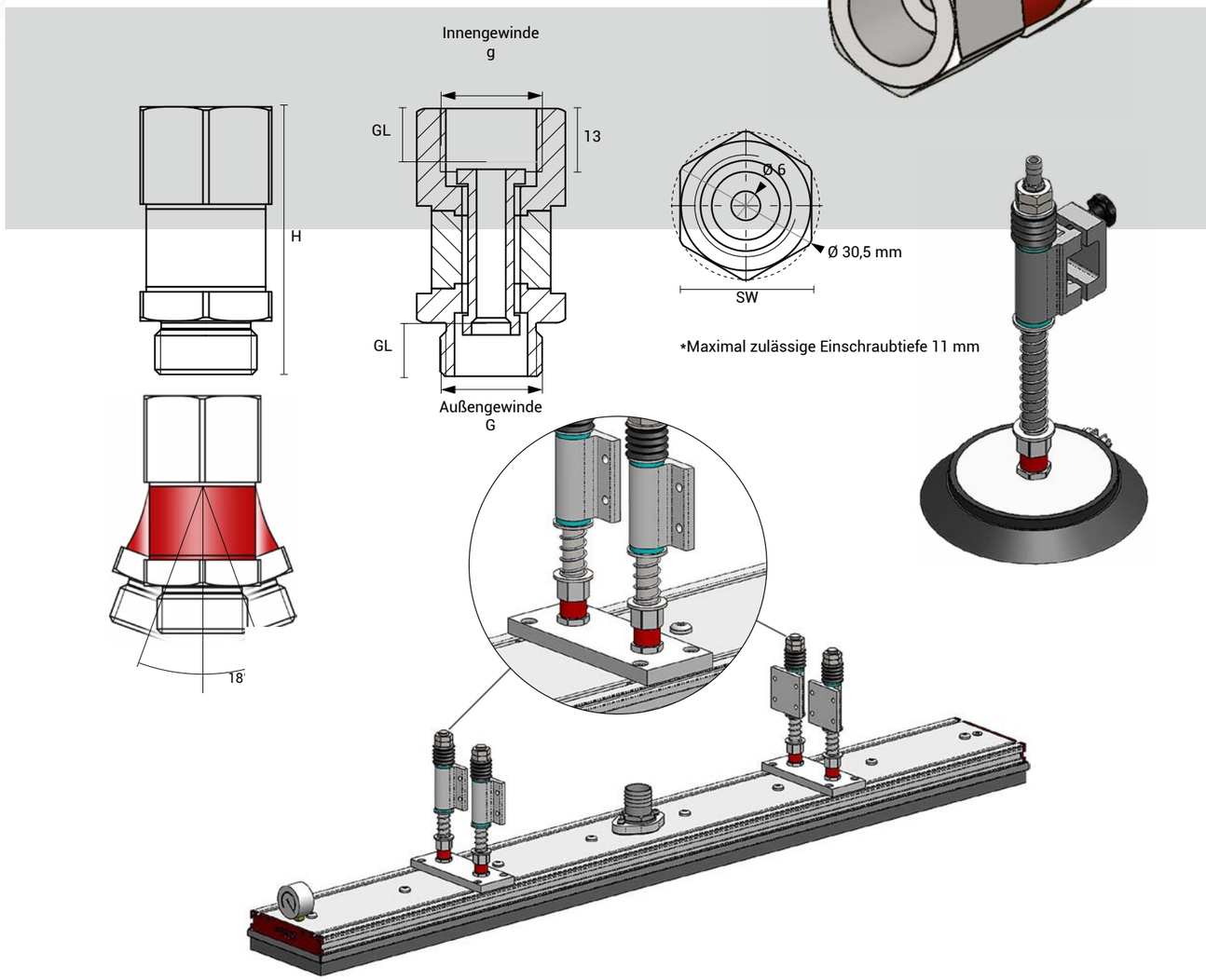

Bestelldaten
order data

Typ *Type*	Art.- #
eT-Flex #1	GG.050.000
eT-Flex #2	GG.050.020
eT-Flex #3	M019081

BSP BL, A-P

U.a. geeignet für Anlagen von: / *Among others compatible with systems from:*
Trumpf, ...

GLAS/GLASS
HOLZ/WOOD
METALL/METAL
SONSTIGE/OTHER

Allgemeine Informationen

general information

- » robuste Saugplatte für glatte und leicht strukturierte Oberflächen
- » Durchmesser: 160 mm und 220 mm
- » lange Dichtlippe
- » Dichtung mit einvulkanisiertem Stahlring (mit Grundplatte verschraubt)
- » Aluminiumgrundplatte mit A-P Aufhängung: 10° allseitig schwenkbar
- » Vakuumzuführung durch den Aufhängebolzen
- » Aufhängebolzen in verschiedenen Ausführungen lieferbar

- » *robust suction plate for smooth and lightly structured surfaces*
- » *diameter: 160 mm and 220 mm*
- » *long sealing lip*
- » *seal with vulcanised steel ring (bolted with base plate)*
- » *aluminium base plate with A-P suspension: 10° pivoting on all sides*
- » *central vacuum feed through the suspension bolt*
- » *suspension bolts available in various sizes*

Technische Daten

technical data

Typ *Type*	D	D1	D2	G	H	H1	K	Z	Gewicht (kg) *weight (kg)*	Tragfähigkeit* (kg) / *carrying capacity* (kg)*	
										vertikal / *vertical*	horizontal
BSP 160 BL, A-P	160	16	12	M 16	337	280	34	5	1,104	52,00	105,00
BSP 220 BL, A-P	220	20	14	M 20	387	311	59	5	2,530	96,00	192,00

*) siehe Seite 14 / *see page 15*

Technische Zeichnung

technical drawing

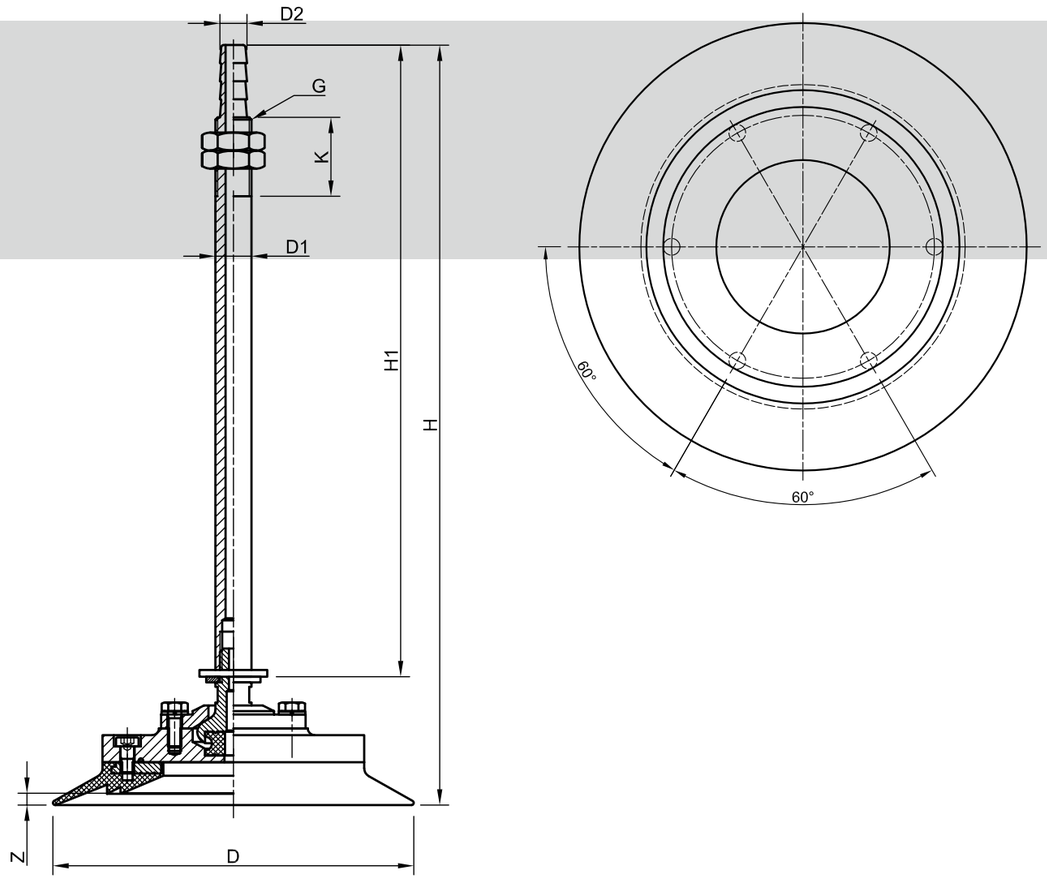

Bestelldaten

order data

Typ *Type*	Material	Art.- #	
		Saugplatte *suction plate*	Saugplattendichtung *suction plate seal*
BSP 160 BL, A-P	NBR S	B002323	M004158
BSP 160 BL, A-P	NBR G	B002326	M004315
BSP 160 BL, A-P	SIR T	B002328	M004159
BSP 220 BL, A-P	NBR S	B002473	M004345
BSP 220 BL, A-P	NBR G	B002475	M004346
BSP 220 BL, A-P	SIR T	B002477	M004347

S = schwarz / *black*, G = grau / *grey*, T = transparent, W = weiß / *white*, R = rot / *red*, B = braun / *brown*, Y = hellgelb / *light yellow*

BSP BL, R-K

U.a. geeignet für Anlagen von: / *Among others compatible with systems from:*

Trumpf, ...

GLAS/GLASS

HOLZ/WOOD

METALL/METAL

SONSTIGE/OTHER

Allgemeine Informationen

general information

- » robuste Saugplatte für glatte und leicht strukturierte Oberflächen
- » Durchmesser: 160 mm und 220 mm
- » lange Dichtlippe
- » Dichtung mit einvulkanisiertem Stahlring (mit Grundplatte verschraubt)
- » Aluminiumgrundplatte mit R-K Aufhängung: 10° allseitig schwenkbar
- » Vakuumzuführung durch die Grundplatte
- » Aufhängebolzen in verschiedenen Ausführungen lieferbar

- » *robust suction plate for smooth and lightly structured surfaces*
- » *diameter: 160 mm and 220 mm*
- » *long sealing lip*
- » *seal with vulcanised steel ring (bolted with base plate)*
- » *aluminium base plate with R-K suspension: 10° pivoting on all sides*
- » *vacuum feed through the base plate*
- » *suspension bolts available in various sizes*

Technische Daten

technical data

Typ *Type*	D	D1	D2	G	H	H1	K	Z	Gewicht (kg) *weight (kg)*	Tragfähigkeit* (kg) / *carrying capacity* (kg)*	
										vertikal / *vertical*	horizontal
BSP 160 BL, R-K	160	20	12	M 20	336	300	53	5	1,660	52,00	105,00
BSP 220 BL, R-K	220	20	12	M 20	338	300	53	5	2,550	96,00	192,00

*) siehe Seite 14 / *see page 15*

Technische Zeichnung

technical drawing

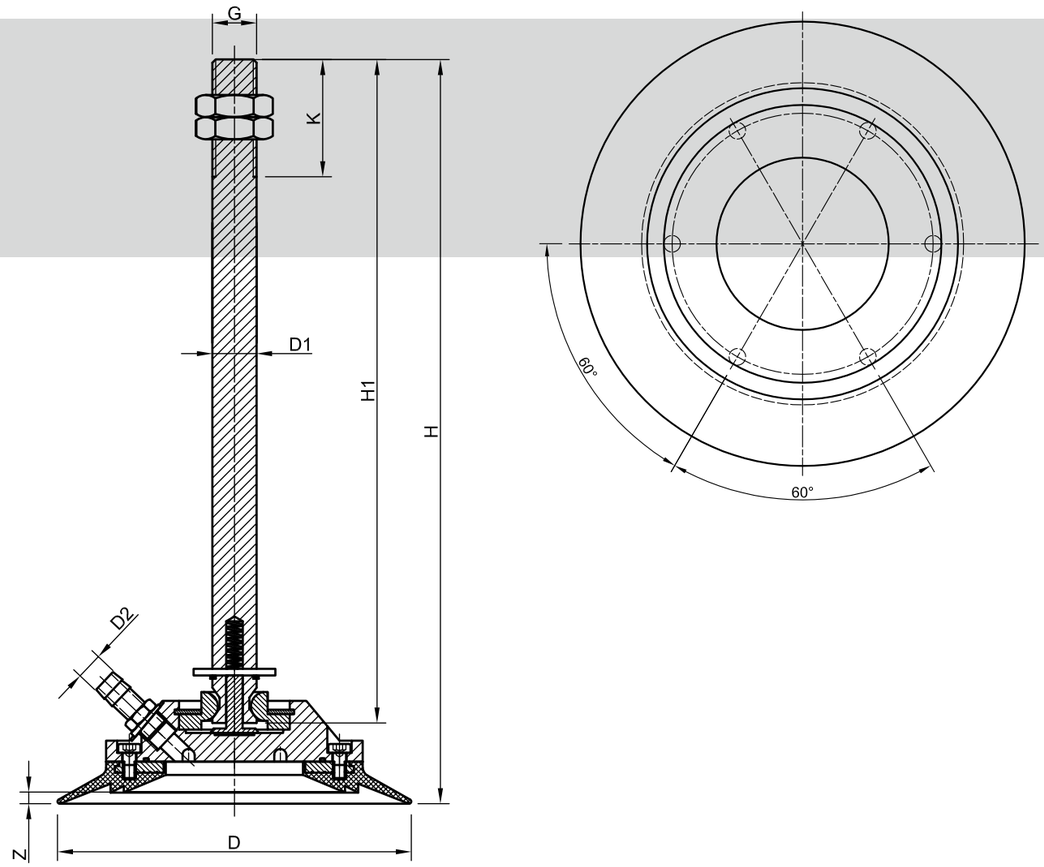

Bestelldaten

order data

Typ *Type*	Material	Art.- #	
		Saugplatte *suction plate*	Saugplattendichtung *suction plate seal*
BSP 160 BL, R-K	NBR S	B002325	M004158
BSP 160 BL, R-K	NBR G	B002327	M004315
BSP 160 BL, R-K	SIR T	B002330	M004159
BSP 220 BL, R-K	NBR S	B002474	M004345
BSP 220 BL, R-K	NBR G	B002476	M004346
BSP 220 BL, R-K	SIR T	B002478	M004347

S = schwarz / *black*, G = grau / *grey*, T = transparent, W = weiß / *white*, R = rot / *red*, B = braun / *brown*, Y = hellgelb / *light yellow*

BSP 140 D, A-P

U.a. geeignet für Anlagen von: / *Among others compatible with systems from:*

Wemhöner, Siempelkamp, ...

GLAS/GLASS

HOLZ/WOOD

METALL/METAL

SONSTIGE/OTHER

Allgemeine Informationen

general information

- Saugplatte für strukturierte Oberflächen
- Durchmesser: 140 mm
- kurze Dichtkante und innere Auflagestege
- austauschbare Dichtung (mit Spannband gesichert)
- Aluminiumgrundplatte mit A-P Aufhängung: 10° allseitig schwenkbar
- Vakuumzuführung durch den Aufhängebolzen
- Aufhängebolzen in verschiedenen Ausführungen lieferbar

- *suction plate for structured surfaces*
- *diameter: 140 mm*
- *short sealing edge and inner support strip*
- *replaceable seal (clamped with clamping clip)*
- *aluminium base plate with A-P suspension: 10° pivoting on all sides*
- *central vacuum feed through the suspension bolt*
- *suspension bolts available in various sizes*

Technische Zeichnung

technical drawing

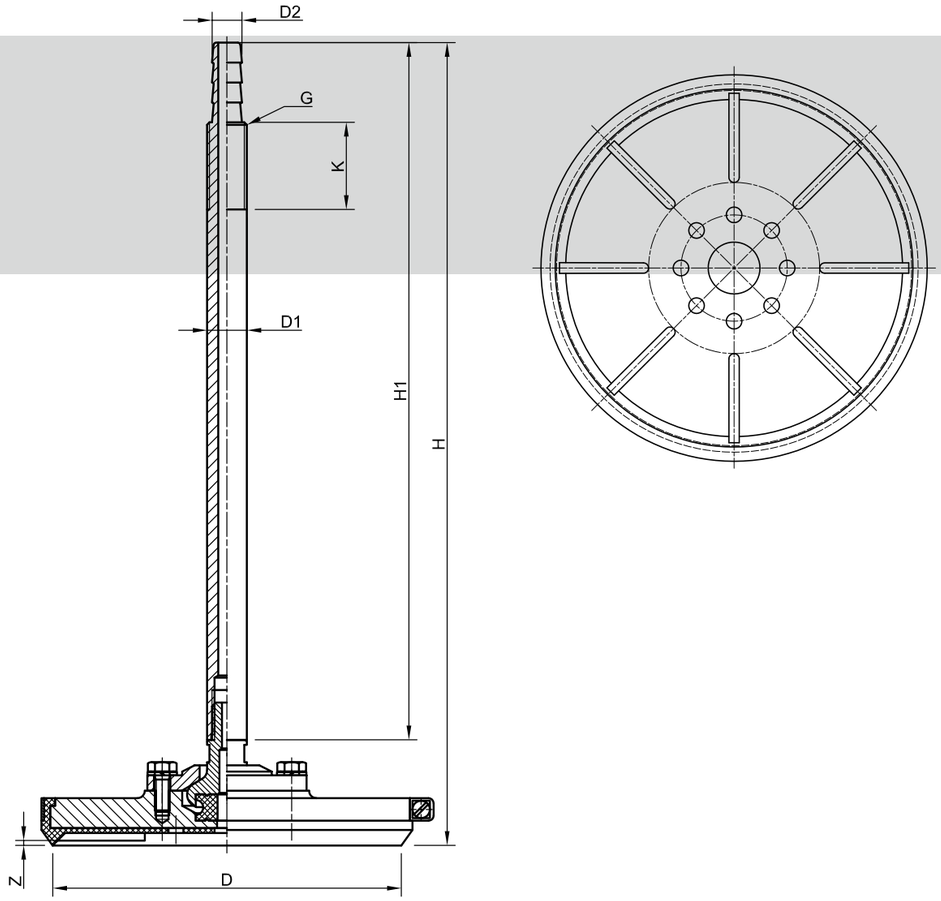

Technische Daten

technical data

Typ *Type*	D	D1	D2	G	H	H1	K	Z	Gewicht (kg) *weight (kg)*	Tragfähigkeit* (kg) / *carrying capacity* (kg)*	
										vertikal / *vertical*	horizontal
BSP 140 D, A-P	140	16	12	M 16	322	280	34	2	1,625	45,00	91,00

*) siehe Seite 14 / *see page 15*

Bestelldaten

order data

Typ *Type*	Material	Art.- #		
		Saugplatte *suction plate*	Saugplattendichtung *suction plate seal*	Spannband *clamping clip*
BSP 140 D, A-P	NBR S	B002233	M004210	M004737
BSP 140 D, A-P	NBR G	B002235	M004175	M004737
BSP 140 D, A-P	SIR T	B002238	M004212	M004737

S = schwarz / *black*, G = grau / *grey*, T = transparent, W = weiß / *white*, R = rot / *red*, B = braun / *brown*, Y = hellgelb / *light yellow*

BSP 140 D, R-K

U.a. geeignet für Anlagen von: / *Among others compatible with systems from:*

Wemhöner, Siempelkamp, ...

GLAS/GLASS

HOLZ/WOOD

METALL/METAL

SONSTIGE/OTHER

Allgemeine Informationen

general information

- » Saugplatte für strukturierte Oberflächen
- » Durchmesser: 140 mm
- » kurze Dichtkante und innere Auflagestege
- » austauschbare Dichtung (mit Spannband gesichert)
- » Aluminiumgrundplatte mit R-K Aufhängung: 10° allseitig schwenkbar
- » Vakuumzuführung durch die Grundplatte
- » Aufhängebolzen in verschiedenen Ausführungen lieferbar

- » *suction plate for structured surfaces*
- » *diameter: 140 mm*
- » *short sealing edge and inner support strip*
- » *replaceable seal (clamped with clamping clip)*
- » *aluminium base plate with R-K suspension: 10° pivoting on all sides*
- » *vacuum feed through the base plate*
- » *suspension bolts available in various sizes*

Technische Zeichnung

technical drawing

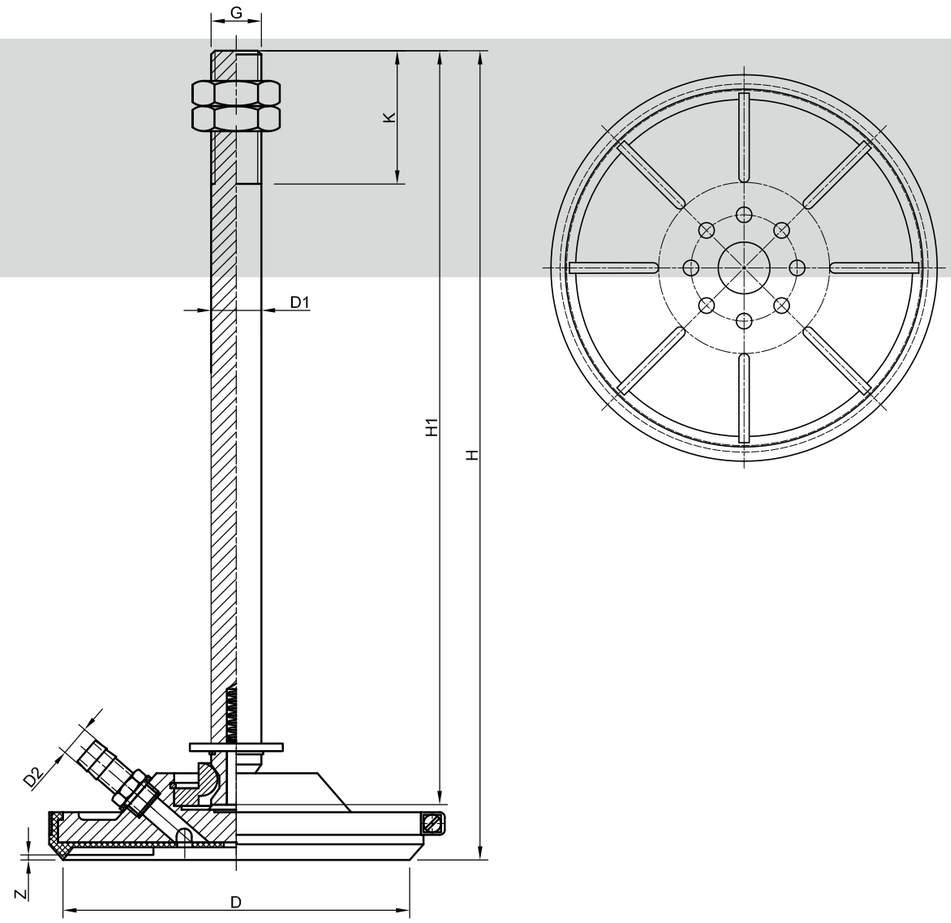

Technische Daten

technical data

Typ *Type*	D	D1	D2	G	H	H1	K	Z	Gewicht (kg) *weight (kg)*	Tragfähigkeit* (kg) / *carrying capacity* (kg)*	
										vertikal / *vertical*	horizontal
BSP 140 D, A-P	140	20	12	M 20	322	300	53	2	1,625	45,00	91,00

*) siehe Seite 14 / *see page 15*

Bestelldaten

order data

Typ *Type*	Material	Art.- #		
		Saugplatte *suction plate*	Saugplattendichtung *suction plate seal*	Spannband *clamping clip*
BSP 140 D, A-P	NBR S	B002234	M004210	M004737
BSP 140 D, A-P	NBR G	B002236	M004175	M004737
BSP 140 D, A-P	SIR T	B002239	M004212	M004737

S = schwarz / *black*, G = grau / *grey*, T = transparent, W = weiß / *white*, R = rot / *red*, B = braun / *brown*, Y = hellgelb / *light yellow*

BLSP HE

U.a. geeignet für Anlagen von: / *Among others compatible with systems from:*

Hegla, ...

GLAS/GLASS

HOLZ/WOOD

METALL/METAL

SONSTIGE/OTHER

Allgemeine Informationen

general information

- robuste Saugplatte für leicht raue Oberflächen
- Durchmesser: 100 mm, 150 mm und 200 mm
- lange Dichtlippe mit Versteifungsrippen und Rillengummiauflage
- austauschbare Dichtung (mit Spannband gesichert)
- Aluminiumgrundplatte
- Bohrbild nach Kundenwunsch lieferbar

- *robust suction plate for slightly coarse surfaces*
- *diameter: 100 mm, 150 mm and 200 mm*
- *long sealing lip with stiffening ribs and groove rubber support*
- *replaceable seal (clamped with clamping clip)*
- *aluminium base plate*
- *drilling template available on customer request*

Technische Daten

technical data

Typ *Type*	D	D3	SW	H	Z	Gewicht (kg) *weight (kg)*	Tragfähigkeit* (kg) / *carrying capacity* (kg)*	
							vertikal / *vertical*	horizontal
BLSP 100 HE	100	75	22	26	4,2	0,115	15,00	30,00
BLSP 150 HE	150	112	27	40	10,5	0,350	43,00	87,00
BLSP 200 HE	200	150	36	55	27,0	0,730	77,00	155,00

*) siehe Seite 14 / *siehe Seite 15*

Technische Zeichnung

technical drawing

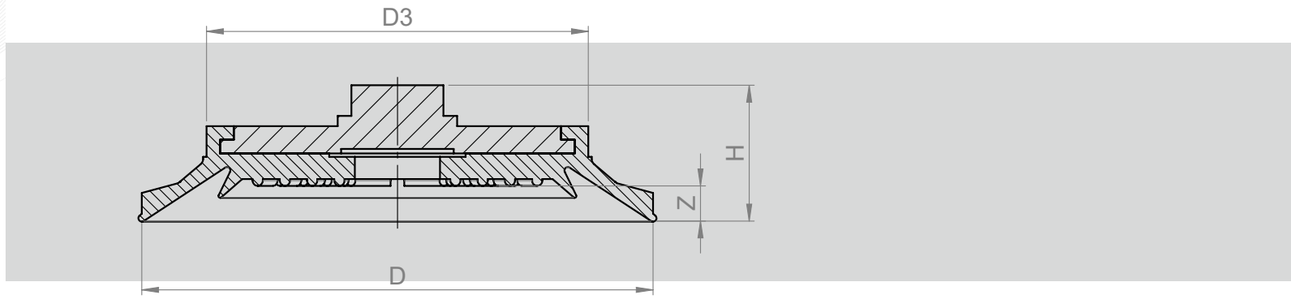

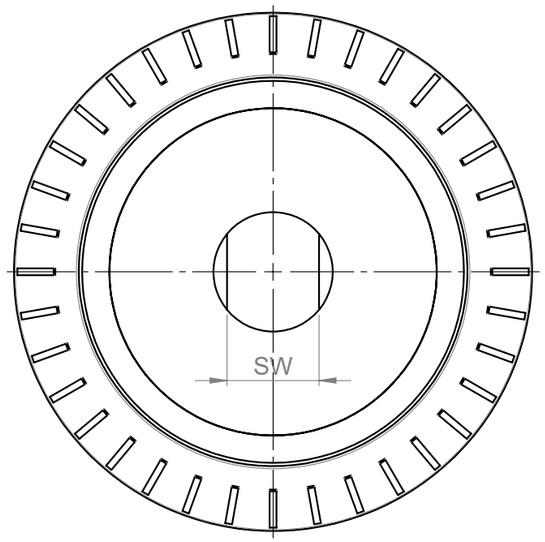

Bestelldaten

order data

Typ *Type*	Material	Art.- #		
		Saugplatte *suction plate*	Saugplattendichtung *suction plate seal*	Spannband *clamping clip*
BLSP 100 HE	NBR S	B000627	M004551	M004772
BLSP 100 HE	NBR G	B000631	M004552	M004772
BLSP 100 HE	SIR T	B000633	M004553	M004772
BLSP 150 HE	NBR S	B000713	M004234	M004744
BLSP 150 HE	NBR G	B000717	M004221	M004744
BLSP 200 HE	NBR S	F000429	M004292	M004748
BLSP 200 HE	NBR G	F000433	M004310	M004748
BLSP 200 HE	SIR T	F000436	M004365	M004748

S = schwarz / *black*, G = grau / *grey*, T = transparent, W = weiß / *white*, R = rot / *red*, B = braun / *brown*, Y = hellgelb / *light yellow*

BLSP 180 L

GLAS/GLASS

HOLZ/WOOD

METALL/METAL

SONSTIGE/OTHER

Allgemeine Informationen

general information

- universell einsetzbare Saugplatte für raue und leicht strukturierte Oberflächen
- Durchmesser: 180 mm
- mittellange Dichtlippe
- austauschbare Dichtung (mit Spannband gesichert)
- Aluminiumgrundplatte
- Bohrbild nach Kundenwunsch lieferbar

- universally applicable suction plate for coarse and lightly structured surfaces
- diameter: 180 mm
- medium-length sealing lip
- replaceable seal (clamped with clamping clip)
- aluminium base plate
- drilling template available on customer request

Technische Daten

technical data

Typ *Type*	D	D3	H	Z	Gewicht (kg) *weight (kg)*	Tragfähigkeit* (kg) / *carrying capacity* (kg)*	
						vertikal / *vertical*	horizontal
BLSP 180 L	180	146	23	6	0,640	69,00	138,00

*) siehe Seite 14 / *see page 15*

Technische Zeichnung

technical drawing

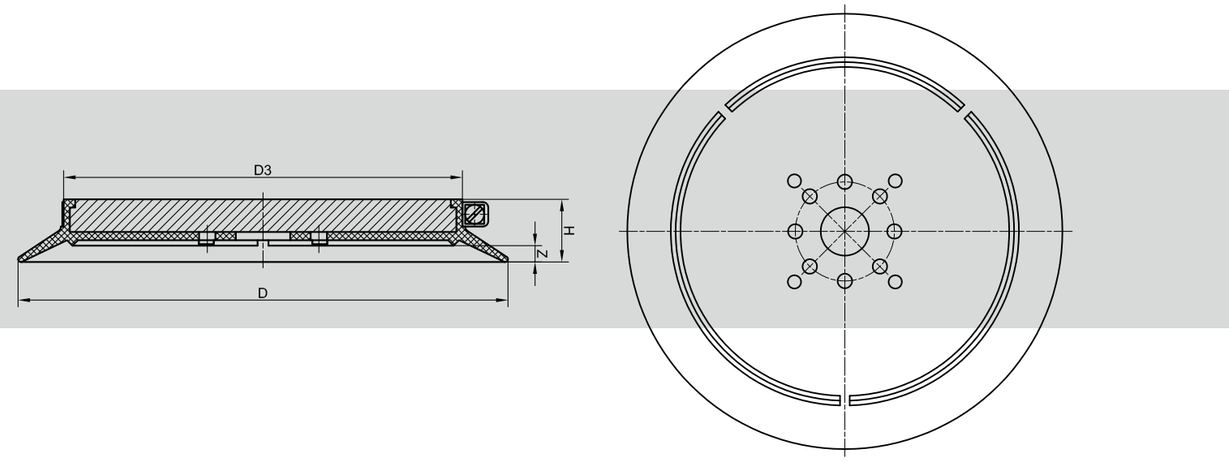

Bestelldaten

order data

Typ *Type*	Material	Art.- #		
		Saugplatte *suction plate*	Saugplattendichtung *suction plate seal*	Spannband *clamping clip*
BLSP 180 L	NBR S	B000767	M004075	M004737
BLSP 180 L	NBR G	B000768	M004076	M004737
BLSP 180 L	SIR T	B000770	M004077	M004737

S = schwarz / *black*, G = grau / *grey*, T = transparent, W = weiß / *white*, R = rot / *red*, B = braun / *brown*, Y = hellgelb / *light yellow*

Info *Note*

Diese Saugplatten sind in Kombination mit einem Aufhängebolzen auch als starre Variante erhältlich

These suction plates are also available as a rigid version when combined with a suspension bolt.

BSP 180 L, A-P

GLAS/GLASS

HOLZ/WOOD

METALL/METAL

SONSTIGE/OTHER

Allgemeine Informationen

general information

- universell einsetzbare Saugplatte für raue Oberflächen
- Durchmesser: 180 mm
- mittellange Dichtlippe
- austauschbare Dichtung (mit Spannband gesichert)
- Aluminiumgrundplatte mit A-P Aufhängung: 10° allseitig schwenkbar
- Vakuumzuführung durch den Aufhängebolzen
- Aufhängebolzen in verschiedenen Ausführungen lieferbar

- *universally applicable suction plate for coarse surfaces*
- *diameter: 180 mm*
- *medium-length sealing lip*
- *replaceable seal (clamped with clamping clip)*
- *aluminium base plate with A-P suspension: 10° pivoting on all sides*
- *central vacuum feed through the suspension bolt*
- *suspension bolts available in various sizes*

Technische Zeichnung

technical drawing

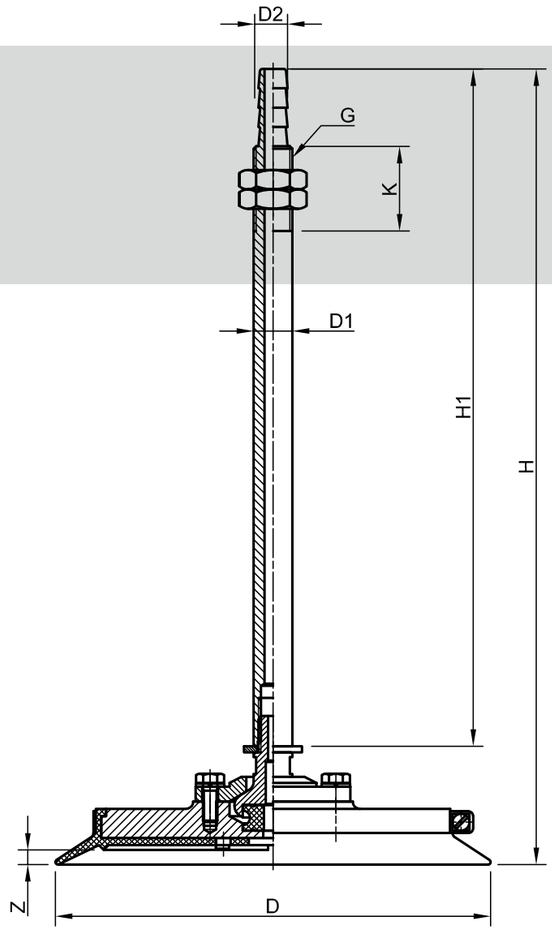

Technische Daten

technical data

Typ *Type*	D	D1	D2	G	H	H1	K	Z	Gewicht (kg) *weight (kg)*	Tragfähigkeit* (kg) / *carrying capacity* (kg)*	
										vertikal / *vertical*	horizontal
BSP 180 L, A-P	180	16	12	M 16	329	280	34	6	1,360	69,00	138,00

*) siehe Seite 14 / *see page 15*

Bestelldaten

order data

Typ *Type*	Material	Art.- #		
		Saugplatte *suction plate*	Saugplattendichtung *suction plate seal*	Spannband *clamping clip*
BSP 180 L, A-P	NBR S	B002370	M004075	M004737
BSP 180 L, A-P	NBR G	B002373	M004076	M004737
BSP 180 L, A-P	SIR T	B002379	M004077	M004737

S = schwarz / *black*, G = grau / *grey*, T = transparent, W = weiß / *white*, R = rot / *red*, B = braun / *brown*, Y = hellgelb / *light yellow*

BSP 180 L, R-K

GLAS/GLASS

HOLZ/WOOD

METALL/METAL

SONSTIGE/OTHER

Allgemeine Informationen

general information

- universell einsetzbare Saugplatte für raue Oberflächen
- Durchmesser: 180 mm
- mittellange Dichtlippe
- austauschbare Dichtung (mit Spannband gesichert)
- Aluminiumgrundplatte mit R-K Aufhängung: 10° allseitig schwenkbar
- Vakuumzuführung durch die Grundplatte
- Aufhängebolzen in verschiedenen Ausführungen lieferbar

- *universally applicable suction plate for coarse surfaces*
- *diameter: 180 mm*
- *medium-length sealing lip*
- *replaceable seal (clamped with clamping clip)*
- *aluminium base plate with R-K suspension: 10° pivoting on all sides*
- *vacuum feed through the base plate*
- *suspension bolts available in various sizes*

Technische Zeichnung

technical drawing

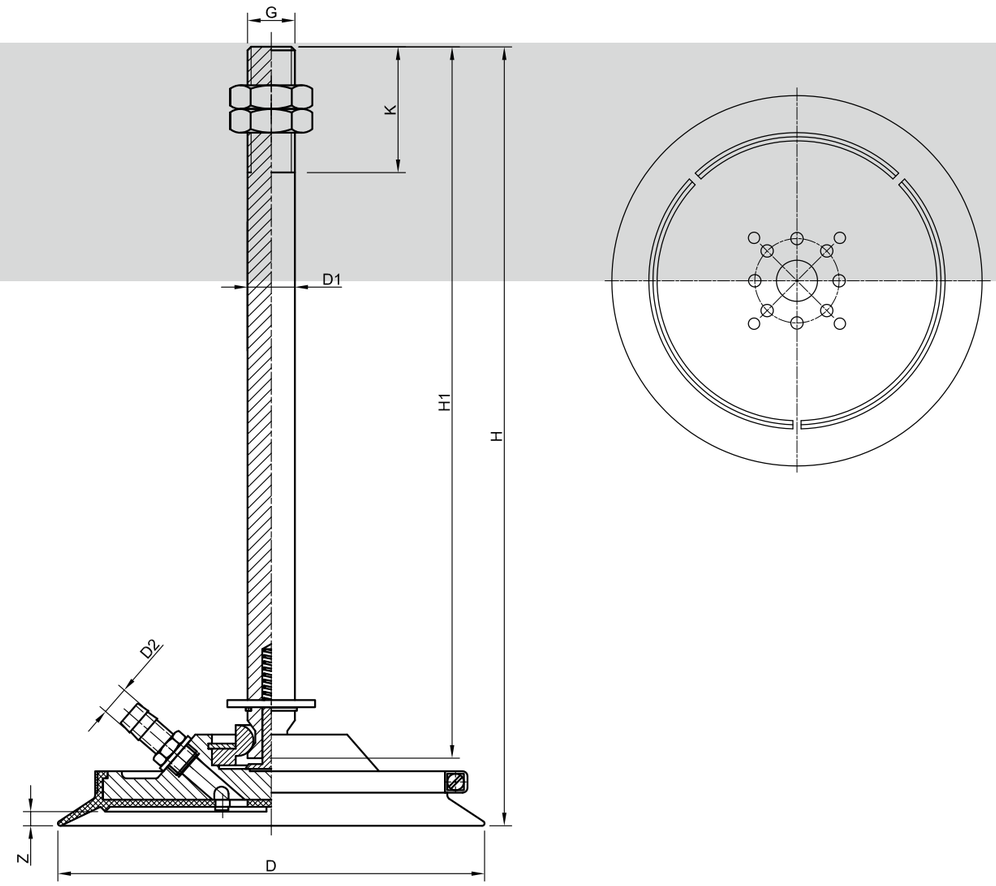

Technische Daten

technical data

Typ *Type*	D	D1	D2	G	H	H1	K	Z	Gewicht (kg) *weight (kg)*	Tragfähigkeit* (kg) / *carrying capacity* (kg)*	
										vertikal / *vertical*	horizontal
BSP 180 L, R-K	180	20	12	M 20	329	300	53	6	1,645	69,00	138,00

*) siehe Seite 14 / *see page 15*

Bestelldaten

order data

Typ *Type*	Material	Art.- #		
		Saugplatte *suction plate*	Saugplattendichtung *suction plate seal*	Spannband *clamping clip*
BSP 180 L, R-K	NBR S	B002371	M004075	M004737
BSP 180 L, R-K	NBR G	B002377	M004076	M004737
BSP 180 L, R-K	SIR T	B002385	M004077	M004737

S = schwarz / *black*, G = grau / *grey*, T = transparent, W = weiß / *white*, R = rot / *red*, B = braun / *brown*, Y = hellgelb / *light yellow*

BSP 180 L, V+D, A-P

U.a. geeignet für Anlagen von: / *Among others compatible with systems from:*

Siempelkamp, ...

HOLZ/WOOD

Allgemeine Informationen

general information

- Saugplatte mit Vereinzelungsfunktion für poröse Oberflächen (z.B. Span-, MDF und OSB Platten)
- Durchmesser: 180 mm
- lange Dichtlippe und innere Kammerdichtung
- austauschbare Dichtung (mit Spannband gesichert)
- Aluminiumgrundplatte mit A-P Aufhängung: 10° allseitig schwenkbar
- Druckluftzuführung durch den Aufhängebolzen
- Vakuumzuführung durch die Grundplatte
- Aufhängebolzen in verschiedenen Ausführungen lieferbar

- *suction plate with separating function for porous surfaces (e.g. chipboard, MDF and OSB panels)*
- *diameter: 180 mm*
- *long sealing lip and inner chamber seal*
- *replaceable seal (clamped with clamping clip)*
- *aluminium base plate with A-P suspension: 10° pivoting on all sides*
- *central compressed air feed through the suspension bolt*
- *vacuum feed through the base plate*
- *suspension bolts available in various sizes*

Technische Daten

technical data

Typ *Type*	D	D1	D2	D4	G	g	H	H1	K	Z	Gewicht (kg) *weight (kg)*	Tragfähigkeit* (kg) / *carrying capacity* (kg)*	
												vertikal / *vertical*	horizontal
BSP 180 L, V+D	180	16	14	64	M 16	1/8"	312	250	35	6	1,995	56,00	112,00

*) siehe Seite 14 / *see page 15*

Technische Zeichnung

technical drawing

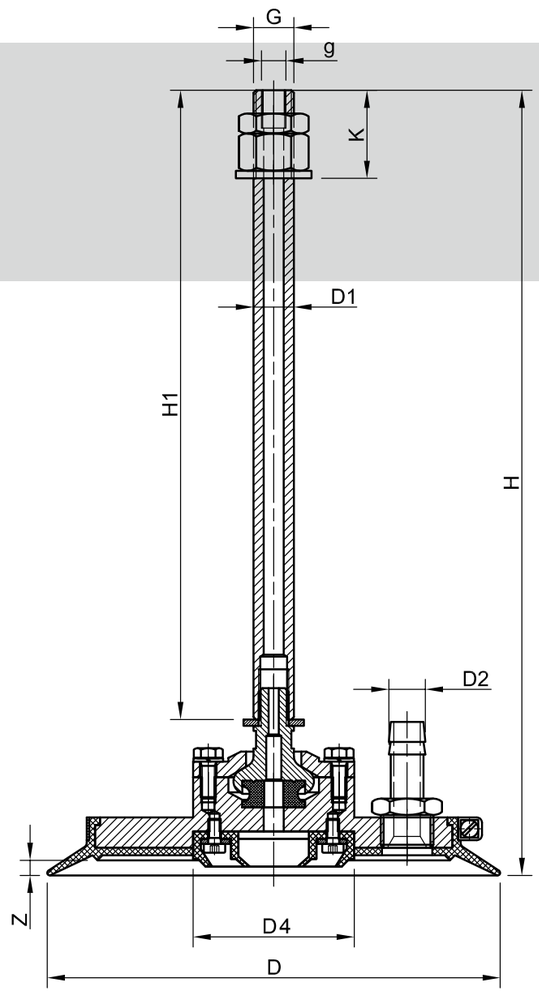

Bestelldaten

order data

Typ *Type*	Material	Art.- #			
		Saugplatte *suction plate*	Saugplattendichtung *suction plate seal*	innere Dichtung *inner seal*	Spannband *clamping clip*
BSP 180 L, V+D	NBR G	B002388	B004221	M004155	M004737
BSP 180 L, V+D	SIR T	B002390	B004258	M004225	M004737

S = schwarz / *black*, G = grau / *grey*, T = transparent, W = weiß / *white*, R = rot / *red*, B = braun / *brown*, Y = hellgelb / *light yellow*

BSP 250 L, R-K

U.a. geeignet für Anlagen von: / *Among others compatible with systems from:*

Siempelkamp, ...

HOLZ/WOOD

Allgemeine Informationen

general information

- Saugplatte für raue und strukturierte Oberflächen
- Durchmesser: 250 mm
- lange Dichtlippe
- austauschbare Dichtung (mit Spannband gesichert)
- Aluminiumgrundplatte mit R-K Aufhängung: 10° allseitig schwenkbar
- Vakuumzuführung durch die Grundplatte
- Aufhängebolzen in verschiedenen Ausführungen lieferbar

- *suction plate for coarse and structured surfaces*
- *diameter: 250 mm*
- *long sealing lip*
- *replaceable seal (clamped with clamping clip)*
- *aluminium base plate with R-K suspension: 10° pivoting on all sides*
- *vacuum feed through the base plate*
- *suspension bolts available in various sizes*

Technische Zeichnung

technical drawing

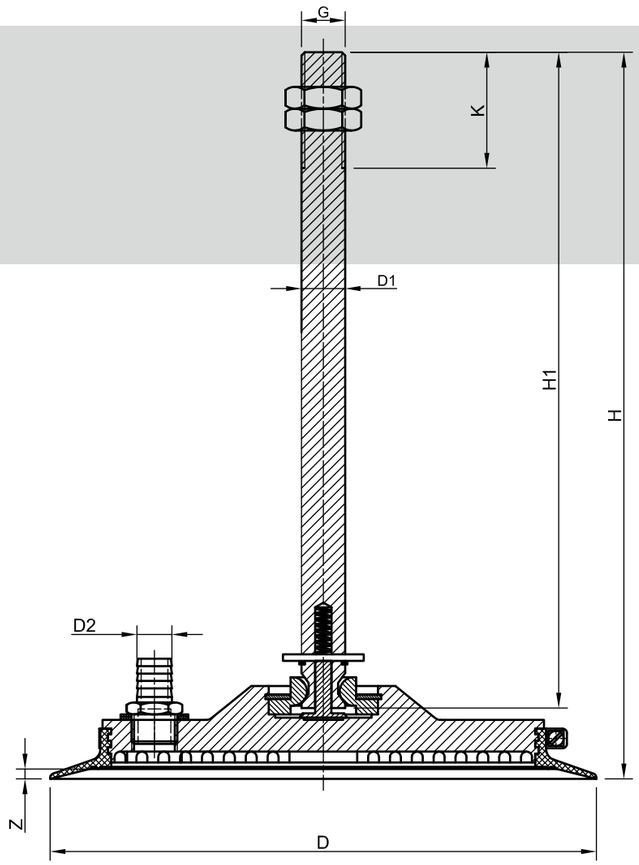

Technische Daten

technical data

Typ *Type*	D	D1	D2	G	H	K	H1	K	L	Z	Gewicht (kg) *weight (kg)*	Tragfähigkeit* (kg) *carrying capacity* (kg)*	
												vertikal / *vertical*	horizontal
BSP 250 L, R-K	250	20	16	M 20	333	53	300	53	77	4	2,650	138,00	276,00

*) siehe Seite 14 / *see page 15*

Bestelldaten

order data

Typ *Type*	Material	Art.- #		
		Saugplatte *suction plate*	Saugplattendichtung *suction plate seal*	Spannband *clamping clip*
BSP 250 L, R-K	NBR S	B002527	M004327	M004740
BSP 250 L, R-K	NBR G	B002528	M004137	M004740
BSP 250 L, R-K	SIR T	B002533	M004139	M004740

S = schwarz / *black*, G = grau / *grey*, T = transparent, W = weiß / *white*, R = rot / *red*, B = braun / *brown*, Y = hellgelb / *light yellow*

BSP 250 L, V+D, R-K

U.a. geeignet für Anlagen von: / *Among others compatible with systems from:*

Siempelkamp, ...

HOLZ/WOOD

Allgemeine Informationen

general information

- Saugplatte mit Vereinzelungsfunktion für poröse Oberflächen (z.B. Span-, MDF und OSB Platten)
- Durchmesser: 250 mm
- lange Dichtlippe und innere Kammerdichtung
- Austauschbare Dichtung (mit Spannband gesichert)
- Aluminiumgrundplatte mit R-K Aufhängung: 10° allseitig schwenkbar
- Vakuum- und Druckluftzuführung durch die Grundplatte
- Aufhängebolzen in verschiedenen Ausführungen lieferbar

- *suction plate with separating function for porous surfaces (e.g. chipboard, MDF and OSB panels)*
- *diameter: 250 mm*
- *long sealing lip and inner chamber seal*
- *replaceable seal (clamped with clamping clip)*
- *aluminium base plate with R-K suspension: 10° pivoting on all sides*
- *vacuum and compressed air feed through the base plate*
- *suspension bolts available in various sizes*

Technische Zeichnung

technical drawing

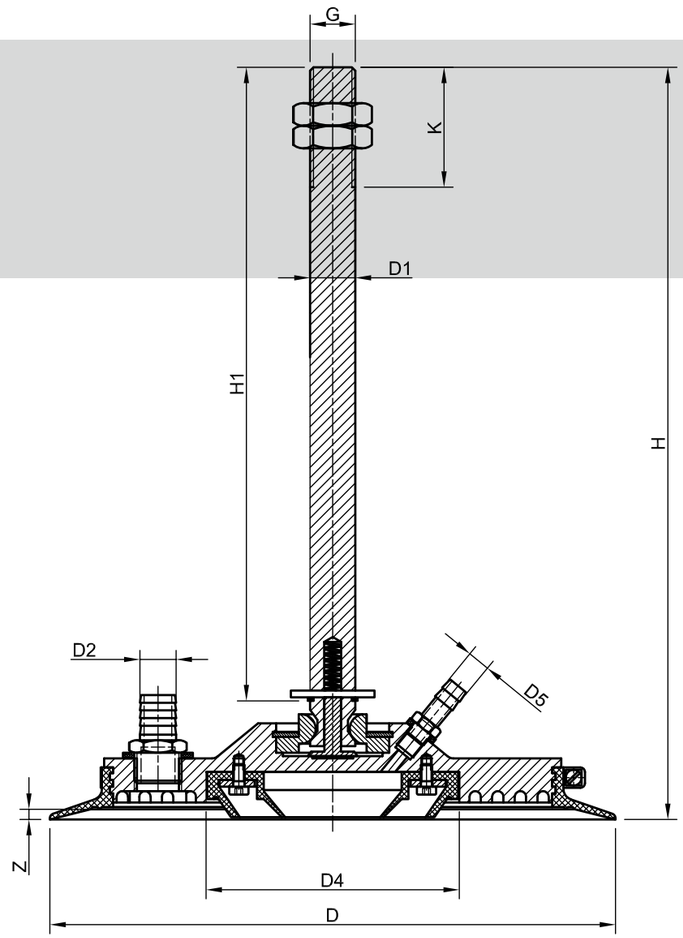

Technische Daten

technical data

Typ *Type*	D	D1	D2	D4	D5	G	H	H1	K	Z	Gewicht (kg) *weight (kg)*	Tragfähigkeit* (kg) *carrying capacity* (kg)*	
												vertikal / *vertical*	horizontal
BSP 250 L,V+D	250	20	16	111	10	M 20	332	300	53	4	2,655	99,00	199,00

*) siehe Seite 14 / *see page 15*

Bestelldaten

order data

Typ *Type*	Material	Art.- #			
		Saugplatte *suction plate*	Saugplattendichtung *suction plate seal*	innere Dichtung *inner seal*	Spannband *clamping clip*
BSP 250 L, V+D	NBR G	B002540	M004137	M004086	M004740
BSP 250 L, V+D	SIR T	B002545	M004139	M004087	M004740

S = schwarz / *black*, G = grau / *grey*, T = transparent, W = weiß / *white*, R = rot / *red*, B = braun / *brown*, Y = hellgelb / *light yellow*

BSP 200 PK, A-P

U.a. geeignet für Anlagen von: / *Among others compatible with systems from:*

Pannkoke, ...

GLAS/GLASS

HOLZ/WOOD

METALL/METAL

SONSTIGE/OTHER

Allgemeine Informationen

general information

- Saugplatte für raue und strukturierte Oberflächen
- Durchmesser: 200 mm
- lange Dichtlippe, Rillengummiauflage und zusätzliche Dichtlippe
- austauschbare Dichtung (mit Spannband gesichert)
- Aluminiumgrundplatte mit A-P Aufhängung: 10° allseitig schwenkbar
- Vakuumzuführung durch den Aufhängebolzen
- Saugplatte ohne Aufhängebolzen auf Seite 116

- *suction plate for coarse and structured surfaces*
- *diameter: 200 mm*
- *long sealing lip, groove rubber support and additional sealing lip*
- *replaceable seal (clamped with clamping clip)*
- *aluminium base plate with A-P suspension: 10° pivoting on all sides*
- *central vacuum feed through the suspension bolt*
- *suction plate without suspension bolt see page 116*

Technische Zeichnung

technical drawing

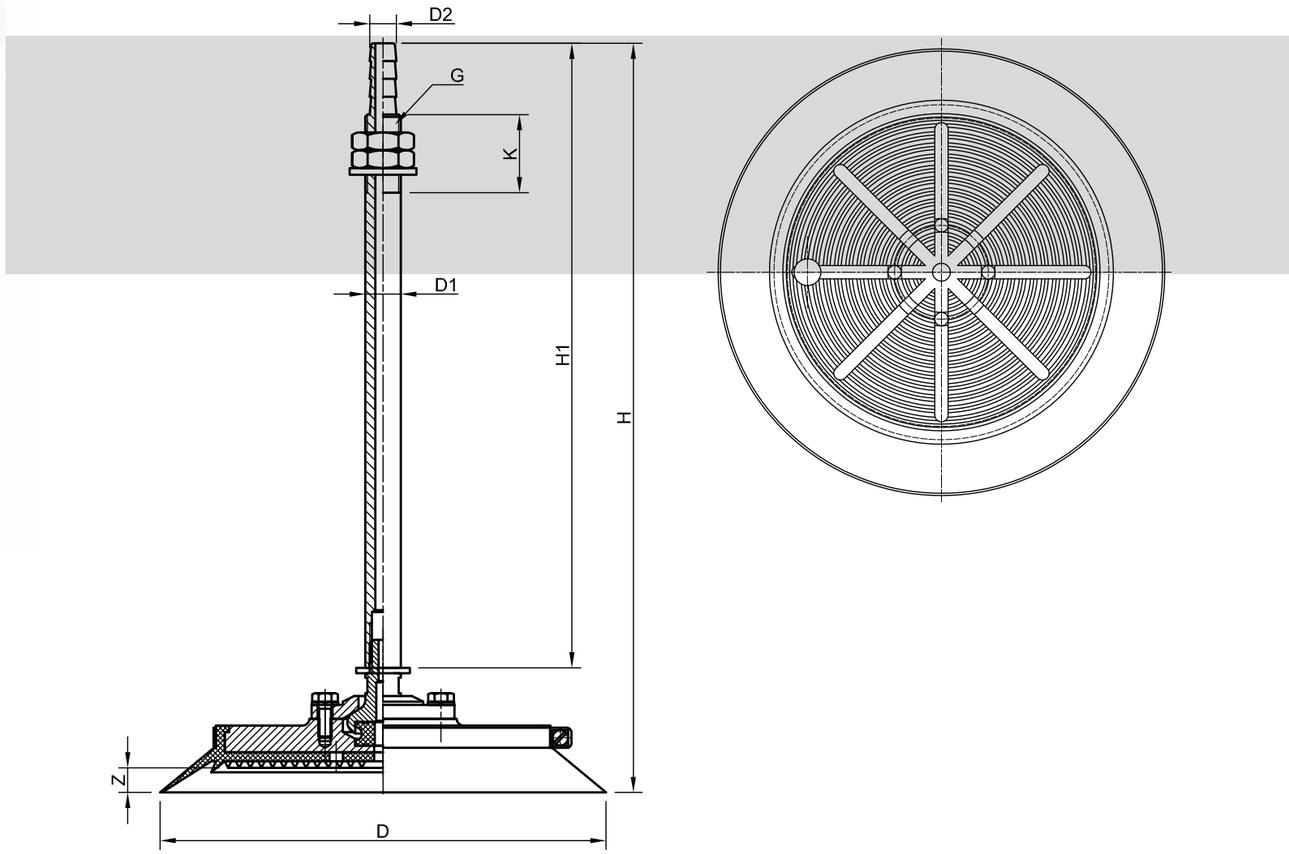

Technische Daten

technical data

Typ *Type*	D	D1	D2	G	H	H1	K	Z	Gewicht (kg) *weight (kg)*	Tragfähigkeit* (kg) / *carrying capacity* (kg)*	
										vertikal / *vertical*	horizontal
BSP 200 PK, A-P	200	16	12	M 16	336	280	34	11	1,170	77,00	155,00

*) siehe Seite 14 / *see page 15*

Bestelldaten

order data

Typ *Type*	Material	Art.- #		
		Saugplatte *suction plate*	Saugplattendichtung *suction plate seal*	Spannband *clamping clip*
BSP 200 PK, A-P	NBR S	B002410	M004268	M004748
BSP 200 PK, A-P	NBR G	B002413	M004275	M004748
BSP 200 PK, A-P	SIR T	B002432	M004364	M004748

S = schwarz / *black*, G = grau / *grey*, T = transparent, W = weiß / *white*, R = rot / *red*, B = braun / *brown*, Y = hellgelb / *light yellow*

BSP 200 PK, R-K

U.a. geeignet für Anlagen von: / *Among others compatible with systems from:*

Pannkoke, ...

GLAS/GLASS

HOLZ/WOOD

METALL/METAL

SONSTIGE/OTHER

Allgemeine Informationen

general information

- Saugplatte für raue und strukturierte Oberflächen
- Durchmesser: 200 mm
- lange Dichtlippe, Rillengummiauflage und zusätzliche Dichtlippe
- austauschbare Dichtung (mit Spannband gesichert)
- Aluminiumgrundplatte mit R-K Aufhängung: 10° allseitig schwenkbar
- Vakuumzuführung durch die Grundplatte
- Aufhängebolzen in verschiedenen Ausführungen lieferbar
- Saugplatte ohne Aufhängebolzen auf Seite 116

- *suction plate for coarse and structured surfaces*
- *diameter: 200 mm*
- *long sealing lip, groove rubber support and additional sealing lip*
- *replaceable seal (clamped with clamping clip)*
- *aluminium base plate with R-K suspension: 10° pivoting on all sides*
- *vacuum feed through the base plate*
- *suspension bolts available in various sizes*
- *suction plate without suspension bolt see page 116*

Technische Zeichnung

technical drawing

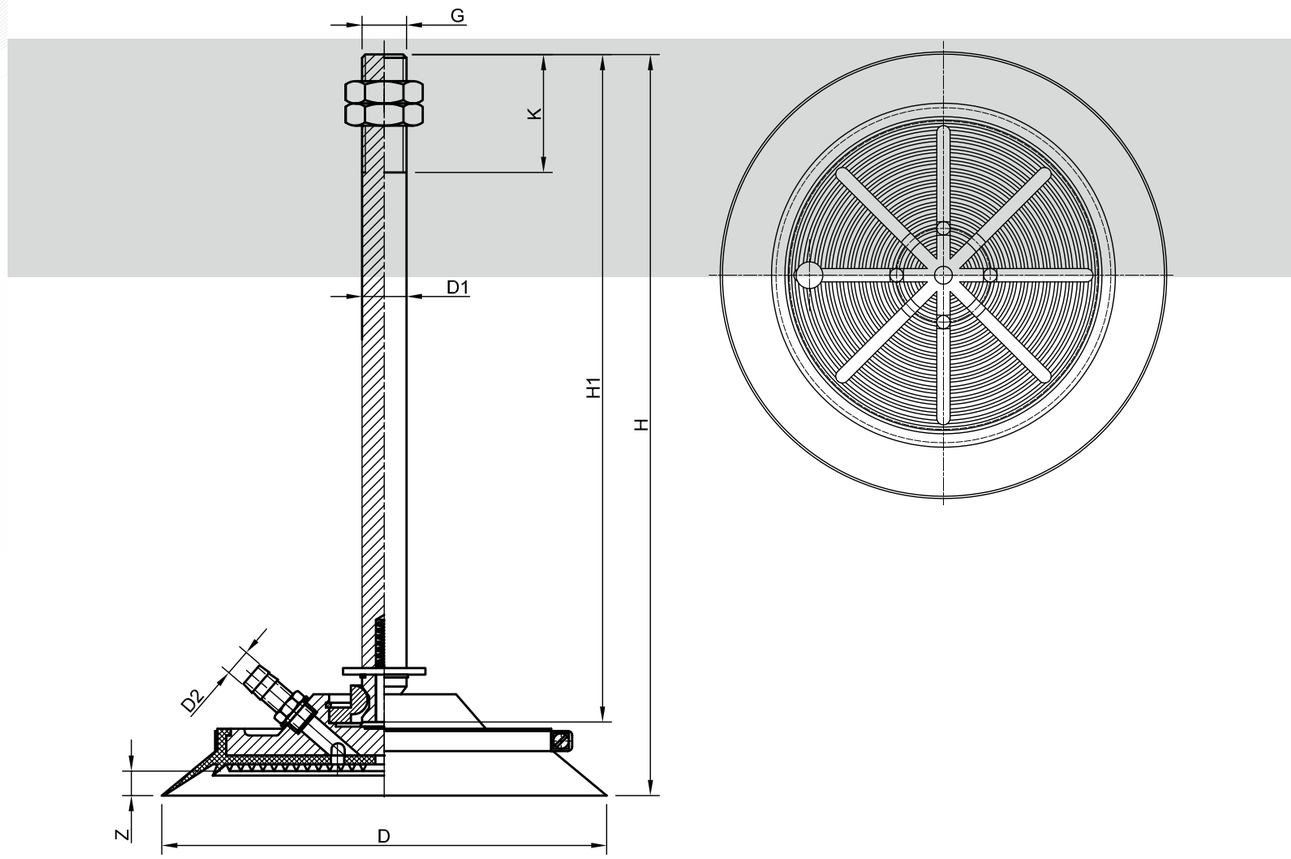

Technische Daten

technical data

Typ *Type*	D	D1	D2	G	H	H1	K	Z	Gewicht (kg) *weight (kg)*	Tragfähigkeit* (kg) / *carrying capacity* (kg)*	
										vertikal / *vertical*	horizontal
BSP 200 PK, R-K	200	20	12	M 20	333	300	53	11	1,740	77,00	155,00

*) siehe Seite 14 / *see page 15*

Bestelldaten

order data

Typ *Type*	Material	Art.- #		
		Saugplatte *suction plate*	Saugplattendichtung *suction plate seal*	Spannband *clamping clip*
BSP 200 PK, R-K	NBR S	B002412	M004268	M004748
BSP 200 PK, R-K	NBR G	B002430	M004275	M004748
BSP 200 PK, R-K	SIR T	B002437	M004364	M004748

S = schwarz / *black*, G = grau / *grey*, T = transparent, W = weiß / *white*, R = rot / *red*, B = braun / *brown*, Y = hellgelb / *light yellow*

BSP Speedmaster PV

U.a. geeignet für Anlagen von: / *Among others compatible with systems from:*

Ima-Meinert, Maw, ...

HOLZ/WOOD

Allgemeine Informationen

general information

- Saugplatte für glatte Oberflächen und für den Einsatz in schnell taktenden Anlagen
- Durchmesser: 70 mm, 100 mm und 200 mm
- mittellange Dichtlippe
- austauschbare Dichtung (hält durch Eigenspannung auf der Grundplatte)
- Aluminiumgrundplatte
- Vakuumzuführung durch den Aufhängebolzen
- mit Kunststoff-Tastventil: Vakuumfreigabe beim Aufsetzen auf das Werkstück

- *suction plate for smooth surfaces and for use in fast-cycling systems*
- *diameter: 70 mm, 100 mm and 200 mm*
- *medium-length sealing lip*
- *replaceable seal (held on the base plate by internal stress)*
- *aluminium base plate*
- *central vacuum feed through the suspension bolt*
- *with plastic pin valve: vacuum release with placement on the workpiece*

Technische Daten

technical data

Typ *Type*	D	D1	D2	G	H	H1	K	Z	Gewicht (kg) *weight (kg)*	Tragfähigkeit* (kg) *carrying capacity* (kg)*	
										vertikal / *vertical*	horizontal
BSP 70 PV	70	20	12	M 20 x 1,5	318	270	25	3	0,338	10,00	20,00
BSP 100 PV	100	20	12	M 20 x 1,5	332	274	25	5	0,866	19,00	38,00
BSP 200 PV	200	20	12	M 20 x 1,5	387	310	25	5	1,055	86,00	173,00

*) siehe Seite 14 / *see page 15*

Technische Zeichnung

technical drawing

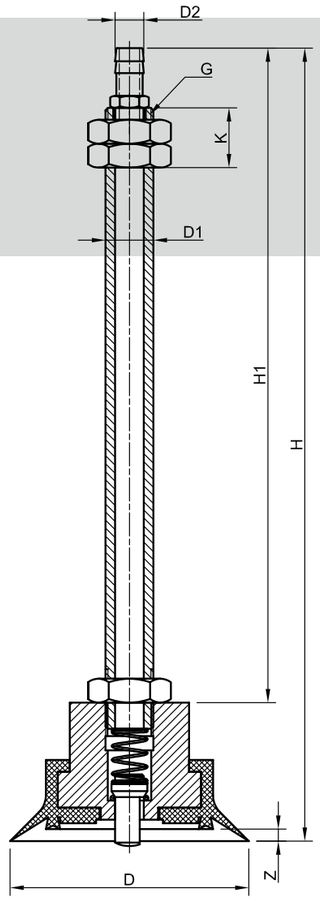

Bestelldaten

order data

Typ *Type*	Material	Art.- #	
		Saugplatte *suction plate*	Saugplattendichtung *suction plate seal*
BSP 70 PV	NBR S	B002109	M004582
BSP 70 PV	NBR G	B002110	M004149
BSP 70 PV	SIR T	B002115	M004436
BSP 100 PV	NBR S	B002135	M004597
BSP 100 PV	NBR G	B002136	M004148
BSP 100 PV	SIR T	B002138	M004592
BSP 200 PV	NBR G	B002452	M004174
BSP 200 PV	SIR T	B002453	M004195

S = schwarz / *black*, G = grau / *grey*, T = transparent, W = weiß / *white*, R = rot / *red*, B = braun / *brown*, Y = hellgelb / *light yellow*

BLSP R

GLAS/GLASS
HOLZ/WOOD
METALL/METAL
SONSTIGE/OTHER

Allgemeine Informationen

general information

- universell einsetzbare Saugplatte für glatte Oberflächen
- Durchmesser: 110 mm, 160 mm und 250 mm
- kurze Dichtlippe und Rillengummiauflage
- austauschbare Dichtung (mit Spannband gesichert)
- Aluminium- oder Stahlgrundplatte
- Bohrbild nach Kundenwunsch lieferbar

- *universally applicable suction plate for smooth surfaces*
- *diameter: 110 mm, 160 mm and 250 mm*
- *short sealing lip and groove rubber support*
- *replaceable seal (clamped with clamping clip)*
- *aluminium or steel base plate*
- *drilling template available on customer request*

Technische Daten

technical data

Typ *Type*	D	D3	H	Z	Gewicht (kg) *weight (kg)*	Tragfähigkeit* (kg) / *carrying capacity* (kg)*	
						vertikal / *vertical*	horizontal
BLSP 110 R	110	96	21	4	0,272	25,00	51,00
BLSP 160 R	160	145	21	4	0,666	57,00	115,00
BLSP 250 R	250	236	21	4	1,701	143,00	286,00

*) siehe Seite 14 / *see page 15*

Technische Zeichnung

technical drawing

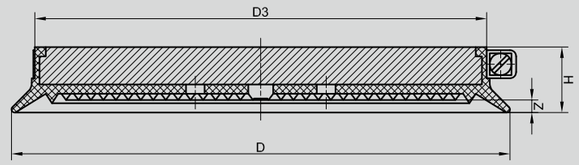

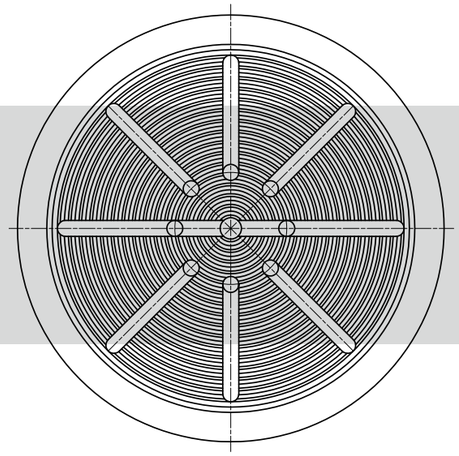

Bestelldaten

order data

Typ *Type*	Material	Art.- #		
		Saugplatte *suction plate*	Saugplattendichtung *suction plate seal*	Spannband *clamping clip*
BLSP 110 R	NBR S	B000634	M004067	M004736
BLSP 110 R	NBR G	B000638	M004069	M004736
BLSP 110 R	SIR T	B000643	M004070	M004736
BLSP 160 R	NBR S	B000718	M004071	M004737
BLSP 160 R	NBR G	B000721	M004072	M004737
BLSP 160 R	SIR T	F000378	M004073	M004737
BLSP 250 R	NBR S	B000863	M004079	M004739
BLSP 250 R	NBR G	B000867	M004081	M004739
BLSP 250 R	SIR T	B000870	M004082	M004739

S = schwarz / *black*, G = grau / *grey*, T = transparent, W = weiß / *white*, R = rot / *red*, B = braun / *brown*, Y = hellgelb / *light yellow*

Info *Note*

Diese Saugplatten sind in Kombination mit einem Aufhängebolzen auch als starre Variante erhältlich

These suction plates are also available as a rigid version when combined with a suspension bolt.

BSP R, A-P

GLAS/GLASS
HOLZ/WOOD
METALL/METAL
SONSTIGE/OTHER

Allgemeine Informationen

general information

- universell einsetzbare Saugplatte für glatte Oberflächen
- Durchmesser: 110 mm, 160 mm und 250 mm
- kurze Dichtlippe und Rillengummiauflage
- austauschbare Dichtung (mit Spannband gesichert)
- Aluminiumgrundplatte mit A-P Aufhängung: 10° allseitig schwenkbar
- Vakuumzuführung durch den Aufhängebolzen
- Aufhängebolzen in verschiedenen Ausführungen lieferbar

- *universally applicable suction plate for smooth surfaces*
- *diameter: 110 mm, 160 mm and 250 mm*
- *short sealing lip and groove rubber support*
- *replaceable seal (clamped with clamping clip)*
- *aluminium base plate with A-P suspension: 10° pivoting on all sides*
- *central vacuum feed through the suspension bolt*
- *suspension bolts available in various sizes*

Technische Daten

technical data

Typ *Type*	D	D1	D2	G	H	H1	K	Z	Gewicht (kg) *weight (kg)*	Tragfähigkeit* (kg) / *carrying capacity* (kg)*	
										vertikal / *vertical*	horizontal
BSP 110 R, A-P	110	16	12	M16	330	280	34	4	0,730	25,00	51,00
BSP 160 R, A-P	160	16	12	M16	330	280	34	4	1,074	57,00	115,00
BSP 250 R, A-P	250	20	14	M 20	376	311	59	4	2,666	143,00	286,00

*) siehe Seite 14 / *see page 15*

Technische Zeichnung

technical drawing

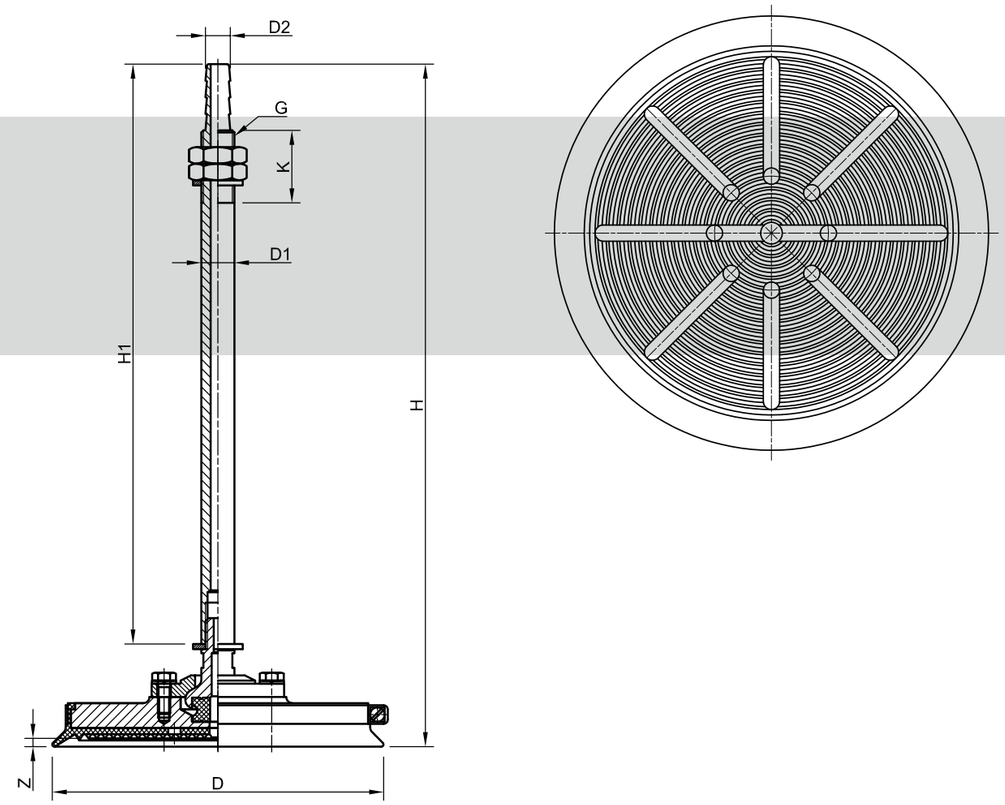

Bestelldaten

order data

Typ *Type*	Material	Art.- #		
		Saugplatte *suction plate*	Saugplattendichtung *suction plate seal*	Spannband *clamping clip*
BSP 110 R, A-P	NBR S	B002159	M004067	M004736
BSP 110 R, A-P	NBR G	B002168	M004069	M004736
BSP 110 R, A-P	SIR T	B002179	M004070	M004736
BSP 160 R, A-P	NBR S	B002247	M004071	M004737
BSP 160 R, A-P	NBR G	B002252	M004072	M004737
BSP 160 R, A-P	SIR T	B002262	M004073	M004737
BSP 250 R, A-P	NBR S	B002502	M004079	M004739
BSP 250 R, A-P	NBR G	B002512	M004081	M004739
BSP 250 R, A-P	SIR T	B002522	M004082	M004739

S = schwarz / *black*, G = grau / *grey*, T = transparent, W = weiß / *white*, R = rot / *red*, B = braun / *brown*, Y = hellgelb / *light yellow*

BSP R, R-K

GLAS/GLASS

HOLZ/WOOD

METALL/METAL

SONSTIGE/OTHER

Allgemeine Informationen

general information

- universell einsetzbare Saugplatte für glatte Oberflächen
- Durchmesser: 110 mm, 160 mm und 250 mm
- kurze Dichtlippe und Rillengummiauflage
- austauschbare Dichtung (mit Spannband gesichert)
- Aluminiumgrundplatte mit R-K Aufhängung: 10° allseitig schwenkbar
- Vakuumzuführung durch die Grundplatte
- Aufhängebolzen in verschiedenen Ausführungen lieferbar

- *universally applicable suction plate for smooth surfaces*
- *diameter: 110 mm, 160 mm and 250 mm*
- *short sealing lip and groove rubber support*
- *replaceable seal (clamped with clamping clip)*
- *aluminium base plate with R-K suspension: 10° pivoting on all sides*
- *vacuum feed through the base plate*
- *suspension bolts available in various sizes*

Technische Daten

technical data

Typ *Type*	D	D1	D2	G	H	H1	K	Z	Gewicht (kg) *weight (kg)*	Tragfähigkeit* (kg) / *carrying capacity* (kg)*	
										vertikal / *vertical*	horizontal
BSP 110 R, R-K	110	20	12	M 20	330	300	53	4	1,287	25,00	51,00
BSP 160 R, R-K	160	20	12	M 20	330	300	53	4	1,644	57,00	115,00
BSP 250 R, R-K	250	20	12	M 20	330	300	53	4	2,708	143,00	286,00

*) siehe Seite 14 / *see page 15*

Technische Zeichnung

technical drawing

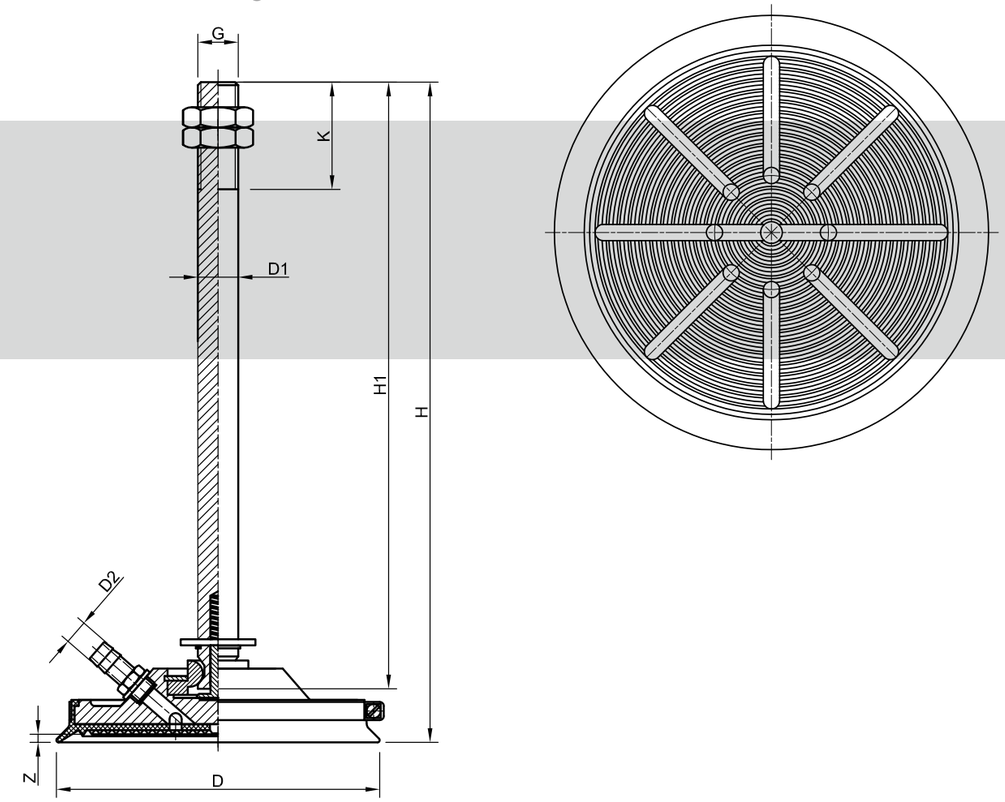

Bestelldaten

order data

Typ *Type*	Material	Art.- #		
		Saugplatte *suction plate*	Saugplattendichtung *suction plate seal*	Spannband *clamping clip*
BSP 110 R, R-K	NBR S	B002162	M004067	M004736
BSP 110 R, R-K	NBR G	B002173	M004069	M004736
BSP 110 R, R-K	SIR T	B002180	M004070	M004736
BSP 160 R, R-K	NBR S	B002250	M004071	M004737
BSP 160 R, R-K	NBR G	B002256	M004072	M004737
BSP 160 R, R-K	SIR T	B002265	M004073	M004737
BSP 250 R, R-K	NBR S	B002508	M004079	M004739
BSP 250 R, R-K	NBR G	B002517	M004081	M004739
BSP 250 R, R-K	SIR T	B002523	M004082	M004739

S = schwarz / *black*, G = grau / *grey*, T = transparent, W = weiß / *white*, R = rot / *red*, B = braun / *brown*, Y = hellgelb / *light yellow*

BSP 95 RBO

U.a. geeignet für Anlagen von: / *Among others compatible with systems from:*

Biesse-RBO, ...

HOLZ/WOOD

Allgemeine Informationen

general information

- Saugplatte für glatte Oberflächen
- Durchmesser: 95 mm
- Aluminiumaufnahme mit Gegenplatte
- starrer Aufhängebolzen aus Aluminium
- Tastventil

- *suction plate for smooth surfaces*
- *Diameter: 95 mm*
- *aluminium support with counter plate*
- *rigid aluminium suspension bolt*
- *pin valve*

Technische Zeichnung

technical drawing

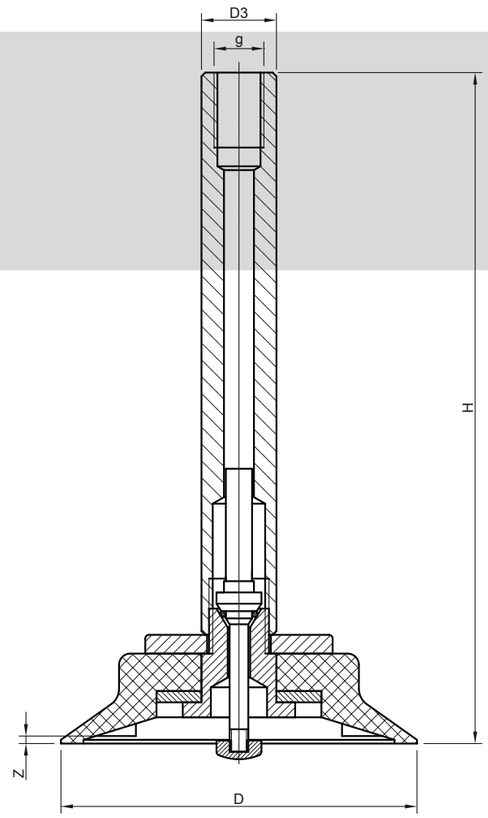

Technische Daten

technical data

Typ *Type*	D	D3	g	H	Z	Gewicht (kg) *weight (kg)*	Tragfähigkeit* (kg) / *carrying capacity* (kg)*	
							vertikal / *vertical*	horizontal
BSP 95 RBO	95	20	1/4"	179	2	0,210	16,00	33,00

*) siehe Seite 14 / *see page 15*

Bestelldaten

order data

Typ *Type*	Material	Art.- #		
		Saugplatte *suction plate*	Saugplattendichtung *suction plate seal*	Ersatzventil-Satz *replacement valve set*
BSP 95 RBO	NBR G	B002129	M004471	-
BSP 95 RBO	NK G	B002132	M004232	-
Ersatzventil-Satz RBO-TV *replacement valve set RBO-TV*	-	-	-	B001095

S = schwarz / *black*, G = grau / *grey*, T = transparent, W = weiß / *white*, R = rot / *red*, B = braun / *brown*, Y = hellgelb / *light yellow*

BLSP RL

GLAS/GLASS

HOLZ/WOOD

METALL/METAL

SONSTIGE/OTHER

Info *Note*

Diese Saugplatten sind in Kombination mit einem Aufhängebolzen auch als starre Variante erhältlich

These suction plates are also available as a rigid version when combined with a suspension bolt.

Allgemeine Informationen

general information

- universell einsetzbare Saugplatte für glatte und leicht strukturierte Oberflächen
- Durchmesser: 120 mm bis 400 mm
- mittellange Dichtlippe und Rillengummiauflage
- austauschbare Dichtung (mit Spannband gesichert)
- Aluminium- oder Stahlgrundplatte
- Bohrbild nach Kundenwunsch lieferbar

- universally applicable suction plate for smooth and lightly structured surfaces
- diameter: 120 mm to 400 mm
- medium-length sealing lip and groove rubber support
- replaceable seal (clamped with clamping clip)
- aluminium or steel base plate
- drilling template available on customer request

Technische Daten

technical data

Typ *Type*	D	D3	H	Z	Gewicht (kg) *weight (kg)*	Tragfähigkeit* (kg) / *carrying capacity* (kg)*	
						vertikal / *vertical*	horizontal
BLSP 120 RL	120	96	22	6	0,250	29,00	58,00
BLSP 180 RL	180	148	23	6	0,650	65,00	130,00
BLSP 200 RL	200	150	30	10	0,770	77,00	155,00
BLSP 230 RL	232	198	23	6	1,050	116,00	232,00
BLSP 270 RL	270	235	22	6	1,750	162,00	324,00
BLSP 290 RL	290	240	30	10	1,900	162,00	324,00
BLSP 320 RL	320	270	30	10	2,450	223,00	447,00
BLSP 350 RL	350	300	30	10	2,900	230,00	461,00
BLSP 400 RL	400	350	30	10	3,850	311,00	622,00

*) siehe Seite 14 / *see page 15*

Technische Zeichnung

technical drawing

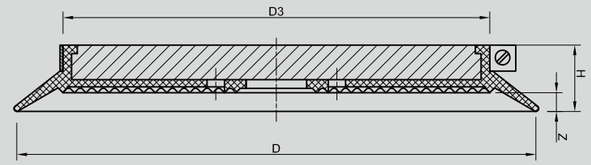

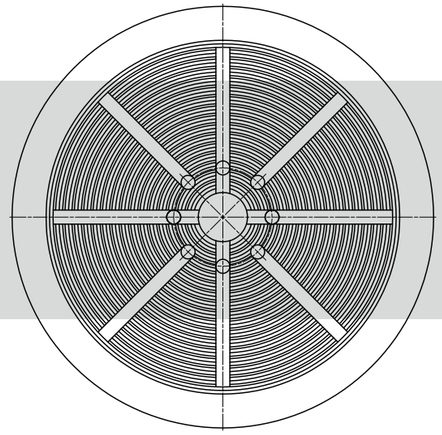

Bestelldaten

order data

Typ *Type*	Material	Art.- #		
		Saugplatte *suction plate*	Saugplattendichtung *suction plate seal*	Spannband *clamping clip*
BLSP 120 RL	NBR S	B000645	M004266	M004736
BLSP 120 RL	NBR G	B000653	M004273	M004736
BLSP 120 RL	SIR T	B000668	M004360	M004736
BLSP 180 RL	NBR S	B000733	M004229	M004737
BLSP 180 RL	NBR G	B000745	M004357	M004737
BLSP 180 RL	SIR T	B000756	M004362	M004737
BLSP 200 RL	NBR S	B000803	M004451	M004748
BLSP 200 RL	NBR G	B000811	M004481	M004748
BLSP 200 RL	SIR T	B000816	M004609	M004748
BLSP 230 RL	NBR S	B000827	M004410	M004750
BLSP 230 RL	NBR G	B000843	M004412	M004750
BLSP 230 RL	SIR T	B000850	M004413	M004750
BLSP 270 RL	NBR S	B000879	M004254	M004739
BLSP 270 RL	NBR G	B000890	M004291	M004739
BLSP 270 RL	SIR T	B000900	M004255	M004739
BLSP 290 RL	NBR S	B000916	M004368	M004751
BLSP 290 RL	NBR G	B000928	M004373	M004751
BLSP 290 RL	SIR T	B000938	M004374	M004751
BLSP 320 RL	NBR S	B000945	M004378	M004753
BLSP 320 RL	NBR G	B000959	M004473	M004753
BLSP 320 RL	SIR T	B000974	M004577	M004753
BLSP 350 RL	NBR S	B000984	M004419	M004754
BLSP 350 RL	NBR G	B000998	M004420	M004754
BLSP 350 RL	SIR T	B001006	M004593	M004754
BLSP 400 RL	NBR S	B001012	M004416	M004755
BLSP 400 RL	NBR G	B001027	M004418	M004755
BLSP 400 RL	SIR T	B001032	M004594	M004755

S = schwarz / *black*, G = grau / *grey*, T = transparent, W = weiß / *white*, R = rot / *red*, B = braun / *brown*, Y = hellgelb / *light yellow*

BSP RL, A-P

GLAS/GLASS

HOLZ/WOOD

METALL/METAL

SONSTIGE/OTHER

Allgemeine Informationen

general information

- universell einsetzbare Saugplatte für glatte und leicht strukturierte Oberflächen
- Durchmesser: 120 mm bis 400 mm
- mittellange Dichtlippe und Rillengummiauflage
- austauschbare Dichtung (mit Spannband gesichert)
- Aluminiumgrundplatte mit A-P Aufhängung: 10° allseitig schwenkbar
- Vakuumzuführung durch den Aufhängebolzen
- Aufhängebolzen in verschiedenen Ausführungen lieferbar

- universally applicable suction plate for smooth and lightly structured surfaces
- diameter: 120 mm to 400 mm
- medium-length sealing lip and groove rubber support
- replaceable seal (clamped with clamping clip)
- aluminium base plate with A-P suspension: 10° pivoting on all sides
- central vacuum feed through the suspension bolt
- suspension bolts available in various sizes

Technische Daten

technical data

Typ *Type*	D	D1	D2	G	H	H1	K	Z	Gewicht (kg) *weight (kg)*	Tragfähigkeit* (kg) / *carrying capacity* (kg)*	
										vertikal / *vertical*	horizontal
BSP 120 RL, A-P	120	16	12	M 16	330	280	34	6	0,736	29,00	58,00
BSP 180 RL, A-P	180	16	12	M 16	330	280	34	6	1,093	65,00	130,00
BSP 200 RL, A-P	200	16	12	M 16	335	280	34	10	1,193	77,00	155,00
BSP 230 RL, A-P	230	20	14	M 20	377	311	59	6	2,184	116,00	232,00
BSP 270 RL, A-P	270	20	14	M 20	377	311	59	5	2,745	162,00	324,00
BSP 290 RL, A-P	290	20	14	M 20	384	311	59	10	2,875	162,00	324,00
BSP 320 RL, A-P	320	20	14	M 20	369	311	59	10	2,975	223,00	447,00
BSP 350 RL, A-P	350	20	14	M 20	369	311	59	10	3,040	230,00	461,00
BSP 400 RL, A-P	400	20	14	M 20	369	311	59	10	4,200	311,00	622,00

*) siehe Seite 14 / *see page 15*

Technische Zeichnung

technical drawing

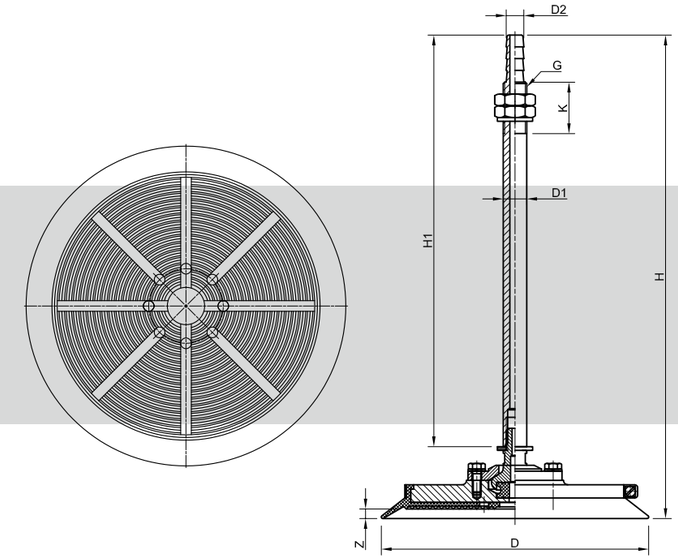

Bestelldaten

order data

Typ *Type*	Material	Art.- #		
		Saugplatte *suction plate*	Saugplattendichtung *suction plate seal*	Spannband *clamping clip*
BSP 120 RL, A-P	NBR S	B002183	M004266	M004736
BSP 120 RL, A-P	NBR G	B002196	M004273	M004736
BSP 120 RL, A-P	SIR T	B002206	M004360	M004736
BSP 180 RL, A-P	NBR S	B002340	M004229	M004737
BSP 180 RL, A-P	NBR G	B002350	M004357	M004737
BSP 180 RL, A-P	SIR T	B002359	M004362	M004737
BSP 200 RL, A-P	NBR S	B002457	M004451	M004748
BSP 200 RL, A-P	NBR G	B002459	M004481	M004748
BSP 200 RL, A-P	SIR T	B002462	M004609	M004748
BSP 230 RL, A-P	NBR S	B002479	M004410	M004750
BSP 230 RL, A-P	NBR G	B002482	M004412	M004750
BSP 230 RL, A-P	SIR T	B002492	M004413	M004750
BSP 270 RL, A-P	NBR S	B002549	M004254	M004739
BSP 270 RL, A-P	NBR G	B002552	M004291	M004739
BSP 270 RL, A-P	SIR T	F001343	M004255	M004739
BSP 290 RL, A-P	NBR S	B002572	M004368	M004751
BSP 290 RL, A-P	NBR G	B002579	M004373	M004751
BSP 290 RL, A-P	SIR T	B002584	M004374	M004751
BSP 320 RL, A-P	NBR S	B002586	M004378	M004753
BSP 320 RL, A-P	NBR G	B002589	M004473	M004753
BSP 320 RL, A-P	SIR T	B002592	M004577	M004753
BSP 350 RL, A-P	NBR S	B002594	M004419	M004754
BSP 350 RL, A-P	NBR G	B002596	M004420	M004754
BSP 350 RL, A-P	SIR T	B002598	M004593	M004754
BSP 400 RL, A-P	NBR S	B002600	M004416	M004755
BSP 400 RL, A-P	NBR G	B002602	M004418	M004755
BSP 400 RL, A-P	SIR T	B002607	M004594	M004755

S = schwarz / *black*, G = grau / *grey*, T = transparent, W = weiß / *white*, R = rot / *red*, B = braun / *brown*, Y = hellgelb / *light yellow*

BSP RL, R-K

GLAS/GLASS

HOLZ/WOOD

METALL/METAL

SONSTIGE/OTHER

Allgemeine Informationen

general information

- » universell einsetzbare Saugplatte für glatte und leicht strukturierte Oberflächen
- » Durchmesser: 120 mm bis 400 mm
- » mittellange Dichtlippe und Rillengummiauflage
- » austauschbare Dichtung (mit Spannband gesichert)
- » Aluminiumgrundplatte mit R-K Aufhängung: 10° allseitig schwenkbar
- » Vakuumzuführung durch die Grundplatte
- » Aufhängebolzen in verschiedenen Ausführungen lieferbar

- » *universally applicable suction plate for smooth and lightly structured surfaces*
- » *diameter: 120 mm to 400 mm*
- » *medium-length sealing lip and groove rubber support*
- » *replaceable seal (clamped with clamping clip)*
- » *aluminium base plate with R-K suspension: 10° pivoting on all sides*
- » *vacuum feed through the base plate*
- » *suspension bolts available in various sizes*

Technische Daten

technical data

Typ *Type*	D	D1	D2	G	H	H1	K	Z	Gewicht (kg) *weight (kg)*	Tragfähigkeit* (kg) / *carrying capacity* (kg)*	
										vertikal / *vertical*	horizontal
BSP 120 RL, R-K	120	20	12	M 20	330	300	53	6	0,736	29,00	58,00
BSP 180 RL, R-K	180	20	12	M 20	330	300	53	6	1,093	65,00	130,00
BSP 200 RL, R-K	200	20	12	M 20	333	300	53	10	1,193	77,00	155,00
BSP 230 RL, R-K	230	20	12	M 20	330	300	53	6	2,184	116,00	232,00
BSP 270 RL, R-K	270	20	12	M 20	330	300	53	5	2,745	162,00	324,00
BSP 290 RL, R-K	290	20	12	M 20	335	300	53	10	2,875	162,00	324,00
BSP 320 RL, R-K	320	20	14	M 20	336	300	53	10	2,975	223,00	447,00
BSP 350 RL, R-K	350	20	14	M 20	336	300	53	10	3,040	230,00	461,00
BSP 400 RL, R-K	400	20	17	M 20	336	300	53	10	4,200	311,00	622,00

*) siehe Seite 14 / *see page 15*

Technische Zeichnung

technical drawing

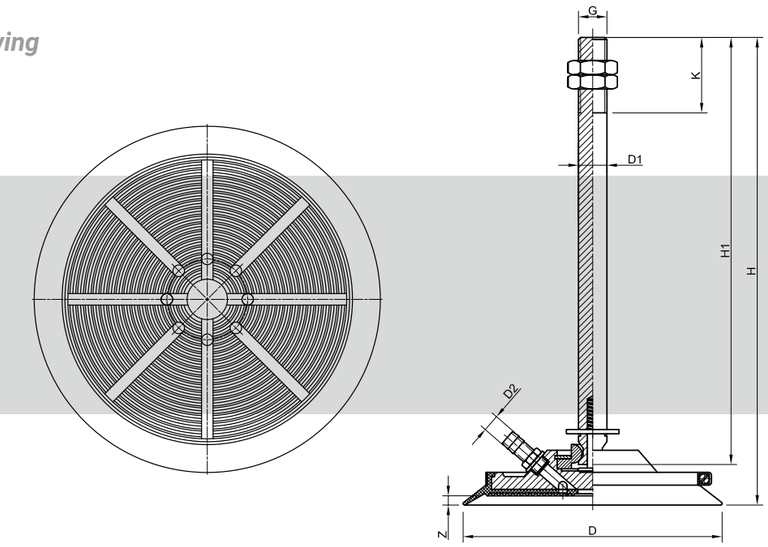

Bestelldaten

order data

Typ *Type*	Material	Art.- #		
		Saugplatte *suction plate*	Saugplattendichtung *suction plate seal*	Spannband *clamping clip*
BSP 120 RL, R-K	NBR S	B002187	M004266	M004736
BSP 120 RL, R-K	NBR G	B002201	M004273	M004736
BSP 120 RL, R-K	SIR T	B002208	M004360	M004736
BSP 180 RL, R-K	NBR S	B002346	M004229	M004737
BSP 180 RL, R-K	NBR G	B002354	M004357	M004737
BSP 180 RL, R-K	SIR T	B002361	M004362	M004737
BSP 200 RL, R-K	NBR S	B002458	M004451	M004748
BSP 200 RL, R-K	NBR G	B002461	M004481	M004748
BSP 200 RL, R-K	SIR T	B002463	M004609	M004748
BSP 230 RL, R-K	NBR S	B002481	M004410	M004750
BSP 230 RL, R-K	NBR G	B002491	M004412	M004750
BSP 230 RL, R-K	SIR T	B002493	M004413	M004750
BSP 270 RL, R-K	NBR S	B002551	M004254	M004739
BSP 270 RL, R-K	NBR G	B002555	M004291	M004739
BSP 270 RL, R-K	SIR T	B002561	M004255	M004739
BSP 290 RL, R-K	NBR S	B002577	M004368	M004751
BSP 290 RL, R-K	NBR G	B002580	M004373	M004751
BSP 290 RL, R-K	SIR T	B002585	M004374	M004751
BSP 320 RL, R-K	NBR S	B002588	M004378	M004753
BSP 320 RL, R-K	NBR G	B002591	M004473	M004753
BSP 320 RL, R-K	SIR T	B002593	M004577	M004753
BSP 350 RL, R-K	NBR S	B002595	M004419	M004754
BSP 350 RL, R-K	NBR G	B002597	M004420	M004754
BSP 350 RL, R-K	SIR T	B002599	M004593	M004754
BSP 400 RL, R-K	NBR S	B002601	M004416	M004755
BSP 400 RL, R-K	NBR G	B002604	M004418	M004755
BSP 400 RL, R-K	SIR T	B002608	M004594	M004755

S = schwarz / *black*, G = grau / *grey*, T = transparent, W = weiß / *white*, R = rot / *red*, B = braun / *brown*, Y = hellgelb / *light yellow*

BSP 120 RL, Special

U.a. geeignet für Anlagen von: / *Among others compatible with systems from:*
Trumpf

GLAS/GLASS
HOLZ/WOOD
METALL/METAL
SONSTIGE/OTHER

Allgemeine Informationen

general information

- universell einsetzbare Saugplatte für glatte und leicht strukturierte Oberflächen
- Durchmesser: 120 mm
- mittellange Dichtlippe und Rillengummiauflage
- austauschbare Dichtung (mit Spannband gesichert)

- *universally applicable suction plate for smooth and lightly structured surfaces*
- *diameter: 120 mm*
- *medium-length sealing lip and groove rubber support*
- *replaceable seal (clamped with clamping clip)*

Technische Zeichnung

technical drawing

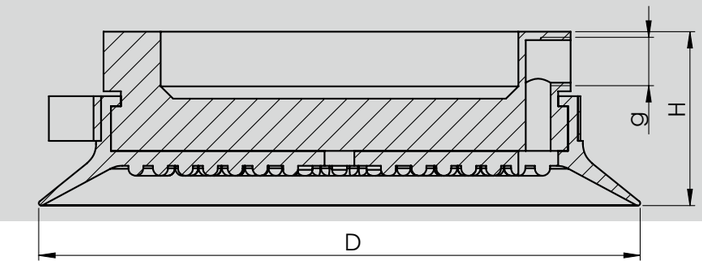

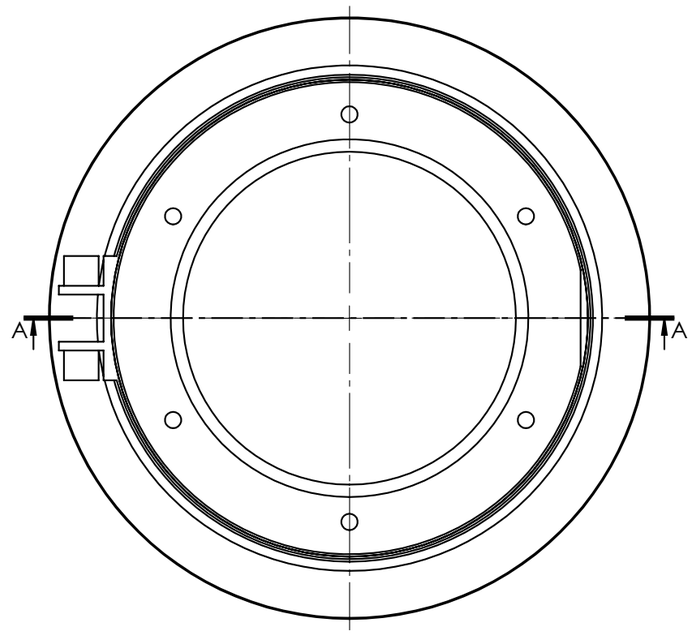

Technische Daten

technical data

Typ *Type*	D	H	g	Gewicht (kg) *weight (kg)*	Tragfähigkeit* (kg) / *carrying capacity* (kg)*	
					vertikal / *vertical*	horizontal
BSP 120 RL	120	35	1/8"	0,362	29,00	58,00

*) siehe Seite 14 / *see page 15*

Bestelldaten

order data

Typ *Type*	Art.- #	
	Saugplatte *suction plate*	Saugplattendichtung *suction plate seal*
BSP 120 RL	B009994	B010018

BLSP SCP

GLAS/GLASS
HOLZ/WOOD
METALL/METAL
SONSTIGE/OTHER

Allgemeine Informationen

general information

- Saugplatte für sehr raue oder strukturierte Oberflächen
- Durchmesser: 142 mm bis 344 mm
- Zellgummidichtring und innere Rillengummiauflage
- Dichtungen auf Grundplatte geklebt
- Aluminiumgrundplatte
- andere Ausführungen nach Kundenwunsch lieferbar

- *suction plate for very coarse or structured surfaces*
- *diameter: 142 mm to 344 mm*
- *cellular rubber sealing ring and inner groove rubber support*
- *seals bonded on the base plate*
- *aluminium base plate*
- *other versions available on customer request*

Technische Zeichnung

technical drawing

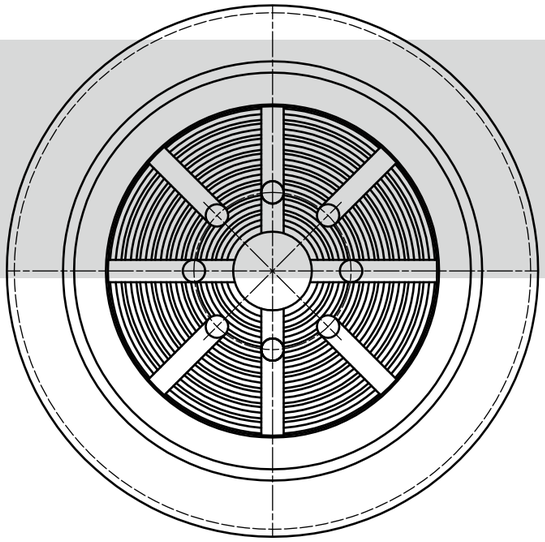

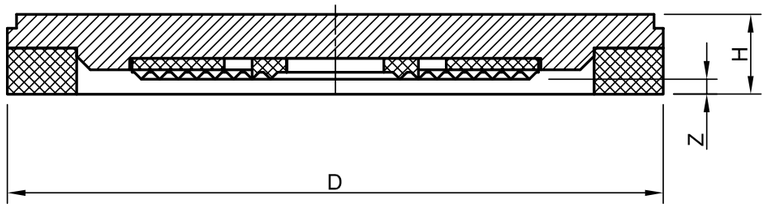

Technische Daten

technical data

Typ *Type*	D	H	Z	Gewicht (kg) *weight (kg)*	Tragfähigkeit* (kg) / *carrying capacity* (kg)*	
					vertikal / *vertical*	horizontal
BLSP 142 SCP	142	17	3	0,458	33,00	66,00
BLSP 192 SCP	192	17	3	0,858	59,00	119,00
BLSP 232 SCP	232	17	3	1,256	94,00	188,00
BLSP 344 SCP	344	17	3	2,848	230,00	461,00

*) siehe Seite 14 / *see page 15*

Bestelldaten

order data

Typ *Type*	Art.- #	
	Saugplatte *suction plate*	Saugplattendichtung *suction plate seal*
BLSP 142 SCP	B000695	M004530
BLSP 192 SCP	B000771	M004535
BLSP 232 SCP	B000852	M004544
BLSP 344 SCP	B000976	M004566

BSP SCP, ST

GLAS/GLASS
HOLZ/WOOD
METALL/METAL
SONSTIGE/OTHER

Allgemeine Informationen

general information

- Saugplatte für sehr raue oder strukturierte Oberflächen
- Durchmesser: 142 mm bis 344 mm
- Zellgummidichtring und innere Rillengummiauflage
- Dichtungen auf Grundplatte geklebt
- Aluminiumgrundplatte mit starrer Aufhängung
- Vakuumzuführung durch den Aufhängebolzen
- andere Ausführungen nach Kundenwunsch lieferbar

- *suction plate for very coarse or structured surfaces*
- *diameter: 142 mm to 344 mm*
- *cellular rubber sealing ring and inner groove rubber support*
- *seals bonded on the base plate*
- *aluminium base plate with rigid suspension*
- *central vacuum feed through the suspension bolt*
- *other versions available on customer request*

Technische Zeichnung

technical drawing

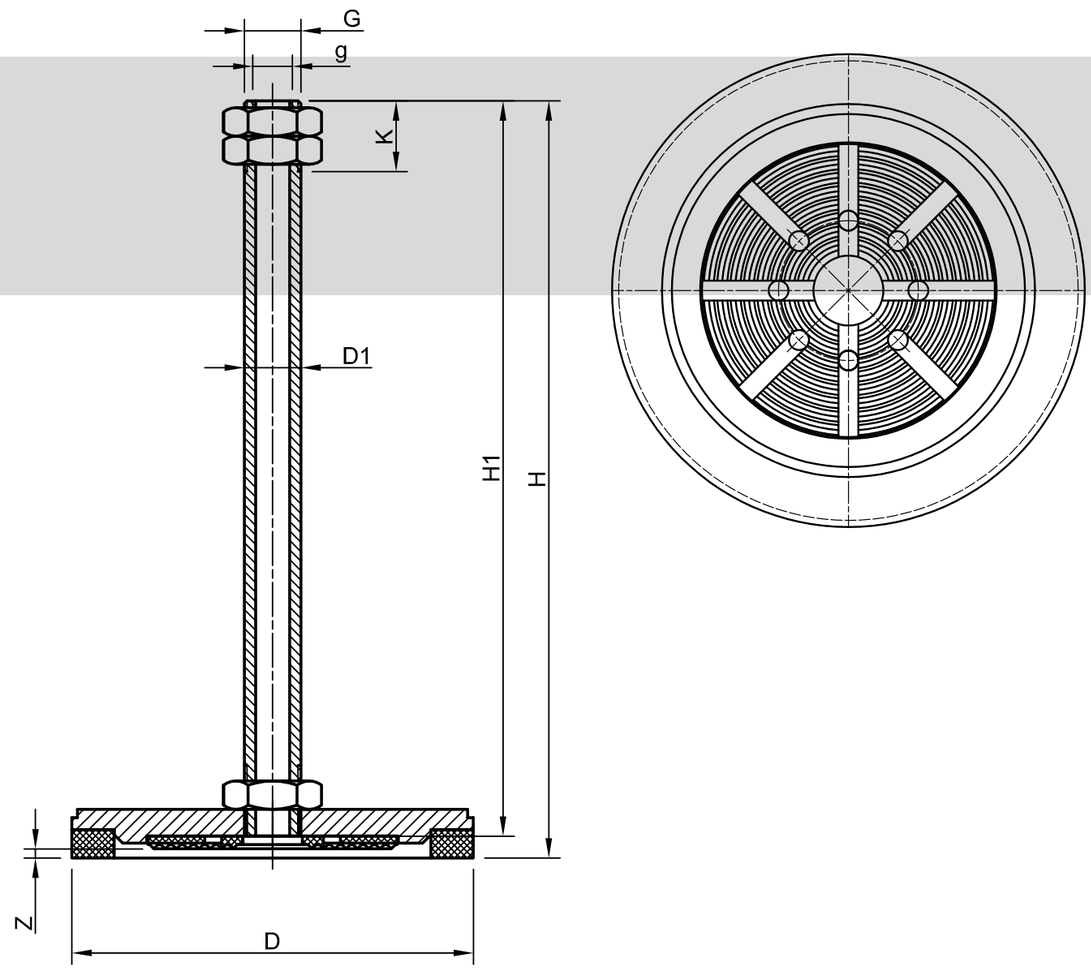

Technische Daten

technical data

Typ *Type*	D	D1	G	g	H	H1	K	Z	Gewicht (kg) *weight (kg)*	Tragfähigkeit* (kg) / *carrying capacity* (kg)*	
										vertikal / *vertical*	horizontal
BSP 142 SCP, ST	142	20	M 20	1/4"	267	260	25	1	1,028	33,00	66,00
BSP 192 SCP, ST	192	20	M 20	1/4"	267	260	25	1	1,424	59,00	119,00
BSP 232 SCP, ST	232	20	M 20	1/4"	267	260	25	1	1,824	94,00	188,00

*) siehe Seite 14 / *see page 15* ; **) starr / *rigid*

Bestelldaten

order data

Typ *Type*	Art.- #	
	Saugplatte *suction plate*	Saugplattendichtung *suction plate seal*
BSP 142 SCP, ST	B002243	M004531
BSP 192 SCP, ST	B002408	M004538
BSP 232 SCP, ST	B002500	M004545

**) starr / rigid

BSP SCP, A-P

GLAS/GLASS

HOLZ/WOOD

METALL/METAL

SONSTIGE/OTHER

Allgemeine Informationen

general information

- Saugplatte für sehr raue oder strukturierte Oberflächen
- Durchmesser: 142 mm, 192 mm und 232 mm
- Zellgummidichtring und innere Rillengummiauflage
- Dichtungen auf Grundplatte geklebt
- Aluminiumgrundplatte mit A-P Aufhängung: 10° allseitig schwenkbar
- Vakuumzuführung durch den Aufhängebolzen
- andere Ausführungen nach Kundenwunsch lieferbar

- *suction plate for very coarse or structured surfaces*
- *diameter: 142 mm, 192 mm and 232 mm*
- *cellular rubber sealing ring and inner groove rubber support*
- *seals bonded on the base plate*
- *aluminium base plate with A-P suspension: 10° pivoting on all sides*
- *central vacuum feed through the suspension bolt*
- *other versions available on customer request*

Technische Zeichnung

technical drawing

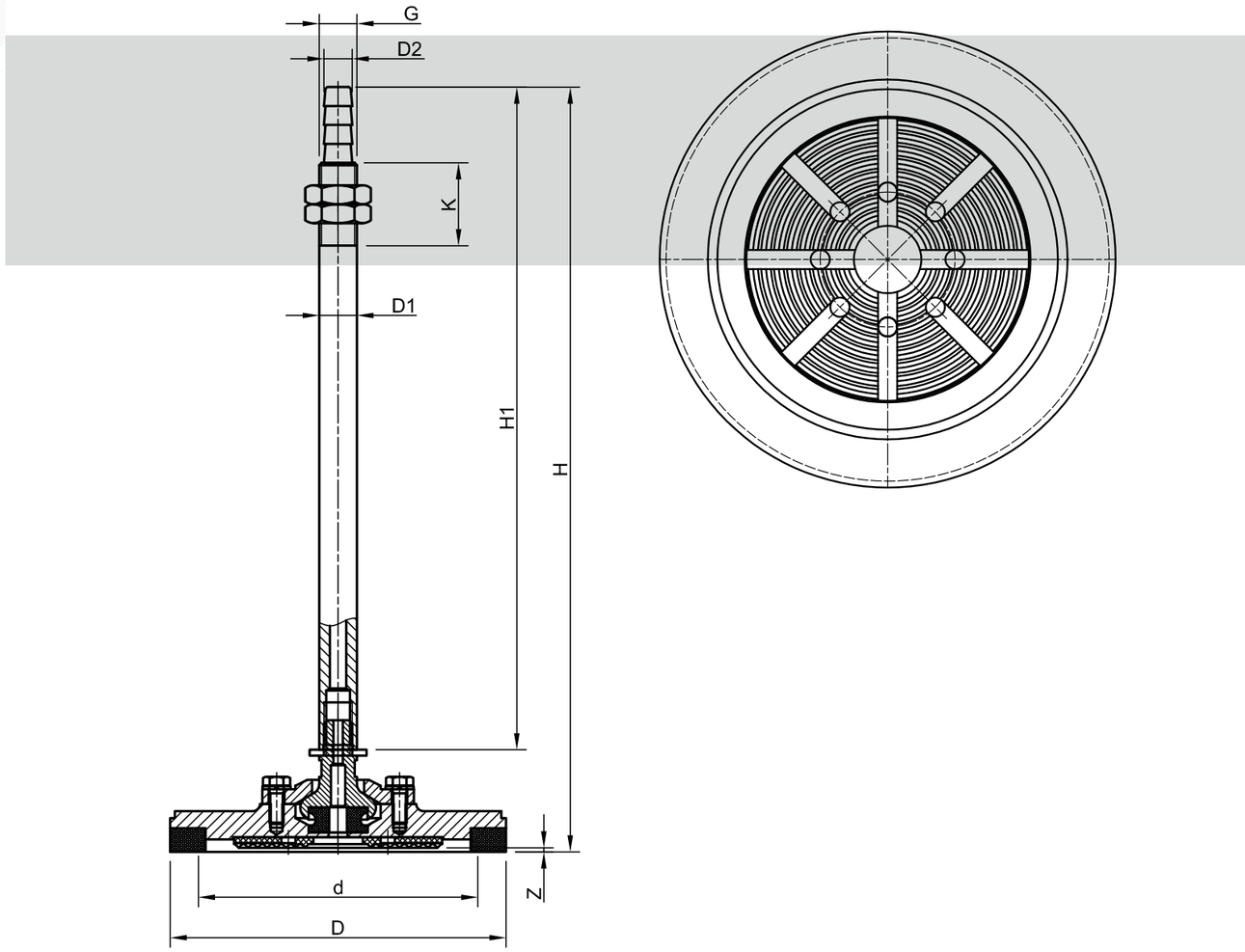

Technische Daten

technical data

Typ *Type*	D	D1	D2	d	G	H	H1	K	Z	Gewicht (kg) *weight (kg)*	Tragfähigkeit* (kg) / *carrying capacity* (kg)*	
											vertikal / *vertical*	horizontal
BSP 142 SCP, A-P	142	16	12	112	M 16	323	280	34	1	0,904	33,00	66,00
BSP 192 SCP, A-P	192	16	12	152	M 16	323	280	34	1	1,324	59,00	119,00
BSP 232 SCP, A-P	232	20	14	192	M 20	360	300	59	1	2,268	94,00	188,00

*) siehe Seite 14 / *see page 15*

Bestelldaten

order data

Typ *Type*	Art.- #	
	Saugplatte *suction plate*	Saugplattendichtung *suction plate seal*
BSP 142 SCP, A-P	B002240	M004531
BSP 192 SCP, A-P	B002400	M004538
BSP 232 SCP, A-P	B002494	M004545

BSP SCP, R-K

GLAS/GLASS

HOLZ/WOOD

METALL/METAL

SONSTIGE/OTHER

Allgemeine Informationen

general information

- Saugplatte für sehr raue oder strukturierte Oberflächen
- Durchmesser: 142 mm, 192 mm und 232 mm
- Zellgummidichtring und innere Rillengummiauflage
- Dichtungen auf Grundplatte geklebt
- Aluminiumgrundplatte mit R-K Aufhängung: 10° allseitig schwenkbar
- Vakuumzuführung durch die Grundplatte
- Aufhängebolzen in verschiedenen Ausführungen lieferbar

- *suction plate for very coarse or structured surfaces*
- *diameter: 142 mm, 192 mm and 232 mm*
- *cellular rubber sealing ring and inner groove rubber support*
- *seals bonded on the base plate*
- *aluminium base plate with R-K suspension: 10° pivoting on all sides*
- *vacuum feed through the base plate*
- *suspension bolts available in various sizes*

Technische Zeichnung

technical drawing

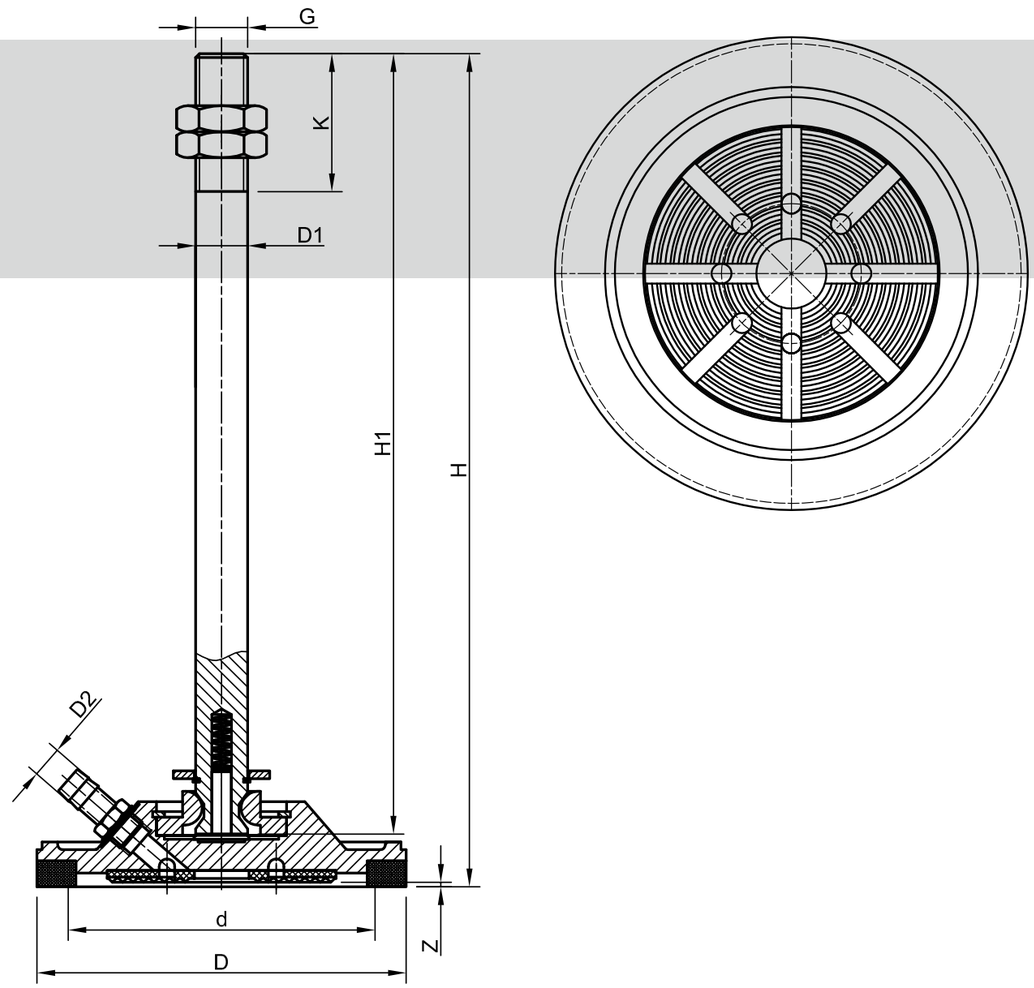

Technische Daten

technical data

Typ *Type*	D	D1	D2	d	G	H	H1	K	Z	Gewicht (kg) *weight (kg)*	Tragfähigkeit* (kg) / *carrying capacity* (kg)*	
											vertikal / *vertical*	horizontal
BSP 142 SCP, R-K	142	88	20	112	M 20	320	300	53	1	1,493	33,00	66,00
BSP 192 SCP, R-K	192	136	20	152	M 20	320	300	53	1	1,944	59,00	119,00
BSP 232 SCP, R-K	232	136	20	192	M 20	320	300	53	1	2,338	94,00	188,00

*) siehe Seite 14 / *see page 15*

Bestelldaten

order data

Typ *Type*	Art.- #	
	Saugplatte *suction plate*	Saugplattendichtung *suction plate seal*
BSP 142 SCP, R-K	B002242	M004531
BSP 192 SCP, R-K	B002404	M004538
BSP 232 SCP, R-K	B002497	M004545

BLSP 70 SSA, vul.

U.a. geeignet für Anlagen von: / *Among others compatible with systems from:*

Bargstedt, ...

HOLZ/WOOD

Allgemeine Informationen

general information

- Saugplatte für den Einsatz in der Möbelindustrie
- Durchmesser: 70 mm
- einvulkanisierte Stahlgrundplatte
- Vakuumanschluss wahlweise durch Mittelloch (d=10,5 mm) oder durch Innengewinde (g=1/4“)

- *suction plate for use in the furniture industry*
- *diameter: 70 mm*
- *vulcanized steel base plate*
- *vacuum connection optionally through center hole (d = 10.5 mm) or through internal thread (g = 1/4“)*

Technische Daten

technical data

Typ *Type*	D	D1	H	Z	Gewicht (kg) *weight (kg)*	Tragfähigkeit* (kg) / *carrying capacity* (kg)*	
						vertikal / *vertical*	horizontal
BLSP 70 SSA	70	43	26	12	0,053	9,00	19,00

*) siehe Seite 14 / *see page 15*

Technische Zeichnung

technical drawing

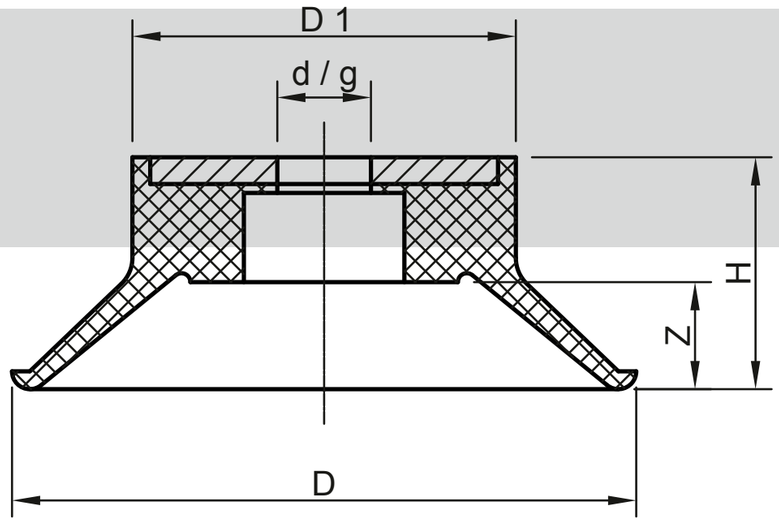

Bestelldaten

order data

Typ *Type*	Material	d / g	Art.- # Saugplatte *suction plate*
BLSP 70 SSA	NBR G	g = 1/4“	B001299
BLSP 70 SSA	NBR G	d = 10,5 mm	M002581

S = schwarz / *black*, G = grau / *grey*, T = transparent, W = weiß / *white*, R = rot / *red*, B = braun / *brown*, Y = hellgelb / *light yellow*

BLSP TL

GLAS/GLASS

HOLZ/WOOD

METALL/METAL

SONSTIGE/OTHER

Allgemeine Informationen

general information

- » universell einsetzbare Saugplatte für glatte und leicht strukturierte Oberflächen
- » Durchmesser: 60 mm bis 290 mm
- » mittellange Dichtlippe und trapezförmige Auflagefläche
- » austauschbare Dichtung (mit Spannband gesichert)
- » Aluminiumgrundplatte
- » Bohrbild nach Kundenwunsch lieferbar
- » ähnliche Saugplatten ab Seite 128

- » *universally applicable suction plate for smooth and lightly structured surfaces*
- » *diameter: 60 mm to 290 mm*
- » *medium-length sealing lip and trapezodial support surface*
- » *replaceable seal (clamped with clamping clip)*
- » *aluminium base plate*
- » *drilling template available on customer request*
- » *similar suction plates starting page 128*

Technische Daten

technical data

Typ *Type*	D	D3	g	H	Z	Gewicht (kg) *weight (kg)*	Tragfähigkeit* (kg) / *carrying capacity* (kg)*	
							vertikal / *vertical*	horizontal
BLSP 60 TL	60	37	siehe Bestelldaten / *see order data*	17	5	0,030	7,00	14,00
BLSP 80 TL	80	51	siehe Bestelldaten / *see order data*	17	5	0,060	12,00	24,00
BLSP 95 TL	95	66	siehe Bestelldaten / *see order data*	18	5	0,102	19,00	38,00
BLSP 180 TL	180	146	-	23	6	0,640	69,00	138,00
BLSP 240 TL	234	213	-	27	9	1,432	136,00	272,00
BLSP 290 TL	290	240	-	30	10	1,896	162,00	324,00

*) siehe Seite 14 / *see page 15*

Technische Zeichnung

technical drawing

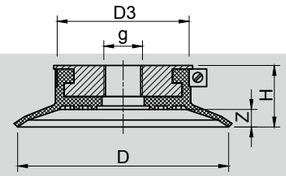

BLSP 60-95 TL

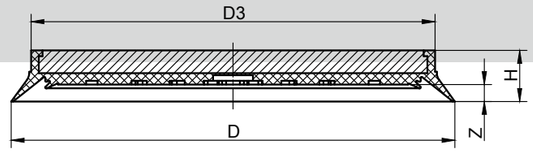

BLSP 180-290 TL

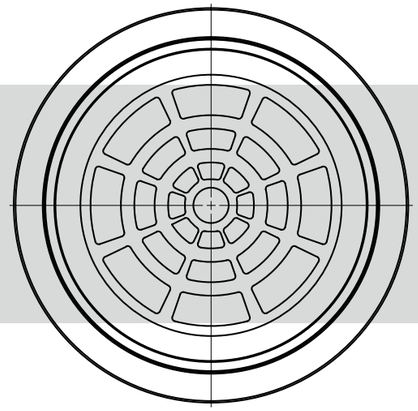

Bestelldaten

order data

Typ *Type*	Material	Art.- #				
		Saugplatte mit *suction plate with* g = 1/8"	Saugplatte mit *suction plate with* g = M10x1,25	Saugplatte mit *suction plate with* g = 1/4"	Saugplatten-dichtung *suction plate seal*	Spannband *clamping clip*
BLSP 60 TL	NBR S	F000248	F000247	B000542	M004177	M004765
BLSP 60 TL	NBR G	B000547	F000250	B000546	M004178	M004765
BLSP 60 TL	SIR T	F000252	F000251	B000548	M004180	M004765
BLSP 80 TL	NBR S	F000264	B000571	B000570	M004162	M004766
BLSP 80 TL	NBR G	F000273	F000272	B000574	M004170	M004766
BLSP 80 TL	SIR T	F000276	B000576	F000275	M004167	M004766
BLSP 95 TL	NBR S	B000604	F000290	B000603	M004181	M004767
BLSP 95 TL	NBR G	F000298	B000609	B000608	M004184	M004767
BLSP 95 TL	SIR T	F000307	B000614	F000306	M004185	M004767

S = schwarz / *black*, G = grau / *grey*, T = transparent, W = weiß / *white*, R = rot / *red*, B = braun / *brown*, Y = hellgelb / *light yellow*

Typ *Type*	Material	Art.- #		
		Saugplatte *suction plate*	Saugplattendichtung *suction plate seal*	Spannband *clamping clip*
BLSP 180 TL	NBR S	B013244	M014236	M004737
BLSP 180 TL	NBR G	B013245	M014235	M004737
BLSP 180 TL	SIR T	B013246	M014237	M004737
BLSP 240 TL	NBR S	B010184	M011770	M004752
BLSP 240 TL	NBR G	B010318	M012301	M004752
BLSP 240 TL	SIR T	B010319	M012302	M004752
BLSP 290 TL	NBR S	B010320	M012038	M004751
BLSP 290 TL	NBR G	B010322	M011769	M004751
BLSP 290 TL	SIR T	B010323	M012303	M004751

S = schwarz / *black*, G = grau / *grey*, T = transparent, W = weiß / *white*, R = rot / *red*, B = braun / *brown*, Y = hellgelb / *light yellow*

BSP TL, A-P

GLAS/GLASS

HOLZ/WOOD

METALL/METAL

SONSTIGE/OTHER

Allgemeine Informationen

general information

- » universell einsetzbare Saugplatte für glatte und leicht strukturierte Oberflächen
- » Durchmesser: 180 mm bis 290 mm
- » mittellange Dichtlippe und trapezförmige Auflagefläche
- » austauschbare Dichtung (mit Spannband gesichert)
- » Aluminiumgrundplatte
- » Bohrbild nach Kundenwunsch lieferbar
- » Aufhängebolzen in verschiedenen Ausführungen lieferbar

- » *universally applicable suction plate for smooth and lightly structured surfaces*
- » *diameter: 180 mm to 290 mm*
- » *medium-length sealing lip and trapezodial support surface*
- » *replaceable seal (clamped with clamping clip)*
- » *aluminium base plate*
- » *drilling template available on customer request*
- » *suspension bolts available in various sizes*

Technische Daten

technical data

Typ *Type*	D	D1	D2	G	H	H1	K	Z	Gewicht (kg) *weight (kg)*	Tragfähigkeit* (kg) / *carrying capacity* (kg)*	
										vertikal / *vertical*	horizontal
BSP 180 TL, A-P	180	16	12,0	M16	331	280	35	7,0	1,095	69,00	138,00
BSP 240 TL, A-P	234	20	14,5	M20	382	308	59	9,0	2,190	136,00	272,00
BSP 290 TL, A-P	290	20	14,5	M20	385	311	59	12,5	2,880	162,00	324,00

*) siehe Seite 14 / *see page 15*

Technische Zeichnung

technical drawing

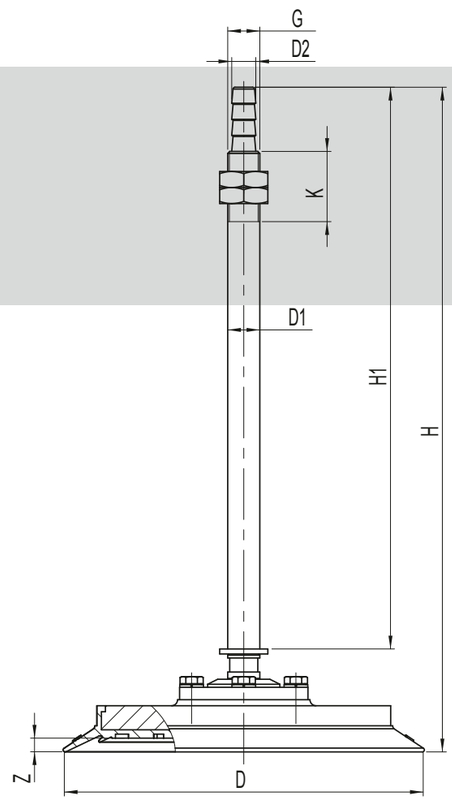

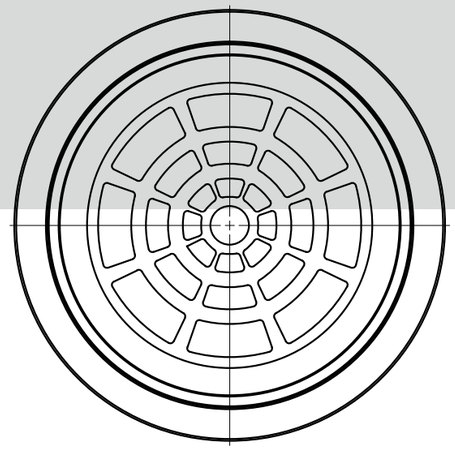

Bestelldaten

order data

Typ *Type*	Material	Art.- #		
		Saugplatte *suction plate*	Saugplattendichtung *suction plate seal*	Spannband *clamping clip*
BSP 180 TL, A-P	NBR S	B013248	M014236	M004737
BSP 180 TL, A-P	NBR G	B013249	M014237	M004737
BSP 180 TL, A-P	SIR T	B013250	M014238	M004737
BSP 240 TL, A-P	NBR S	B013283	M011770	M004752
BSP 240 TL, A-P	NBR G	B013284	M012301	M004752
BSP 240 TL, A-P	SIR T	B013285	M012302	M004752
BSP 290 TL, A-P	NBR S	B013254	M012038	M004751
BSP 290 TL, A-P	NBR G	B013255	M011769	M004751
BSP 290 TL, A-P	SIR T	B013256	M012303	M004751

S = schwarz / *black*, G = grau / *grey*, T = transparent, W = weiß / *white*, R = rot / *red*, B = braun / *brown*, Y = hellgelb / *light yellow*

BSP TL, R-K

GLAS/GLASS
HOLZ/WOOD
METALL/METAL
SONSTIGE/OTHER

Allgemeine Informationen

general information

- universell einsetzbare Saugplatte für glatte und leicht strukturierte Oberflächen
- Durchmesser: 180 mm bis 290 mm
- mittellange Dichtlippe und trapezförmige Auflagefläche
- austauschbare Dichtung (mit Spannband gesichert)
- Aluminiumgrundplatte
- Bohrbild nach Kundenwunsch lieferbar
- Aufhängebolzen in verschiedenen Ausführungen lieferbar

- *universally applicable suction plate for smooth and lightly structured surfaces*
- *diameter: 180 mm to 290 mm*
- *medium-length sealing lip and trapezodial support surface*
- *replaceable seal (clamped with clamping clip)*
- *aluminium base plate*
- *drilling template available on customer request*
- *suspension bolts available in various sizes*

Technische Daten

technical data

Typ *Type*	D	D1	D2	G	H	H1	K	Z	Gewicht (kg) *weight (kg)*	Tragfähigkeit* (kg) / *carrying capacity* (kg)*	
										vertikal / *vertical*	horizontal
BSP 180 TL, R-K	180	20	14,5	M20	328	300	53	7,0	1,096	69,00	138,00
BSP 240 TL, R-K	234	20	12,0	M20	332	300	53	9,0	2,190	136,00	272,00
BSP 290 TL, R-K	290	20	12,0	M20	335	300	53	12,5	2,890	162,00	324,00

*) siehe Seite 14 / *see page 15*

Technische Zeichnung

technical drawing

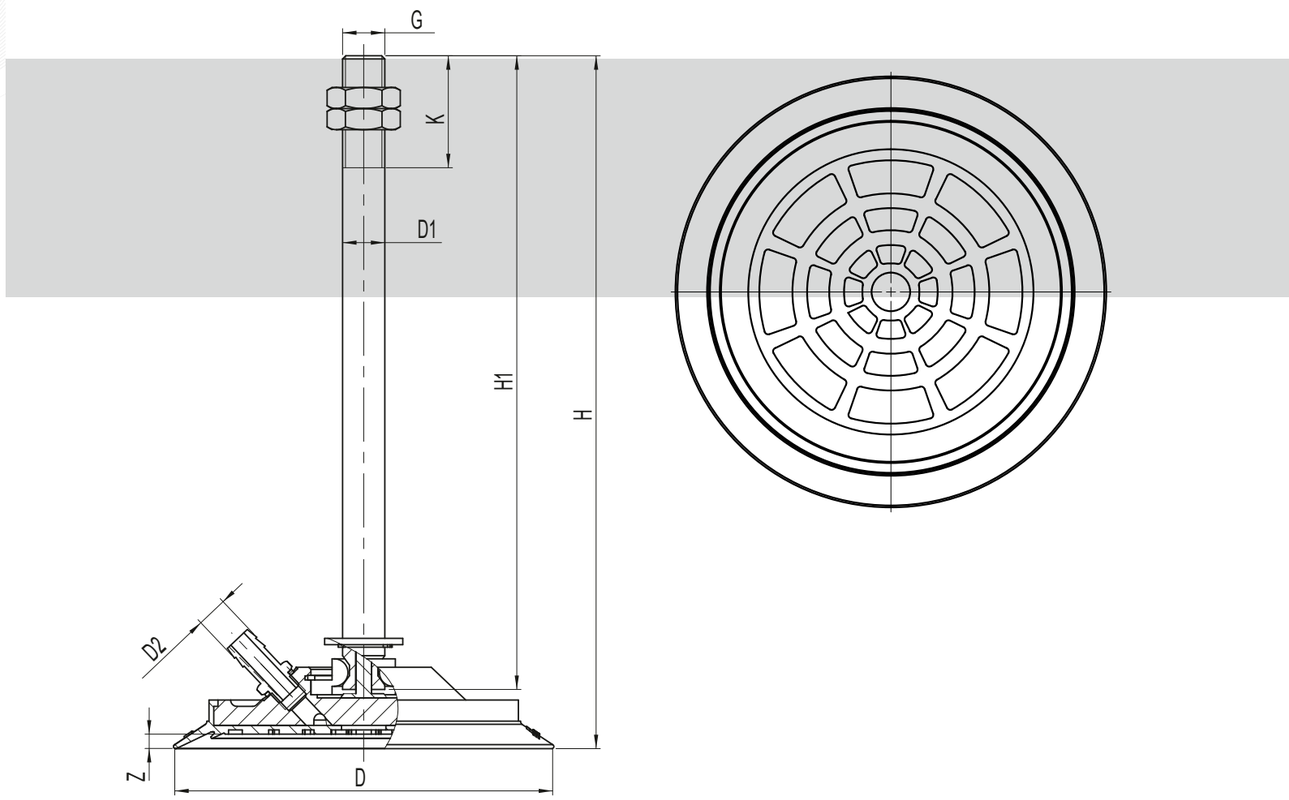

Bestelldaten

order data

Typ *Type*	Material	Art.- #		
		Saugplatte *suction plate*	Saugplattendichtung *suction plate seal*	Spannband *clamping clip*
BSP 180 TL, R-K	NBR S	B013251	M014236	M004737
BSP 180 TL, R-K	NBR G	B013252	M014237	M004737
BSP 180 TL, R-K	SIR T	B013253	M014238	M004737
BSP 240 TL, R-K	NBR S	B013286	M011770	M004752
BSP 240 TL, R-K	NBR G	B013287	M012301	M004752
BSP 240 TL, R-K	SIR T	B013288	M012302	M004752
BSP 290 TL, R-K	NBR S	B013257	M012038	M004751
BSP 290 TL, R-K	NBR G	B013258	M011769	M004751
BSP 290 TL, R-K	SIR T	B013259	M012303	M004751

S = schwarz / *black*, G = grau / *grey*, T = transparent, W = weiß / *white*, R = rot / *red*, B = braun / *brown*, Y = hellgelb / *light yellow*

BSP VS, A-P

U.a. geeignet für Anlagen von: / *Among others compatible with systems from:*

Grenzebach, ...

GLAS/GLASS

Allgemeine Informationen

general information

- Saugplatte für glatte Oberflächen
- Durchmesser: 130 mm und 200 mm
- Dichtlippe und innere Auflagestege
- austauschbare Dichtung (mit Spannband gesichert)
- Aluminiumgrundplatte mit A-P Aufhängung
- Vakuumzuführung durch den Aufhängebolzen
- Aufhängebolzen in verschiedenen Ausführungen lieferbar

- *suction plate for smooth surfaces*
- *diameter: 130 mm and 200 mm*
- *sealing lip and inner support strip*
- *replaceable seal (clamped with clamping clip)*
- *aluminium base plate with A-P suspension*
- *central vacuum feed through the suspension bolt*
- *suspension bolts available in various sizes*

Technische Zeichnung

technical drawing

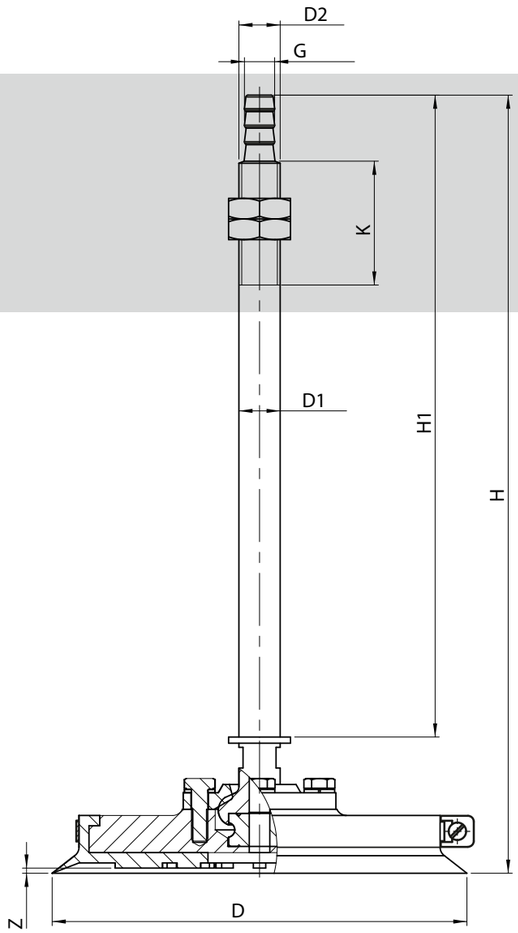

Technische Daten

technical data

Typ *Type*	D	D1	D2	G	H	H1	K	Z	Gewicht (kg) *weight (kg)*	Tragfähigkeit* (kg) *carrying capacity* (kg)*	
										vertikal / *vertical*	horizontal
BSP 130 VS, A-P	135	16	12	M 16	330	280	34	2	0,841	37,00	75,00
BSP 200 VS, A-P	200	20	14	M 20	377	311	59	2	2,069	82,00	164,00

*) siehe Seite 14 / *see page 15*

Bestelldaten

order data

Typ *Type*	Material	Art.- #		
		Saugplatte *suction plate*	Saugplattendichtung *suction plate seal*	Spannband *clamping clip*
BSP 130 VS, A-P	NBR S	B002221	M004398	M004737 (optional)
BSP 130 VS, A-P	NBR G	B002223	M004256	M004737 (optional)
BSP 130 VS, A-P	NBR W	B002225	M004146	M004737 (optional)
BSP 200 VS, A-P	NBR S	B002464	M004287	M004759
BSP 200 VS, A-P	NBR G	B002465	M004278	M004759
BSP 200 VS, A-P	NBR W	B002466	M004399	M004759

S = schwarz / *black*, G = grau / *grey*, T = transparent, W = weiß / *white*, R = rot / *red*, B = braun / *brown*, Y = hellgelb / *light yellow*

BSP VS-NO, A-P

U.a. geeignet für Anlagen von: / *Among others compatible with systems from:*

Grenzebach, ...

GLAS/GLASS

Allgemeine Informationen

general information

- Saugplatte für glatte Oberflächen
- Durchmesser: 130 mm und 200 mm
- Dichtlippe und Noppengummiauflage
- austauschbare Dichtung (hält durch Eigenspannung oder Spannband auf Grundplatte)
- Aluminiumgrundplatte mit A-P Aufhängung
- zentrale Vakuumzuführung durch den Aufhängebolzen
- Aufhängebolzen in verschiedenen Ausführungen lieferbar

- *suction plate for smooth surfaces*
- *diameter: 130 mm and 200 mm*
- *sealing lip and burled rubber support*
- *replaceable seal (held on the base plate by internal stress)*
- *aluminium base plate with A-P suspension*
- *central vacuum feed through the suspension bolt*
- *suspension bolts available in various sizes*

Technische Zeichnung

technical drawing

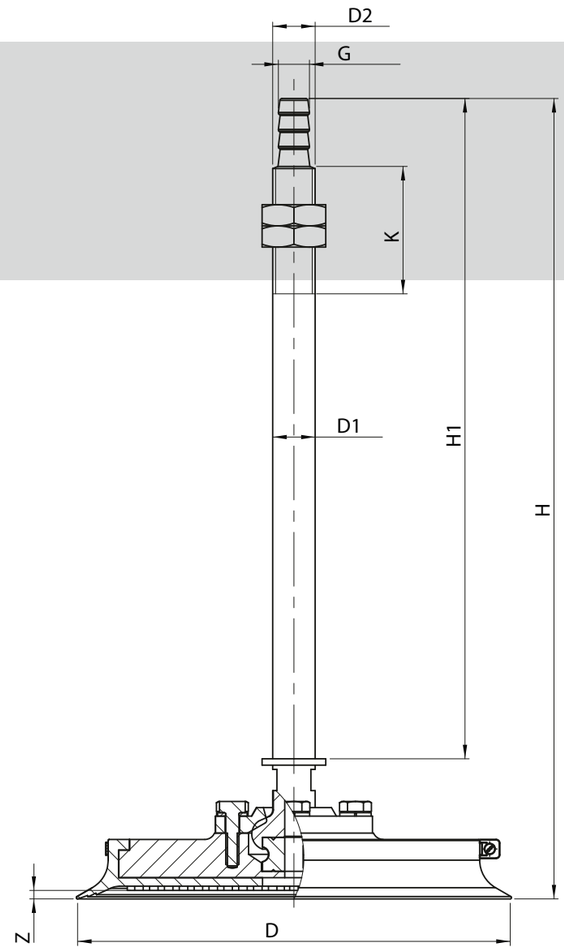

Technische Daten

technical data

Typ *Type*	D	D1	D2	G	H	H1	K	Z	Gewicht (kg) *weight (kg)*	Tragfähigkeit* (kg) *carrying capacity* (kg)*	
										vertikal / *vertical*	horizontal
BSP 130 VS-NO, A-P	135	16	12	M 16	330	280	34	1,5	0,841	37,00	75,00
BSP 200 VS-NO, A-P	200	20	14	M 20	377	311	59	4,0	2,069	83,00	166,00

*) siehe Seite 14 / *see page 15*

Bestelldaten

order data

Typ *Type*	Material	Art.- #		
		Saugplatte *suction plate*	Saugplattendichtung *suction plate seal*	Spannband *clamping clip*
BSP 130 VS-NO, A-P	NBR W	B002229	M004324	M004737 (optional)
BSP 130 VS-NO, A-P	SIR T	B002231	M004377	M004737 (optional)
BSP 200 VS-NO, A-P	NBR W	F001272	M004348	M004759
BSP 200 VS-NO, A-P	SIR T	B002471	M004626	M004759

S = schwarz / *black*, G = grau / *grey*, T = transparent, W = weiß / *white*, R = rot / *red*, B = braun / *brown*, Y = hellgelb / *light yellow*

BLSP 290 BR

U.a. geeignet für Anlagen von: / *Among others compatible with systems from:*

RBB Brazzi, ...

GLAS/GLASS

Allgemeine Informationen

general information

- Saugplatte für glatte und leicht strukturierte Oberflächen
- Durchmesser: 290 mm
- kurze Dichtlippe und sternförmige Auflagefläche
- austauschbare Dichtung (mit Spannband gesichert)
- Aluminiumgrundplatte
- Bohrbild nach Kundenwunsch lieferbar

- *suction plate for smooth and lightly structured surfaces*
- *diameter: 290 mm*
- *short sealing lip and star-shaped supporting surface*
- *replaceable seal (clamped with clamping clip)*
- *aluminium base plate*
- *drilling template available on customer request*

Technische Zeichnung

technical drawing

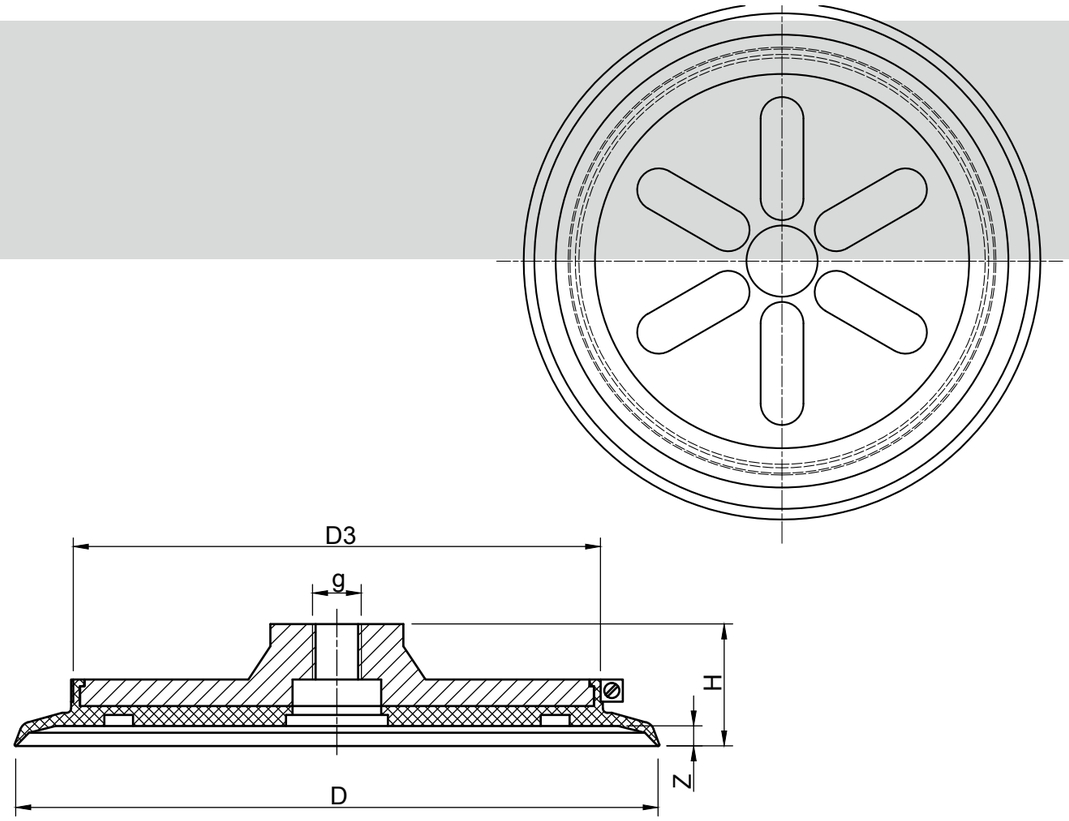

Technische Daten

technical data

Typ *Type*	D	D3	g	H	Z	Gewicht (kg) *weight (kg)*	Tragfähigkeit* (kg) / *carrying capacity* (kg)*	
							vertikal / *vertical*	horizontal
BLSP 290 BR	290	238	M22 x 1,5	55	9	2,080	198,00	369,00

*) siehe Seite 14 / *see page 15*

Bestelldaten

order data

Typ *Type*	Material	Art.- #		
		Saugplatte *suction plate*	Saugplattendichtung *suction plate seal*	Spannband *clamping clip*
BLSP 290 BR	NBR S	B000939	M004305	M004739

S = schwarz / *black*, G = grau / *grey*, T = transparent, W = weiß / *white*, R = rot / *red*, B = braun / *brown*, Y = hellgelb / *light yellow*

BLSP 160 BY

U.a. geeignet für Anlagen von: / *Among others compatible with systems from:*

Bystronic, ...

GLAS/GLASS

Allgemeine Informationen

general information

- » robuste Saugplatte für leicht raue Oberflächen (verzunderte Bleche, Rohspan- und Zementfaser-platten)
- » Durchmesser: 160 mm
- » lange Dichtlippe und Auflagestege
- » austauschbare Dichtung (mit Spannband gesichert)
- » Aluminiumgrundplatte

- » *robust suction plate for slightly coarse surfaces (scaled sheet metal, particleboard and cement fibreboard)*
- » *diameter: 160 mm*
- » *long sealing lip and support strip*
- » *replaceable seal (clamped with clamping clip)*
- » *aluminium base plate*

Technische Zeichnung

technical drawing

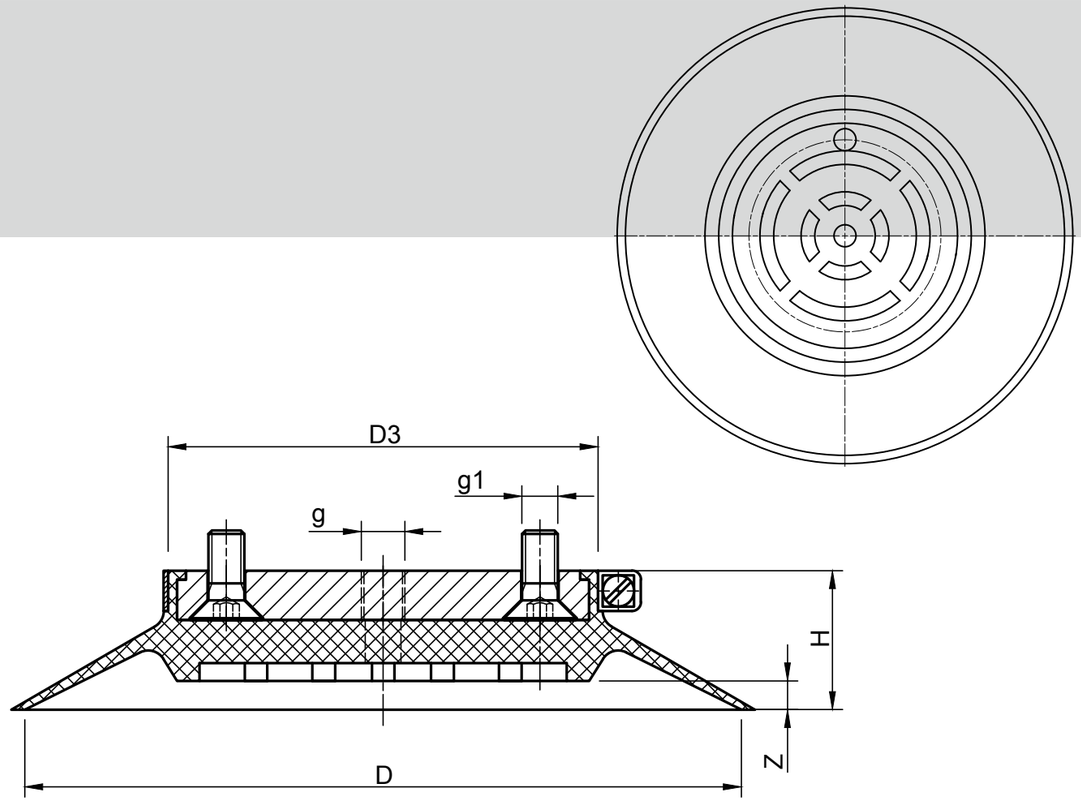

Technische Daten

technical data

Typ *Type*	D	D3	g	g1	H	Z	Gewicht (kg) *weight (kg)*	Tragfähigkeit* (kg) / *carrying capacity* (kg)*	
								vertikal / *vertical*	horizontal
BLSP 160 BY	160	96	1/8"	M8	31	6,4	0,367	43,00	87,00

*) siehe Seite 14 / *see page 15*

Bestelldaten

order data

Typ *Type*	Material	Art.- #		
		Saugplatte *suction plate*	Saugplattendichtung *suction plate seal*	Spannband *clamping clip*
BLSP 160 BY	NBR S	B000723	M004524	M004736

S = schwarz / *black*, G = grau / *grey*, T = transparent, W = weiß / *white*, R = rot / *red*, B = braun / *brown*, Y = hellgelb / *light yellow*

BLSP 200 BY, Drehsaugplatte
BLSP 200 BY, rotating suction plate

U.a. geeignet für Anlagen von: / *Among others compatible with systems from:*

Bystronic, ...

GLAS/GLASS

Allgemeine Informationen

general information

- Drehsaugplatte für Schneidtische in der Glasindustrie
- Durchmesser: 200 mm
- Aufnahme in Aluminium mit unterer Flanschplatte
- V-Ringdichtung und Auflagen austauschbar

- *rotating suction plate for cutting tables in the glass industry*
- *diameter: 200 mm*
- *mounting in aluminium with lower flange plate*
- *interchangeable V-ring seals and pads*

Technische Zeichnung

technical drawing

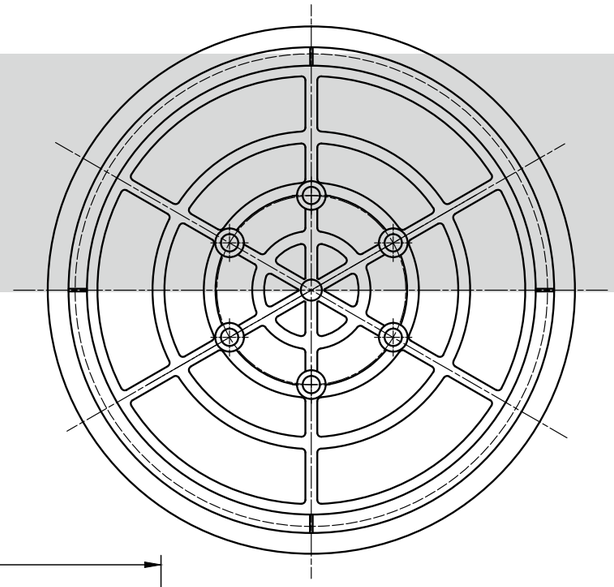

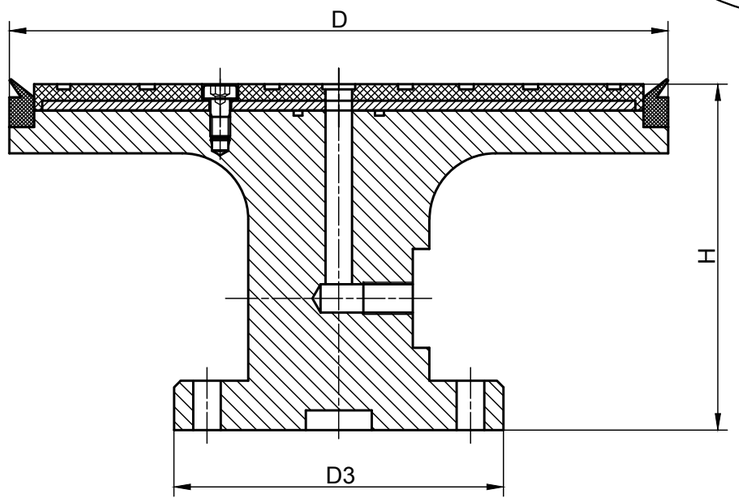

Technische Daten

technical data

Typ *Type*	D	D3	H	Gewicht (kg) *weight (kg)*	Tragfähigkeit* (kg) / *carrying capacity* (kg)*	
					vertikal / *vertical*	horizontal
BLSP 200 BY	200	100	105	0,925	90,00	180,00

*) siehe Seite 14 / *see page 15*

Bestelldaten

order data

Typ *Type*	Material	Art.- #		
		Saugplatte *suction plate*	Saugplattendichtung *suction plate seal*	Auflageplatte *supporting plate*
BLSP 200 BY	NBR S	B000817	M005111	M004619

S = schwarz / *black*, G = grau / *grey*, T = transparent, W = weiß / *white*, R = rot / *red*, B = braun / *brown*, Y = hellgelb / *light yellow*

BSP 285 CEM

U.a. geeignet für Anlagen von: / *Among others compatible with systems from:*

CEM, SECAM ...

GLAS/GLASS

Technische Zeichnung
technical drawing

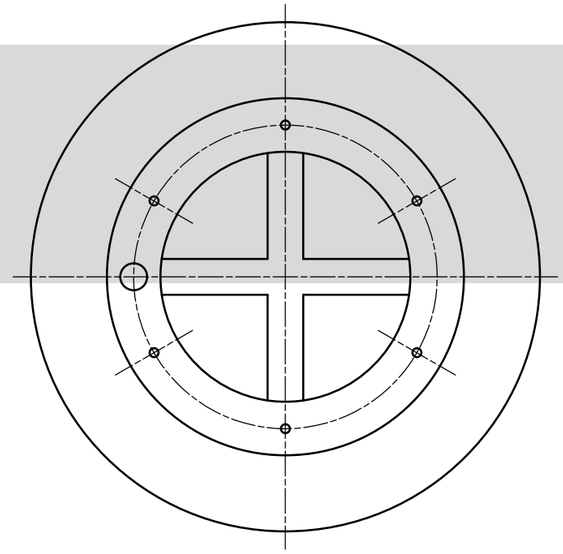

Allgemeine Informationen

- Dichtung für glatte und leicht strukturierte Oberflächen
- Durchmesser: 285 mm
- wird mittels innerem Ring mit 6 Schrauben gegen Grund-/Trägerplatte geschraubt

general information

- *seal for smooth to lightly structured surfaces*
- *diameter: 285 mm*
- *is bolted by means of inner ring with 6 screws to base/carrier plate*

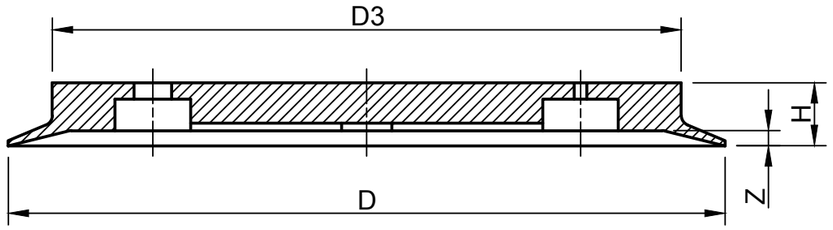

Technische Daten
technical data

Typ *Type*	D	D3	H	Z	Gewicht (kg) *weight (kg)*	Tragfähigkeit* (kg) / *carrying capacity* (kg)*	
						vertikal / *vertical*	horizontal
BSP 285 CEM	285	250	25	6	1,170	175,00	350,00

*) siehe Seite 14 / *see page 15*

Bestelldaten
order data

Typ *Type*	Material	Art.- #
BSP 285 CEM	NBR S	M004650

S = schwarz / *black*, G = grau / *grey*, T = transparent, W = weiß / *white*, R = rot / *red*, B = braun / *brown*, Y = hellgelb / *light yellow*

BLSP CO

GLAS/GLASS

HOLZ/WOOD

METALL/METAL

SONSTIGE/OTHER

Allgemeine Informationen

general information

- robuste Saugplatte für glatte und leicht raue Oberflächen (Bleche, Holz- und Glasplatten)
- Durchmesser: 120 mm, 150 mm und 200 mm
- lange Dichtlippe und Auflagestege
- Dichtung mit einvulkanisiertem Stahlring (mit Grundplatte verschraubt)
- Aluminiumgrundplatte
- Bohrbild nach Kundenwunsch lieferbar

- robust suction plate for smooth and slightly coarse surfaces (metal sheets, wooden and glass panels)
- diameter: 120 mm, 150 mm and 200 mm
- long sealing lip and support strip
- seal with vulcanised steel ring (bolted with base plate)
- aluminium base plate
- drilling template available on customer request

Technische Daten

technical data

Typ *Type*	D	D3	g	H	H1	Z	Gewicht (kg) *weight (kg)*	Tragfähigkeit* (kg) / *carrying capacity* (kg)*	
								vertikal / *vertical*	horizontal
BLSP 120 CO	124	95,5	1/4“	37	24	6	0,385	26,00	52,00
BLSP 150 CO	150	105,0	1/4”	44	31	9	0,480	47,00	94,00
BLSP 200 CO	200	140,0	1/4”	50	37	15	1,000	82,00	164,00

*) siehe Seite 14 / *see page 15*

Technische Zeichnung

technical drawing

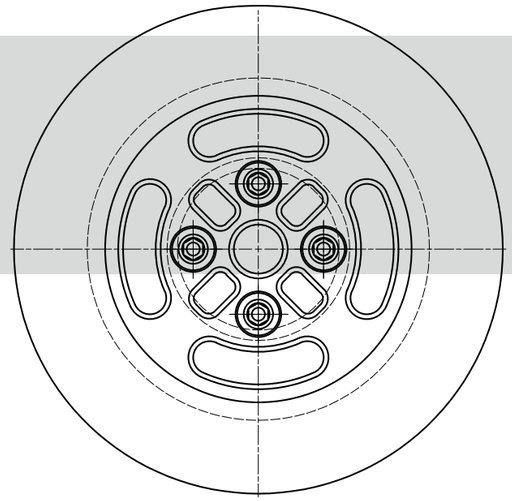

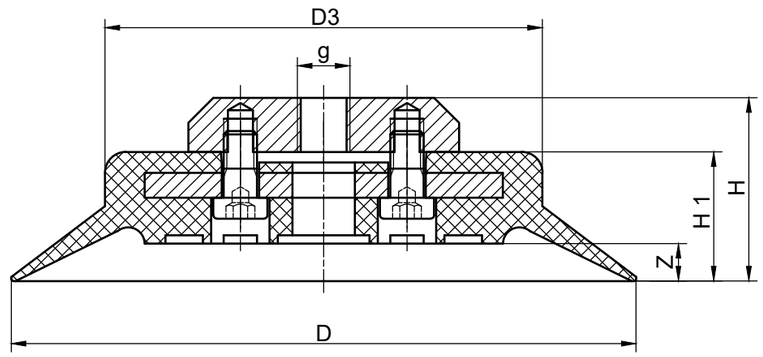

Bestelldaten

order data

Typ *Type*	Material	Art.- #	
		Saugplatte *suction plate*	Saugplattendichtung *suction plate seal*
BLSP 120 CO	NBR S	B000682	M004355
BLSP 150 CO	NBR S	B000704	M004487
BLSP 150 CO	NBR G	B000708	M004193
BLSP 150 CO	SIR T	B000711	M004145
BLSP 200 CO	NBR S	B000819	M004449
BLSP 200 CO	NBR G	B000822	M004194
BLSP 200 CO	SIR T	B000824	M004192

S = schwarz / *black*, G = grau / *grey*, T = transparent, W = weiß / *white*, R = rot / *red*, B = braun / *brown*, Y = hellgelb / *light yellow*

BLSP 250 COP

U.a. geeignet für Anlagen von: / *Among others compatible with systems from:*

Coopmes, ...

GLAS/GLASS

Allgemeine Informationen

general information

- Saugplatte für glatte und leicht strukturierte Oberflächen
- Durchmesser: 250 mm
- speziell geformte Dichtlippe und innere Noppengummiauflage
- austauschbare Dichtung (mit Spannband gesichert)
- Aluminiumgrundplatte
- Bohrbild speziell ausgerichtet für Applikationen in der Glasindustrie – auch weitere Bohrbilder lieferbar

- *suction plate for smooth and lightly structured surfaces*
- *diameter: 250 mm*
- *specially shaped sealing lip and inner burled rubber support*
- *replaceable seal (clamped with clamping clip)*
- *aluminium base plate*
- *drilling template specifically designed for applications in the glass industry – further drilling templates also available*

Technische Zeichnung

technical drawing

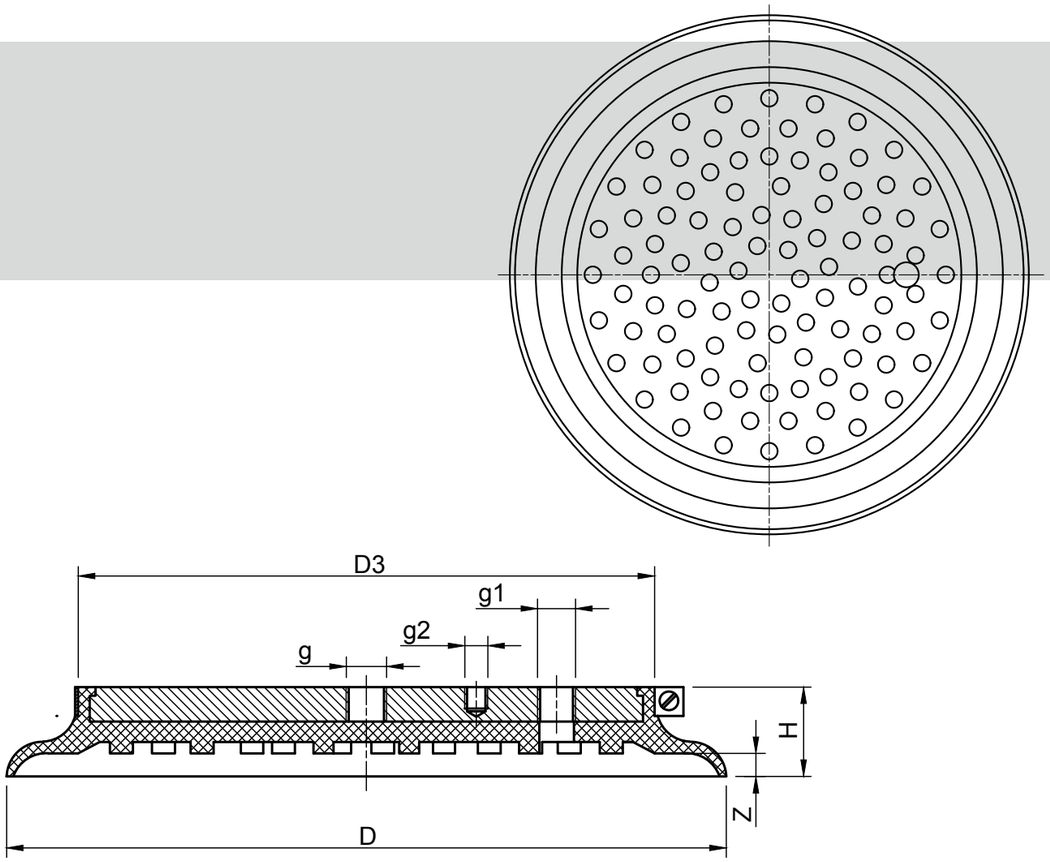

Technische Daten

technical data

Typ *Type*	D	D3	g	g1	g2	H	Z	Gewicht (kg) *weight (kg)*	Tragfähigkeit* (kg) / *carrying capacity* (kg)*	
									vertikal / *vertical*	horizontal
BLSP 250 COP	250	200	1/4"	1/4"	M8	31	8	1,550	132,00	265,00
BLSP 250 COP	250	200	14x1,5	1/4"	M8	31	8	1,550	132,00	265,00

*) siehe Seite 14 / *see page 15*

Bestelldaten

order data

Typ *Type*	Material	Art.- #		
		Saugplatte *suction plate*	Saugplattendichtung *suction plate seal*	Spannband *clamping clip*
BLSP 250 COP	NK G	B000876	B004558	M004750
BLSP 250 COP	NK G	F000492	B004558	M004750

S = schwarz / *black*, G = grau / *grey*, T = transparent, W = weiß / *white*, R = rot / *red*, B = braun / *brown*, Y = hellgelb / *light yellow*

BSP 200 FGS

U.a. geeignet für Anlagen von: / *Among others compatible with systems from:*

Grenzebach, ...

GLAS/GLASS

Allgemeine Informationen

general information

- Saugplatte für den Einsatz in Abstapelanlagen der Glasindustrie
- Durchmesser: 200 mm
- Stahlkern mit Stahlscheibe und Sicherungsring in Dichtung fixiert
- saugseitiges Einlegen einer Sinterfilterscheibe möglich, zur Verhinderung des Eindringens von Luciten in die Vakuumleitung

- *suction plate for use in stacking systems for the glass industry*
- *diameter: 200 mm*
- *steel body with steel plate and locking ring fixed in seal*
- *suction-side inserting of a sintered filter disc possible to prevent the penetration of Lucite in the vacuum line*

Technische Daten

technical data

Typ *Type*	D	D3	H	Z	Gewicht (kg) *weight (kg)*	Tragfähigkeit* (kg) / *carrying capacity* (kg)*	
						vertikal / *vertical*	horizontal
BSP 200 FGS 4	200	44	66	4	0,640	60,00	144,00
BSP 200 FGS 8	200	44	66	8	0,640	60,00	144,00

*) siehe Seite 14 / *see page 15*

Bestelldaten

order data

Typ *Type*	Material	Art.- #
BSP 200 FGS 4	NBR W	M004189
BSP 200 FGS 4	NBR G	M004290
BSP 200 FGS 8	NBR W	M004191
BSP 200 FGS 8	NBR G	M004344

S = schwarz / *black*, G = grau / *grey*, T = transparent, W = weiß / *white*, R = rot / *red*, B = braun / *brown*, Y = hellgelb / *light yellow*

Technische Zeichnung

technical drawing

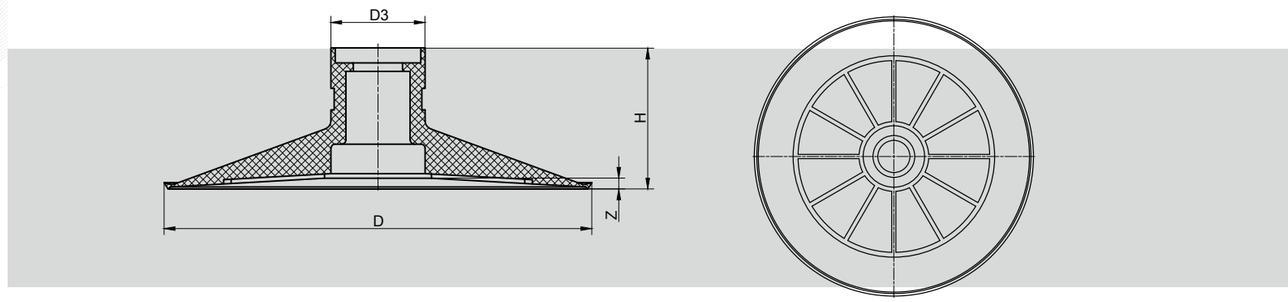

Zubehör für 200 FGS

Accessories for 200 FGS

(1) DIN 472 (2) DIN 471 (3) (4) (5)

Typ *Type*	Ø außen *external Ø*	H	Art.- #
(1) Seegerring für Bohrung DIN 472 – optional / Circlip for bore DIN 472 – optional	32	1,2	M006012
(2) Seegerring für Welle DIN 471 – erforderlich / Circlip for shafts DIN 471 – required	25	1,2	M005450
(3) Sinterfilterscheibe – optional / Sintered filter disc – optional	32	3,0	M005637
(4) Halteplatte für 200 FGS – erforderlich / Mounting plate for 200 FGS – required	40	3,9	M005470
(5) Spannband für 200 FGS – erforderlich / (5) Clamping clip for 200 FGS – required	30 - 45	-	M001984

Standard Aufnahme für Typ 200 FGS

Standard mounting for type 200 FGS

Technische Zeichnung

technical drawing

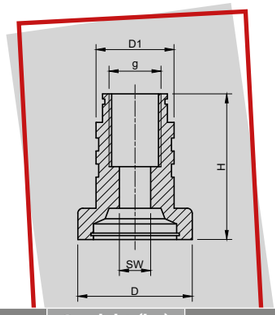

Typ *Type*	D	D1	SW	g	H	Gewicht (kg) *weight (kg)*	Art.- #
Aufnahme 200 FGS Variante 1 / Mounting 200 FGS version 1	44	30	12	M20	56	0,222	B004729

BSP 200 FGS-V, vul.

GLAS/GLASS

Allgemeine Informationen

general information

- Saugplatte für glatte Oberflächen
- Durchmesser: 200 mm
- innere Noppengummiauflage
- Dichtung aus Polyurethan auf Stahlkern aufvulkanisiert
- für spezielle Applikationen in der Glasindustrie

- *suction plate for smooth surfaces*
- *diameter: 200 mm*
- *inner burled rubber support*
- *polyurethane seal vulcanized on a steel core*
- *for special applications in the glass industry*

Technische Zeichnung

technical drawing

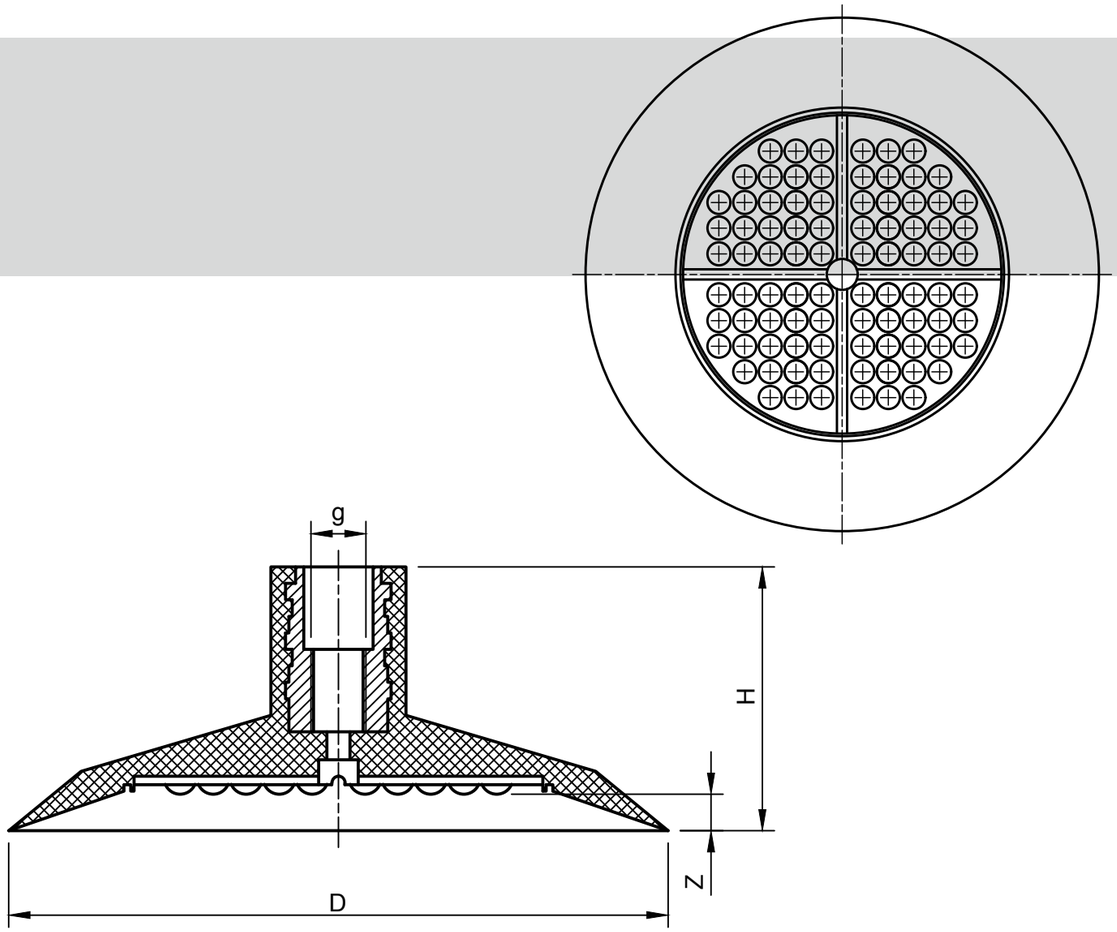

Technische Daten

technical data

Typ *Type*	D	H	Z	Gewicht (kg) *weight (kg)*	Tragfähigkeit* (kg) / *carrying capacity* (kg)*	
					vertikal / *vertical*	horizontal
BSP 200 FGS-V	200	80	11	0,527	77,00	155,00

*) siehe Seite 14 / *see page 15*

Bestelldaten

order data

Typ *Type*	Material	g	Art.- #
BSP 200 FGS-V	PUR T	M16	M004358
BSP 200 FGS-V	PUR T	3/8"	B004441
BSP 200 FGS-V	PUR T	5/8" UNC	M004359

S = schwarz / *black*, G = grau / *grey*, T = transparent, W = weiß / *white*, R = rot / *red*, B = braun / *brown*, Y = hellgelb / *light yellow*

BLSP 230 L-PU, vul.

U.a. geeignet für Anlagen von: / *Among others compatible with systems from:*

Hegla, ...

GLAS/GLASS

Allgemeine Informationen

general information

- Saugplatte für glatte bis leicht strukturierte Oberflächen
- Durchmesser: 230 mm
- mittellange Dichtlippe
- Dichtung aus Polyurethan auf Stahlplatte aufvulkanisiert
- Bohrbild speziell ausgerichtet für Applikationen in der Glasindustrie – auch weitere Bohrbilder lieferbar

- *suction plate for smooth to lightly structured surfaces*
- *diameter: 230 mm*
- *medium-length sealing lip*
- *polyurethane seal vulcanized on a steel plate*
- *drilling template specifically designed for applications in the glass industry – further drilling templates also available*

Technische Zeichnung

technical drawing

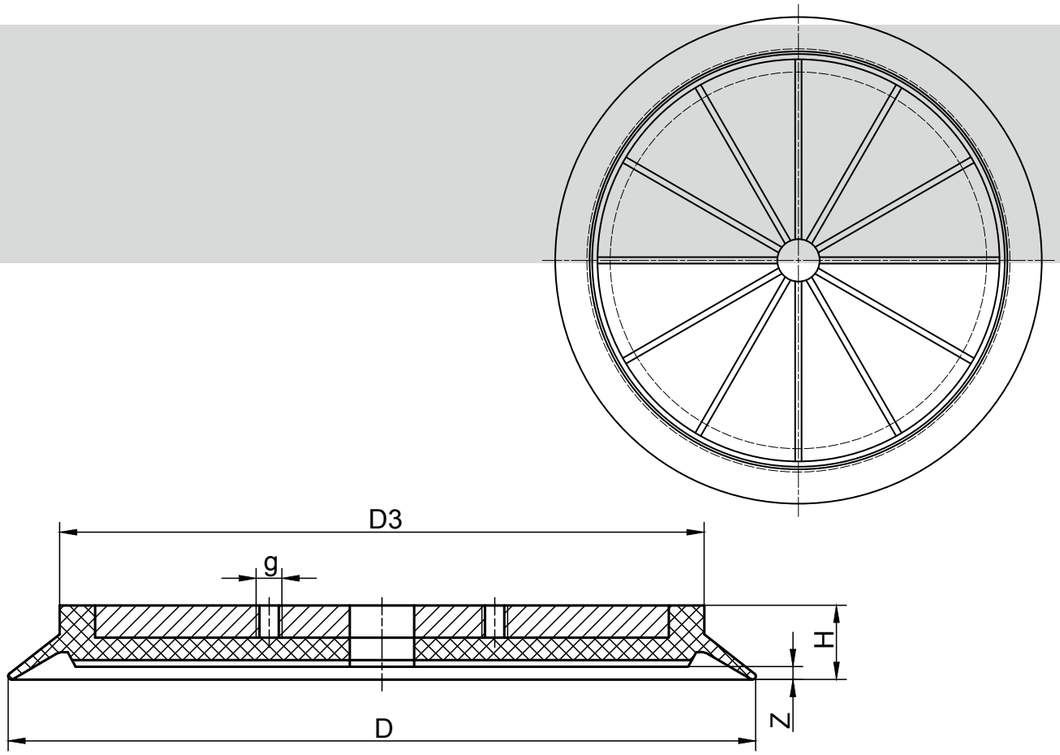

Technische Daten

technical data

Typ *Type*	D	D3	g	H	Z	Gewicht (kg) *weight (kg)*	Tragfähigkeit* (kg) / *carrying capacity* (kg)*	
							vertikal / *vertical*	horizontal
BLSP 230 L-PU	230	200	4 x M8	23	4	2,080	116,00	232,00

*) siehe Seite 14 / *see page 15*

Bestelldaten

order data

Typ *Type*	Material	Art.- #
BLSP 230 L-PU	PUR B	M002283

S = schwarz / *black*, G = grau / *grey*, T = transparent, W = weiß / *white*, R = rot / *red*, B = braun / *brown*, Y = hellgelb / *light yellow*

BLSP NO

GLAS/GLASS

HOLZ/WOOD

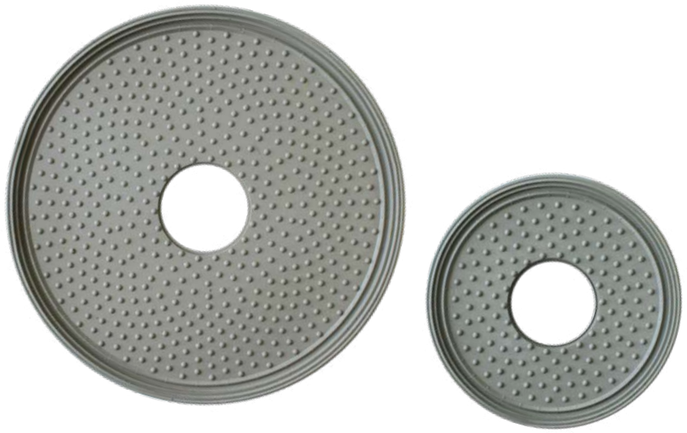

Allgemeine Informationen

general information

- Saugplatte für glatte Oberflächen
- Durchmesser: 160 mm oder 250 mm
- Mittelloch und Noppengummiauflage
- zur Anwendung auf Spann- und Halteblöcken und ISO Handversiegelungen

- *suction plate for smooth surfaces*
- *diameter: 160 mm or 250 mm*
- *central hole and burled rubber support*
- *for use on clamping and holding blocks and ISO hand seals*

Technische Zeichnung

technical drawing

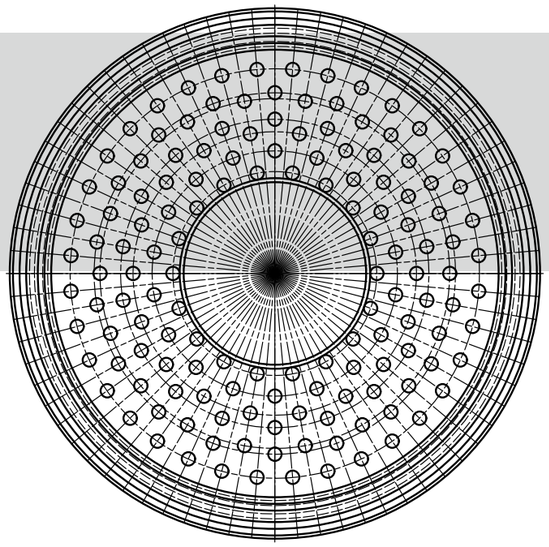

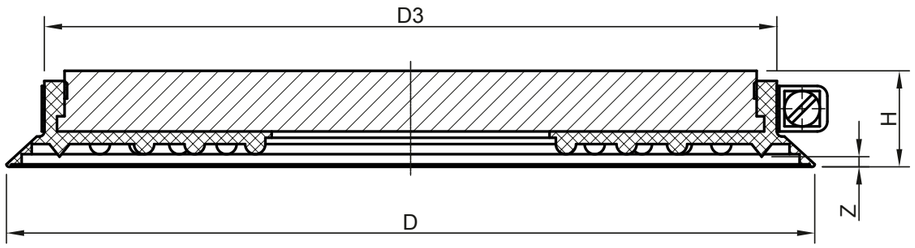

Technische Daten

technical data

Typ *Type*	D	D3	H	Z	Gewicht (kg) *weight (kg)*	Tragfähigkeit* (kg) / *carrying capacity* (kg)*	
						vertikal / *vertical*	horizontal
BLSP 160 NO	160	145	17	2,5	0,091	54,00	108,00
BLSP 250 NO	250	235	17	2,5	0,218	136,00	272,00

*) siehe Seite 14 / *see page 15*

Bestelldaten

order data

Typ *Type*	Material	Art.- #		
		Saugplatte *suction plate*	Saugplattendichtung *suction plate seal*	Spannband *clamping clip*
BLSP 160 NO	NBR G	B000726	M004141	M004737
BLSP 250 NO	NBR G	B000872	M004142	M004739

S = schwarz / *black*, G = grau / *grey*, T = transparent, W = weiß / *white*, R = rot / *red*, B = braun / *brown*, Y = hellgelb / *light yellow*

BLSP 230 NO

U.a. geeignet für Anlagen von: / *Among others compatible with systems from:*

Bottero, ...

GLAS/GLASS

Technische Zeichnung
technical drawing

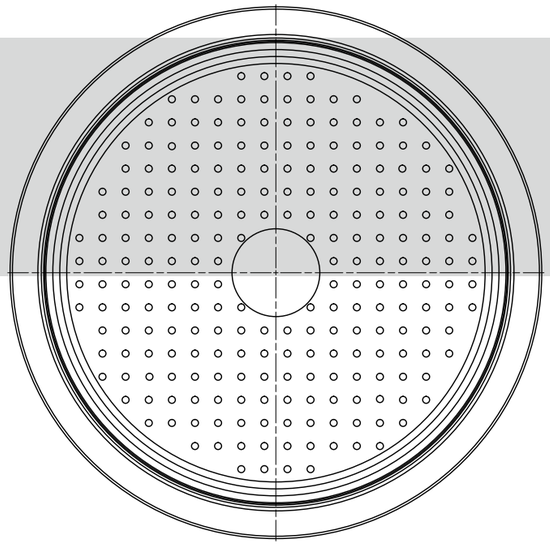

Allgemeine Informationen
general information

- Saugplatte für glatte und leicht strukturierte Oberflächen
- Durchmesser: 230 mm
- kurze Dichtlippe und Auflagefläche mit kleinen Noppen
- austauschbare Dichtung (mit Spannband gesichert)
- Aluminiumgrundplatte
- Bohrbild nach Kundenwunsch lieferbar

- *suction plate for smooth and lightly structured surfaces*
- *diameter: 230 mm*
- *short sealing lip and supporting surface with small burls*
- *replaceable seal (clamped with clamping clip)*
- *aluminium base plate*
- *drilling template available on customer request*

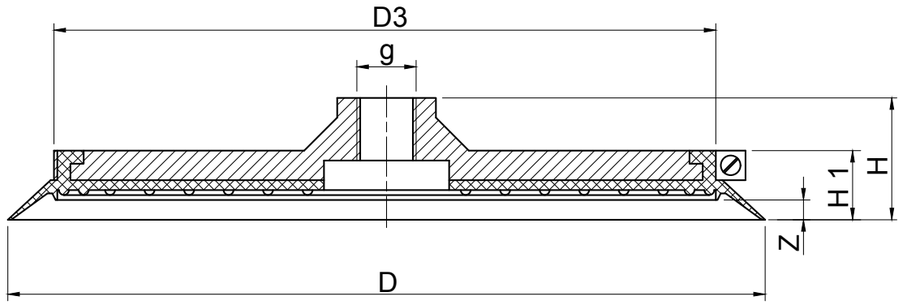

Technische Daten
technical data

Typ *Type*	D	D3	g	H	H1	Z	Gewicht (kg) *weight (kg)*	Tragfähigkeit* (kg) / *carrying capacity* (kg)*	
								vertikal / *vertical*	horizontal
BLSP 230 NO	230	200	M16	37	21	6	0,950	116,00	232,00

*) siehe Seite 14 / *see page 15*

Bestelldaten
order data

Typ *Type*	Material	Art.- #		
		Saugplatte *suction plate*	Saugplattendichtung *suction plate seal*	Spannband *clamping clip*
BLSP 230 NO	NBR S	B000856	M004296	M004750
BLSP 230 NO	NBR G	B000859	M004548	M004750

S = schwarz / *black*, G = grau / *grey*, T = transparent, W = weiß / *white*, R = rot / *red*, B = braun / *brown*, Y = hellgelb / *light yellow*

BLSP 250 NOG

GLAS/GLASS

Technische Zeichnung
technical drawing

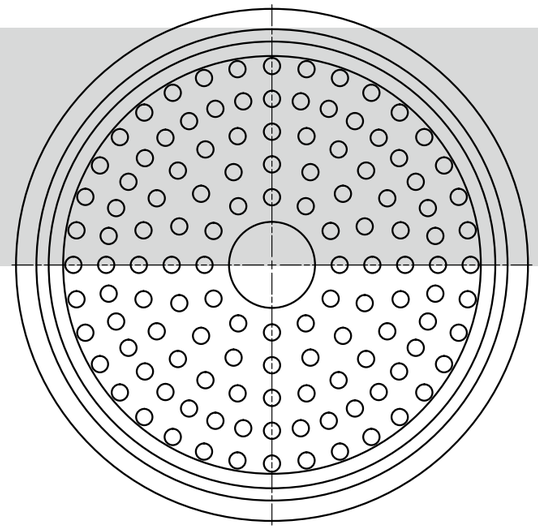

Allgemeine Informationen
general information

- Saugplatte für glatte Oberflächen
  suction plate for smooth surfaces
- Durchmesser: 250 mm
  diameter: 250 mm
- kurze Dichtlippe und Auflagefläche mit eng aneinandergereihten, großen Noppen
  short sealing lip and supporting surface with tightly packed, large burls
- Dichtung auf Stahlplatte aufvulkanisiert
  vulcanized seal on steel plate
- für ganz spezielle Anwendungen in der Glasindustrie
  for special applications in the glass industry
- inkl. O-Ring
  incl. o-ring
- 3xM6 Bohrungen
  3x M6 holes

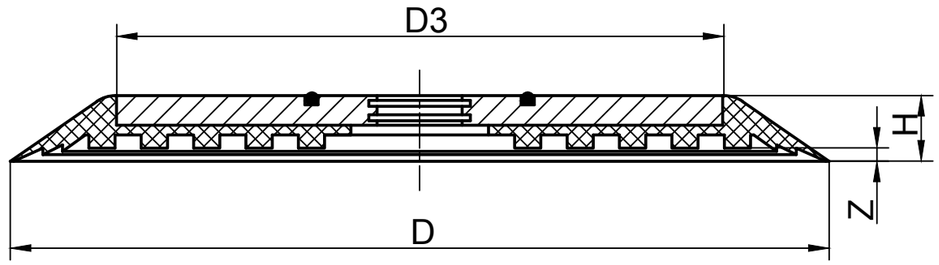

Technische Daten
technical data

Typ *Type*	D	D3	H	Z	Gewicht (kg) *weight (kg)*	Tragfähigkeit* (kg) / *carrying capacity* (kg)*	
						vertikal / *vertical*	horizontal
BLSP 250 NOG	250	185	20	2	2,100	138,00	276,00

*) siehe Seite 14 / *see page 15*

Bestelldaten
order data

Typ *Type*	Material	Art.- #
BLSP 250 NOG	NBR S	B000877
BLSP 250 NOG	NBR G	B000878

S = schwarz / *black*, G = grau / *grey*, T = transparent, W = weiß / *white*, R = rot / *red*, B = braun / *brown*, Y = hellgelb / *light yellow*

BLSP 145 PK, vul.

U.a. geeignet für Anlagen von: / *Among others compatible with systems from:*

Pannkoke, ...

GLAS/GLASS

Allgemeine Informationen

general information

- elastische, widerstandsfähige Saugplatte für glatte und leicht strukturierte Oberflächen
- Durchmesser: 145 mm
- mittleres Innenvolumen und Rillengummiauflage
- Saugplatte wird mit Sechskantmutter an Halterung geschraubt
- Stahlblechgrundplatte
- aufvulkanisierte Dichtung

- *elastic, durable suction plate for smooth and lightly structured surfaces*
- *diameter: 145 mm*
- *middle inner volume and groove rubber support*
- *suction plate is bolted with hexagon nut to bracket*
- *steel base plate*
- *vulcanized seal*

Technische Zeichnung

technical drawing

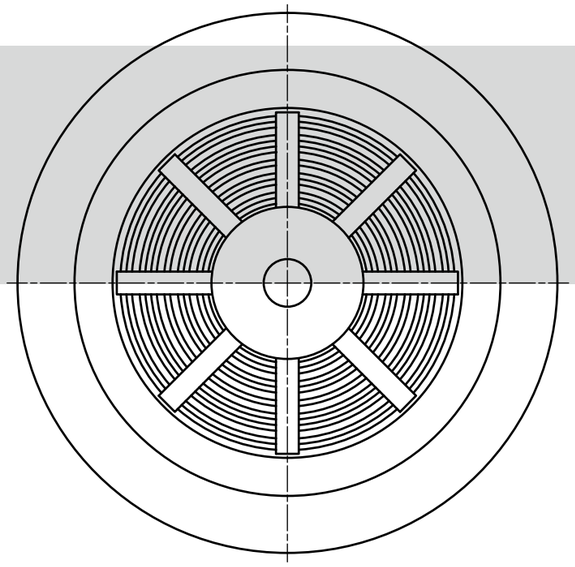

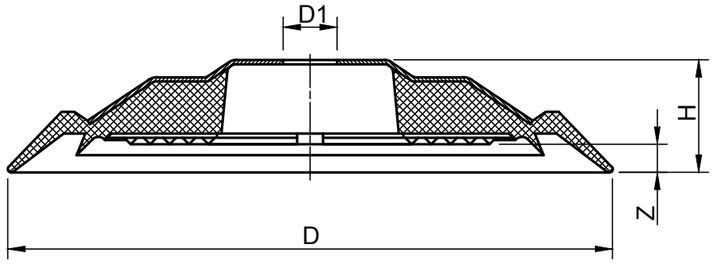

Technische Daten

technical data

Typ *Type*	Material	D	D1	H	Z	Gewicht (kg) *weight (kg)*	Tragfähigkeit* (kg) / *carrying capacity* (kg)*	
							vertikal / *vertical*	horizontal
BLSP 145 PK, vul.	NBR S	145	12,5	26	5	0,270	45,00	91,00
BLSP 145 PK, vul.	NBR G	145	12,5	26	5	0,275	45,00	91,00

*) siehe Seite 14 / *see page 15*

Bestelldaten

order data

Typ *Type*	Material	Art.- #
BLSP 145 PK, vul.	NBR S	M002273
BLSP 145 PK, vul.	NBR G	M002274

S = schwarz / *black*, G = grau / *grey*, T = transparent, W = weiß / *white*, R = rot / *red*, B = braun / *brown*, Y = hellgelb / *light yellow*

BLSP 200 PK

U.a. geeignet für Anlagen von: / *Among others compatible with systems from:*

Pannkoke, ...

GLAS/GLASS

Allgemeine Informationen

general information

- Saugplatte für glatte und leicht strukturierte Oberflächen
- Durchmesser: 200 mm
- großes Innenvolumen und Rillengummiauflage
- austauschbare Dichtung (mit Spannband gesichert)
- Aluminiumgrundplatte
- Bohrbild nach Kundenwunsch lieferbar

- *suction plate for smooth and lightly structured surfaces*
- *diameter: 200 mm*
- *large inner volume and groove rubber support*
- *replaceable seal (clamped with clamping clip)*
- *aluminium base plate*
- *drilling template available on customer request*

Technische Zeichnung

technical drawing

BLSP 200 PK

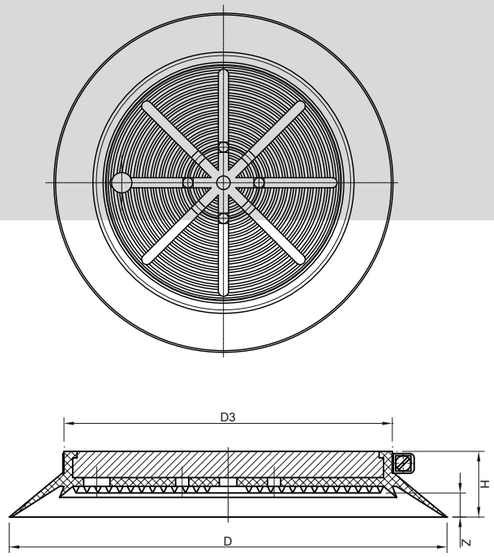

BLSP 200 PK_#

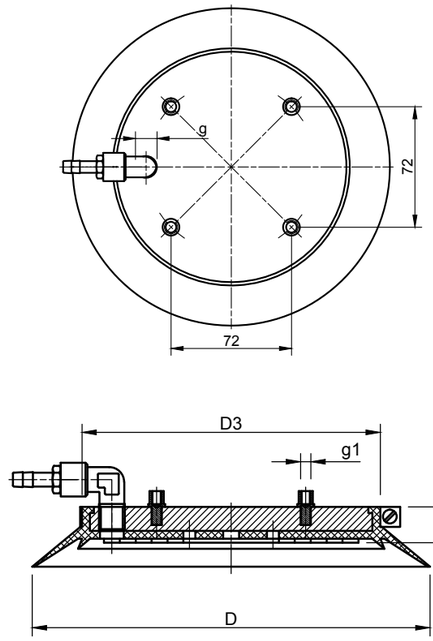

Technische Daten

technical data

Typ *Type*	D	D3	g	g1	H	Z	Gewicht (kg) *weight (kg)*	Tragfähigkeit* (kg) / *carrying capacity* (kg)*	
								vertikal / *vertical*	horizontal
BLSP 200 PK	200	150	-	-	30	11,0	0,770	77,00	155,00
BLSP 200 PK_#	200	154	1/4"	4 x M6	30	11,0	0,770	77,00	155,00

*) siehe Seite 14 / *see page 15*

Bestelldaten

order data

Typ *Type*	Material	Art.- #		
		Saugplatte *suction plate*	Saugplattendichtung *suction plate seal*	Spannband *clamping clip*
BLSP 200 PK	NBR S	B000772	M004268	M004748
BLSP 200 PK	NBR G	B000785	M004275	M004748
BLSP 200 PK	SIR T	B000797	M004364	M004748
BLSP 200 PK_#	NBR S	B000773	M004268	M004748

S = schwarz / *black*, G = grau / *grey*, T = transparent, W = weiß / *white*, R = rot / *red*, B = braun / *brown*, Y = hellgelb / *light yellow*

BLSP 200 PK, vul.

U.a. geeignet für Anlagen von: / *Among others compatible with systems from:*

Pannkoke, ...

GLAS/GLASS

Technische Zeichnung
technical drawing

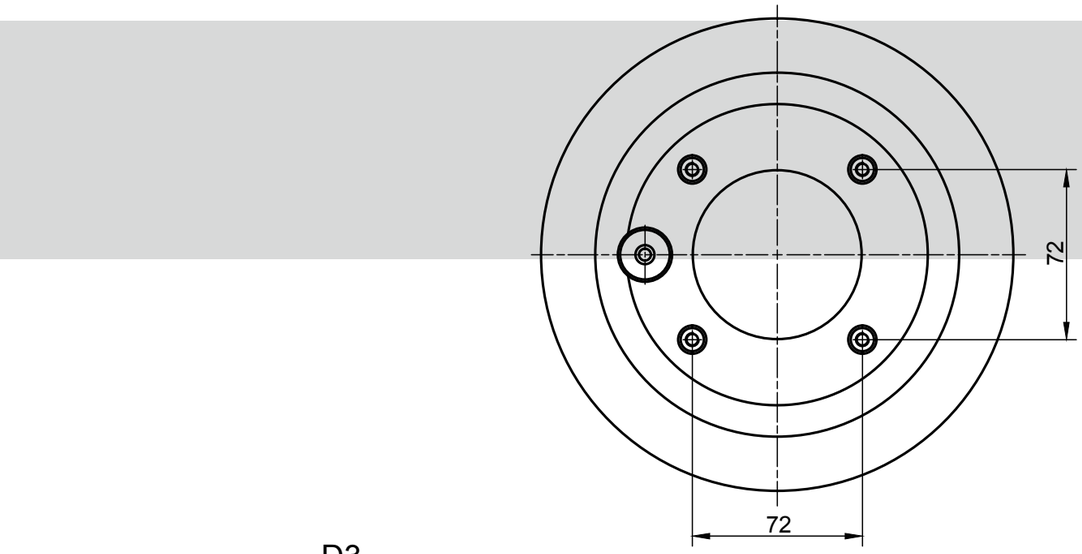

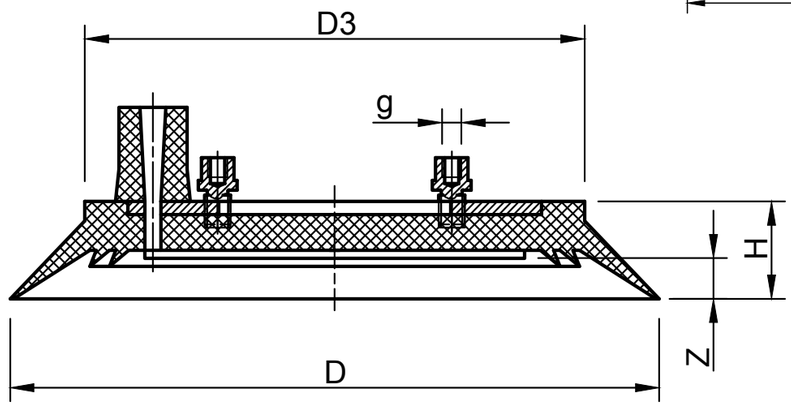

Allgemeine Informationen

- Saugplatte für glatte und leicht strukturierte Oberflächen
- Durchmesser: 200 mm
- in Dichtung einvulkanisierter Stahlring mit 4 Gewindezapfen mit M6 Innengewinde zum Anbau an Halterung
- seitlicher Gummistutzen für Vakuumanschluss

general information

- *suction plate for smooth and lightly structured surfaces*
- *diameter: 200 mm*
- *vulcanized steel ring in seal with 4 threaded pin with M6 inner thread for fitting onto bracket*
- *lateral rubber nozzle for vacuum connection*

Technische Daten
technical data

Typ *Type*	D	D3	g	g1	H	Z	Gewicht (kg) *weight (kg)*	Tragfähigkeit* (kg) / *carrying capacity* (kg)*	
								vertikal / *vertical*	horizontal
BLSP 200 PK, vul.	200	150	-	4 x M6	24	12,5	0,600	77,00	155,00

*) siehe Seite 14 / *see page 15*

Bestelldaten
order data

Typ *Type*	Material	Art.- #		
		Saugplatte *suction plate*	Saugplattendichtung *suction plate seal*	Spannband *clamping clip*
BLSP 200 PK, vul.	NBR S	M002278	vulkanisiert / *vulcanized*	

S = schwarz / *black*, G = grau / *grey*, T = transparent, W = weiß / *white*, R = rot / *red*, B = braun / *brown*, Y = hellgelb / *light yellow*

BLSP 280 PK

U.a. geeignet für Anlagen von: / *Among others compatible with systems from:*

Pannkoke, ...

GLAS/GLASS

Allgemeine Informationen

general information

- Saugplatte für glatte und leicht strukturierte Oberflächen
- Durchmesser: 280 mm
- großes Innenvolumen und kleine Auflageflächen
- austauschbare Dichtung (mit Spannband gesichert)
- Gewindezapfen mit Innengewinde in Grundplatte montiert, ausgerichtet für spezielle Applikationen in der Glasindustrie
- Aluminiumgrundplatte
- Bohrbild nach Kundenwunsch lieferbar

- *suction plate for smooth and lightly structured surfaces*
- *diameter: 280 mm*
- *large inner volume and small supporting surfaces*
- *replaceable seal (clamped with clamping clip)*
- *threaded pin mounted in the base plate with inner thread, designed for specific applications in the glass industry*
- *aluminium base plate*
- *drilling template available on customer request*

Technische Zeichnung

technical drawing

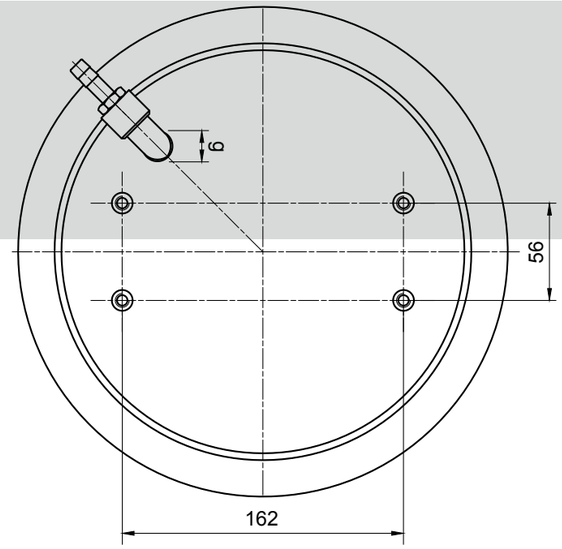

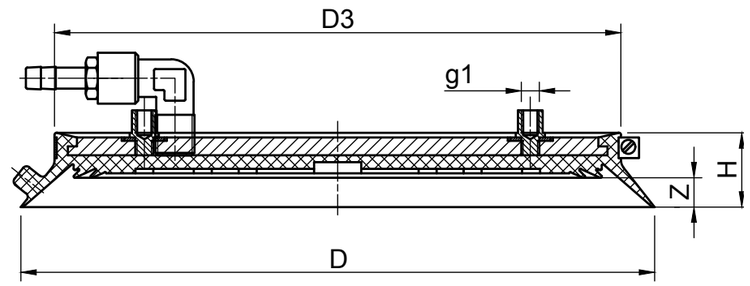

Technische Daten

technical data

Typ *Type*	D	D3	g	g1	H	Z	Gewicht (kg) *weight (kg)*	Tragfähigkeit* (kg) / *carrying capacity* (kg)*	
								vertikal / *vertical*	horizontal
BLSP 280 PK	282	252	1/4"	4 x M8	33	13	1,490	181,00	363,00

*) siehe Seite 14 / *see page 15*

Bestelldaten

order data

Typ *Type*	Material	Art.- #		
		Saugplatte *suction plate*	Saugplattendichtung *suction plate seal*	Spannband *clamping clip*
BLSP 280 PK	NBR S	B000904	M004248	M004747
BLSP 280 PK	NBR G	B000913	M004309	M004746
BLSP 280 PK	NK G	F000528	M004503	M004746

S = schwarz / *black*, G = grau / *grey*, T = transparent, W = weiß / *white*, R = rot / *red*, B = braun / *brown*, Y = hellgelb / *light yellow*

BLSP 280 PK, vul.

U.a. geeignet für Anlagen von: / *Among others compatible with systems from:*

Pannkoke, ...

GLAS/GLASS

Allgemeine Informationen

general information

- Saugplatte für glatte und leicht strukturierte Oberflächen
- Durchmesser: 280 mm
- in Dichtung einvulkanisierter Stahlring mit 8 Gewinde-zapfen mit M8 Innengewinde zur universellen Montage
- seitlicher Gummistutzen für Vakuumanschluss

- *suction plate for smooth and lightly structured surfaces*
- *diameter: 280 mm*
- *vulcanized steel ring in seal with 8 threaded pins with M8 inner thread for universal mounting*
- *lateral rubber nozzle for vacuum connection*

Technische Zeichnung

technical drawing

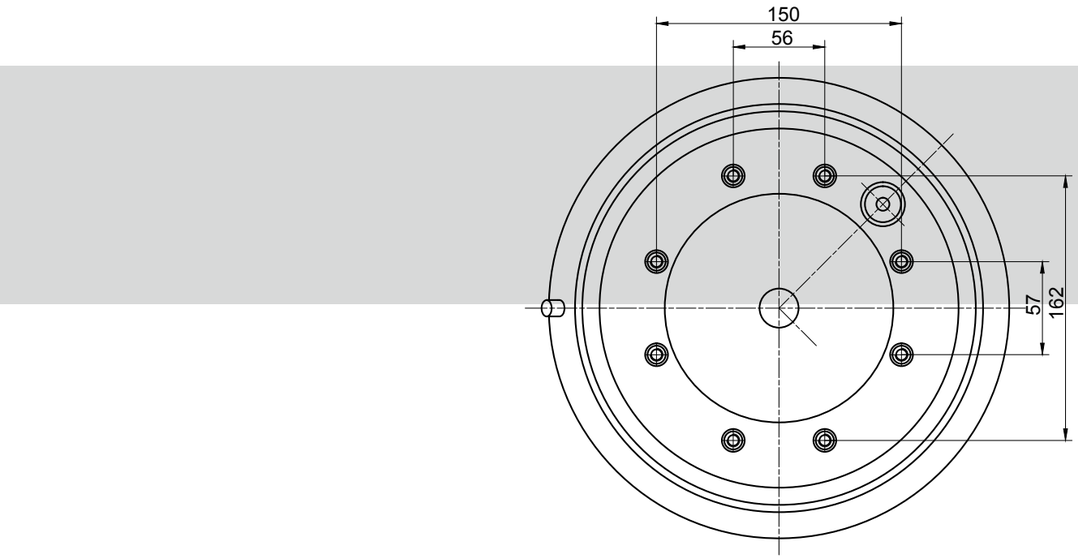

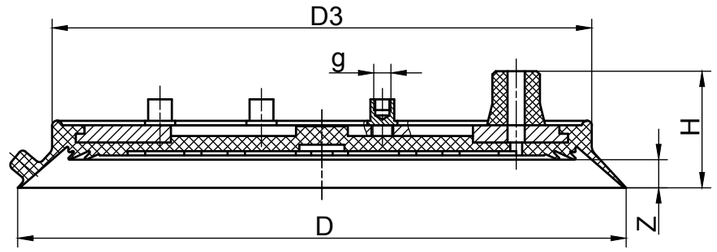

Technische Daten

technical data

Typ *Type*	D	D3	g	H	Z	Gewicht (kg) *weight (kg)*	Tragfähigkeit* (kg) / *carrying capacity* (kg)*	
							vertikal / *vertical*	horizontal
BLSP 280 PK	282	250	8xM8	54	13	1,192	181	363

*) siehe Seite 14 / *see page 15*

Bestelldaten

order data

Typ *Type*	Material	g	Art.- #
BLSP 280 PK	NBR S	8xM8	M017088

S = schwarz / *black*, G = grau / *grey*, T = transparent, W = weiß / *white*, R = rot / *red*, B = braun / *brown*, Y = hellgelb / *light yellow*

BLSP 320 RL-JB

U.a. geeignet für Anlagen von: / *Among others compatible with systems from:*

Janbac, ...

GLAS/GLASS

Technische Zeichnung
technical drawing

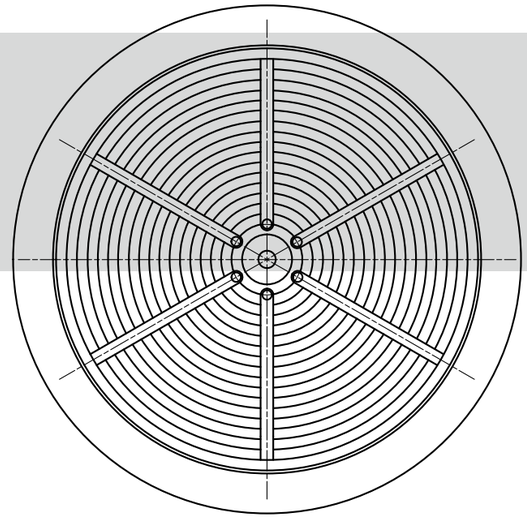

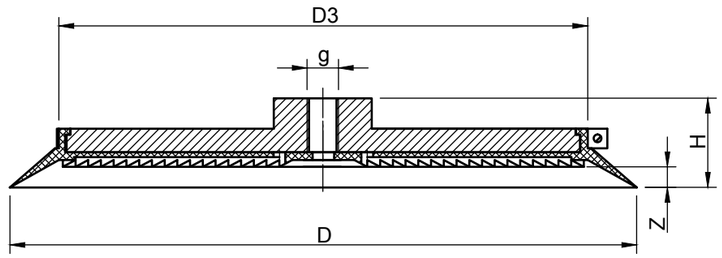

Allgemeine Informationen

- Saugplatte für glatte und leicht strukturierte Oberflächen
- Durchmesser: 320 mm
- mittellange Dichtlippe und Rillengummiauflage
- austauschbare Dichtung (mit Spannband gesichert)
- Aluminiumgrundplatte
- Bohrbild nach Kundenwunsch lieferbar

general information

- *suction plate for smooth and lightly structured surfaces*
- *diameter: 320 mm*
- *medium-length sealing lip and groove rubber support*
- *replaceable seal (clamped with clamping clip)*
- *aluminium base plate*
- *drilling template available on customer request*

Technische Daten
technical data

Typ *Type*	D	D3	g	H	Z	Gewicht (kg) *weight (kg)*	Tragfähigkeit* (kg) / *carrying capacity* (kg)*	
							vertikal / *vertical*	horizontal
BLSP 320 RL-JB	320	273	M16	44	10,5	2,500	223,00	447,00

*) siehe Seite 14 / *see page 15*

Bestelldaten
order data

Typ *Type*	Material	Art.- #		
		Saugplatte *suction plate*	Saugplattendichtung *suction plate seal*	Spannband *clamping clip*
BLSP 320 RL-JB	NBR S	B000946	M004378	M004753

S = schwarz / *black*, G = grau / *grey*, T = transparent, W = weiß / *white*, R = rot / *red*, B = braun / *brown*, Y = hellgelb / *light yellow*

BSP 316 SAP

U.a. geeignet für Anlagen von: / *Among others compatible with systems from:*

Sapelem, ...

GLAS/GLASS

Technische Zeichnung
technical drawing

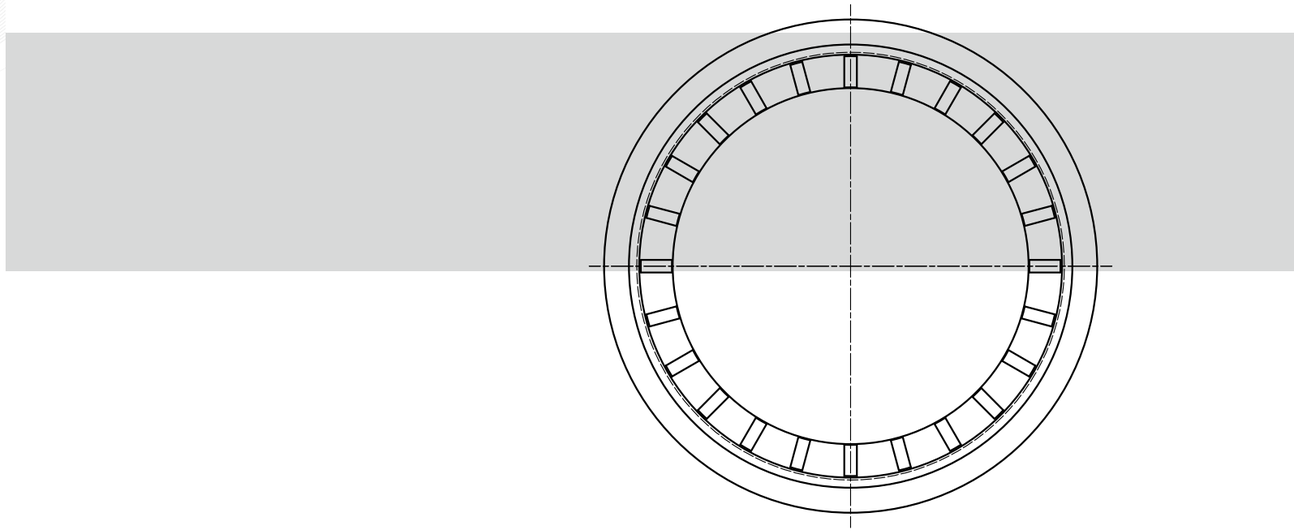

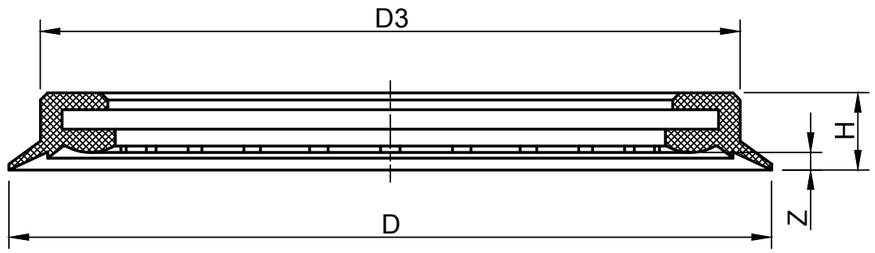

Allgemeine Informationen
general information

- Saugplatte für glatte und leicht raue Oberflächen
- Durchmesser: 316 mm
- Dichtring zum Aufziehen auf Grundplatte
- kurze Dichtlippe und Auflagestege
- austauschbare Dichtung (durch Abziehen von Grundplatte)

- *suction plate for smooth and lightly coarse surfaces*
- *diameter: 316 mm*
- *sealing ring for fitting on the base plate*
- *long sealing lip and support strips*
- *replaceable seal (through pull off base plate)*

Technische Daten
technical data

Typ *Type*	D	D3	H	Z	Gewicht (kg) *weight (kg)*	Tragfähigkeit* (kg) / *carrying capacity* (kg)*	
						vertikal / *vertical*	horizontal
BSP 316 SAP	316	290	32	7	0,550	202,00	404,00

*) siehe Seite 14 / *see page 15*

Bestelldaten
order data

Typ *Type*	Material	Art.- #
BSP 316 SAP	NBR S	M004424

S = schwarz / *black*, G = grau / *grey*, T = transparent, W = weiß / *white*, R = rot / *red*, B = braun / *brown*, Y = hellgelb / *light yellow*

BLSP 60 TL-BY

U.a. geeignet für Anlagen von: / *Among others compatible with systems from:*

Bystronic, ...

GLAS/GLASS

Allgemeine Informationen

general information

- Saugplatte für glatte und leicht strukturierte Oberflächen
- Durchmesser: 60 mm
- 1/4" Innengewinde mit zusätzlich installiertem Doppelgewindenippel mit 2x 1/4", ausgerichtet für spezielle Applikationen in der Glasindustrie
- austauschbare Dichtung (mit Spannband gesichert)
- Aluminiumgrundplatte

- *suction plate for smooth and lightly structured surfaces*
- *diameter: 60 mm*
- *1/4" inner thread and an additionally installed double threaded nipple with 2x 1/4", designed for specific applications in the glass industry*
- *replaceable seal (clamped with clamping clip)*
- *aluminium base plate*

Technische Zeichnung

technical drawing

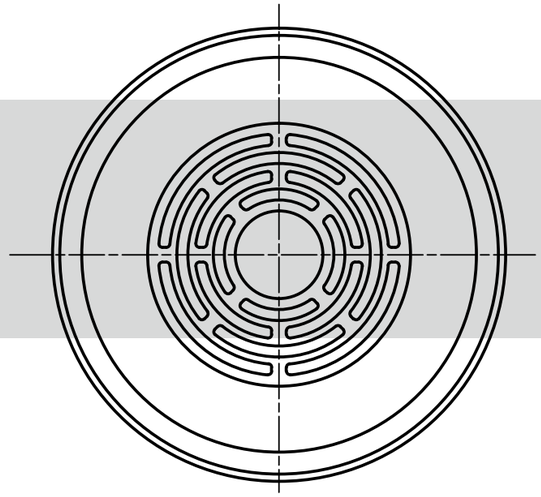

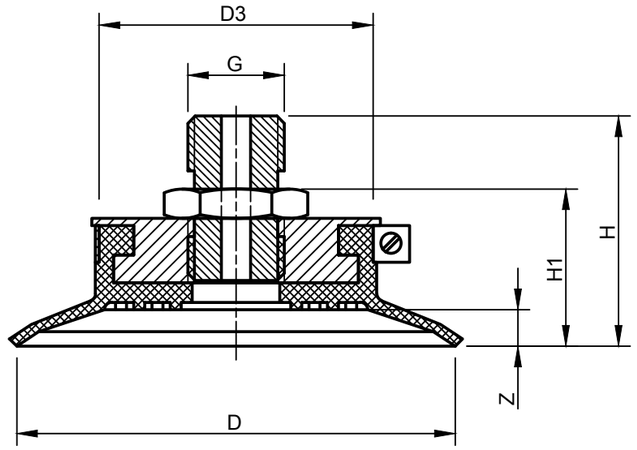

Technische Daten

technical data

Typ *Type*	D	D3	G	H	H1	Z	Gewicht (kg) *weight (kg)*	Tragfähigkeit* (kg) / *carrying capacity* (kg)*	
								vertikal / *vertical*	horizontal
BLSP 60 TL-BY	60	37,5	1/4"	31,5	21,5	5	0,042	7,00	14,00

*) siehe Seite 14 / *see page 15*

Bestelldaten

order data

Typ *Type*	Material	Art.- #		
		Saugplatte *suction plate*	Saugplattendichtung *suction plate seal*	Spannband *clamping clip*
BLSP 60 TL-BY	NBR S	B000543	M004177	M004765

S = schwarz / *black*, G = grau / *grey*, T = transparent, W = weiß / *white*, R = rot / *red*, B = braun / *brown*, Y = hellgelb / *light yellow*

BLSP 95 TL-BY

U.a. geeignet für Anlagen von: / *Among others compatible with systems from:*

Bystronic, ...

GLAS/GLASS

Allgemeine Informationen

general information

- Saugplatte für glatte und leicht strukturierte Oberflächen
- Durchmesser: 95 mm
- austauschbare Dichtung (mit Spannband gesichert)
- Gewindezapfen mit SW 17 und M12 Innengewinde, ausgerichtet für spezielle Applikationen in der Glasindustrie
- Vakuumanschluss mit 1/8" Innengewinde
- Aluminiumgrundplatte

- *suction plate for smooth and lightly structured surfaces*
- *diameter: 95 mm*
- *replaceable seal (clamped with clamping clip)*
- *threaded pin with SW 17 and M12 inner thread, aligned for special applications in the glass industry*
- *vacuum connection with 1/8" inner thread*
- *aluminium base plate*

Technische Zeichnung

technical drawing

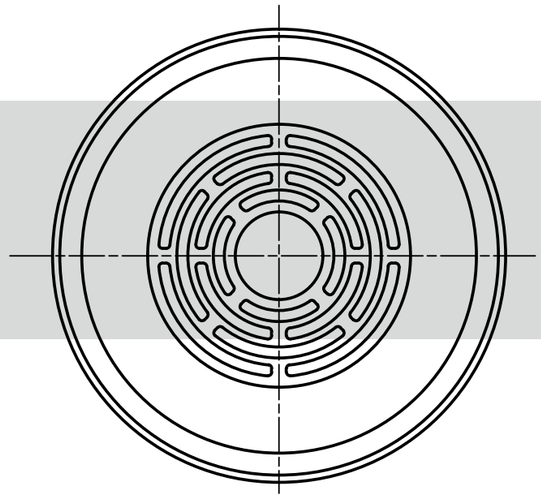

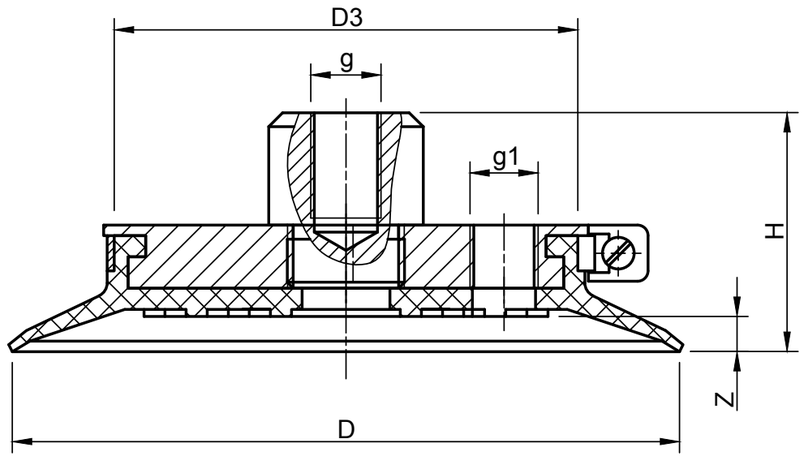

Technische Daten

technical data

Typ *Type*	D	D3	g	g1	H	Z	Gewicht (kg) *weight (kg)*	Tragfähigkeit* (kg) / *carrying capacity* (kg)*	
								vertikal / *vertical*	horizontal
BLSP 95 TL-BY	95	66	M12	1/8"	34	5	0,117	19,00	38,00

*) siehe Seite 14 / *see page 15*

Bestelldaten

order data

Typ *Type*	Material	Art.- #		
		Saugplatte *suction plate*	Saugplattendichtung *suction plate seal*	Spannband *clamping clip*
BLSP 95 TL-BY	NBR S	F000294	B004271	M004767

S = schwarz / *black*, G = grau / *grey*, T = transparent, W = weiß / *white*, R = rot / *red*, B = braun / *brown*, Y = hellgelb / *light yellow*

BLSP 80 TL-L

U.a. geeignet für Anlagen von: / *Among others compatible with systems from:*

Lenhardt, ...

GLAS/GLASS

Allgemeine Informationen

general information

- universell einsetzbare Saugplatte für glatte und leicht strukturierte Oberflächen
- Durchmesser: 80 mm
- austauschbare Dichtung (mit Spannband gesichert)
- drei Sacklochbohrungen mit M5 Innengewinde auf einem Lochkreis von 36 mm
- Aluminiumgrundplatte
- Bohrbild speziell ausgerichtet für Applikationen in der Glasindustrie
- inkl. Feinfilter 1/8"

- *universally applicable suction plate for smooth and lightly structured surfaces*
- *diameter: 80 mm*
- *replaceable seal (clamped with clamping clip)*
- *three blind holes with M5 inner thread on a bolt circle of 36 mm*
- *aluminium base plate*
- *drilling template specifically designed for applications in the glass industry*
- *incl. fine filter 1/8"*

Technische Zeichnung

technical drawing

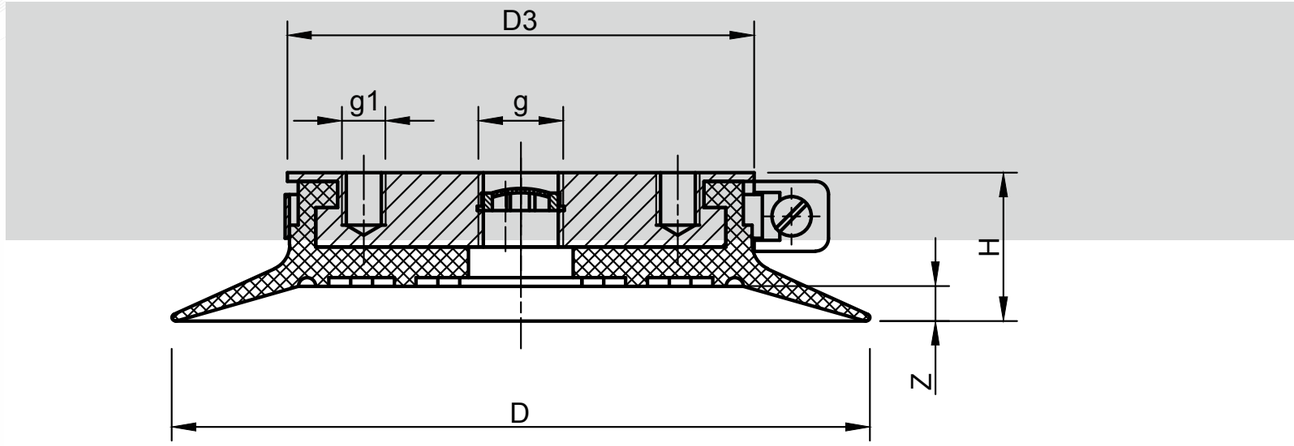

Technische Daten

technical data

Typ *Type*	D	D3	g	g1	H	Z	Gewicht (kg) *weight (kg)*	Tragfähigkeit* (kg) / *carrying capacity* (kg)*	
								vertikal / *vertical*	horizontal
BLSP 80 TL-L	80	51	1/8"	3 x M5	17	4	0,068	12,00	24,00

*) siehe Seite 14 / *see page 15*

Bestelldaten

order data

Typ *Type*	Material	Art.- #		
		Saugplatte *suction plate*	Saugplattendichtung *suction plate seal*	Spannband *clamping clip*
BLSP 80 TL-L	NBR S	B000572	M004162	M004766

S = schwarz / *black*, G = grau / *grey*, T = transparent, W = weiß / *white*, R = rot / *red*, B = braun / *brown*, Y = hellgelb / *light yellow*

BLSP 95 TL Handversiegelung
BLSP 95 TL hand sealer

U.a. geeignet für Anlagen von: / *Among others compatible with systems from:*

Bystronic, ...

GLAS/GLASS

Allgemeine Informationen

general information

- Saugplatte für ISO Handversiegelung
- Durchmesser: 95 mm
- austauschbare Dichtung (mit Spannband gesichert)
- Aluminiumgrundplatte inkl. Feinfilter und 3/8“ Außengewinde

- *suction plate for ISO hand sealer*
- *diameter: 95 mm*
- *replaceable seal (clamped with clamping clip)*
- *aluminium base plate incl. fine filter and 3/8“ outer thread*

Technische Zeichnung

technical drawing

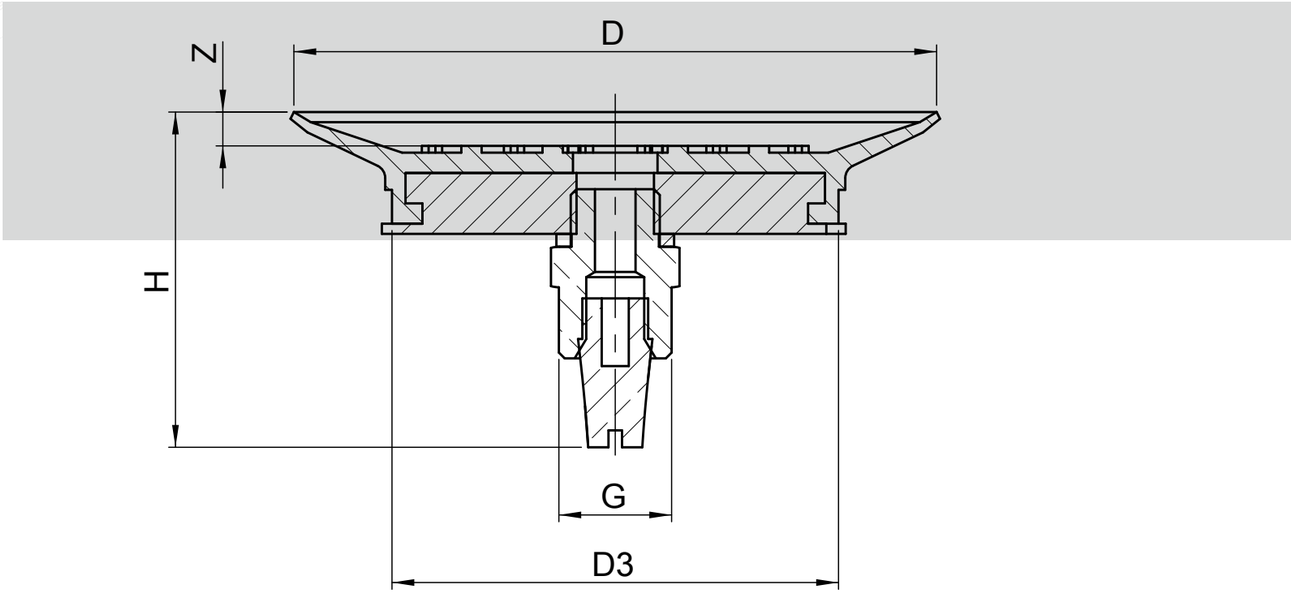

Technische Daten

technical data

Typ *Type*	D	D3	G	H	Z	Gewicht (kg) *weight (kg)*	Tragfähigkeit* (kg) / *carrying capacity* (kg)*	
							vertikal / *vertical*	horizontal
BLSP 95 TL	95	66	3/8"	18	5	0,150	19,00	38,00

*) siehe Seite 14 / *see page 15*

Bestelldaten

order data

Typ *Type*	Material	Art.- #		
		Saugplatte *suction plate*	Saugplattendichtung *suction plate seal*	Spannband *clamping clip*
BLSP 95 TL	NBR S	B000607	M004181	M004767

S = schwarz / *black*, G = grau / *grey*, T = transparent, W = weiß / *white*, R = rot / *red*, B = braun / *brown*, Y = hellgelb / *light yellow*

BLSP 115 TR

U.a. geeignet für Anlagen von: / *Among others compatible with systems from:*

Trumpf, ...

METALL/METAL

Allgemeine Informationen

general information

- Saugplatte für Stanz- und Laserautomaten
- Durchmesser: 106 mm
- lange Dichtlippe und glatte innere Auflagefläche
- austauschbare Dichtung (mit Spannband gesichert)
- Aluminiumgrundplatte

- *robust suction plate for handling of sheet metal*
- *diameter: 106 mm*
- *long sealing lip and smooth inner supporting surface*
- *replaceable seal (clamped with clamping clip)*
- *aluminium base plate*

Technische Zeichnung

technical drawing

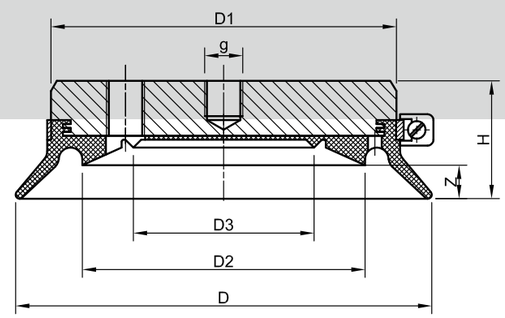

BLSP 115 TR-1

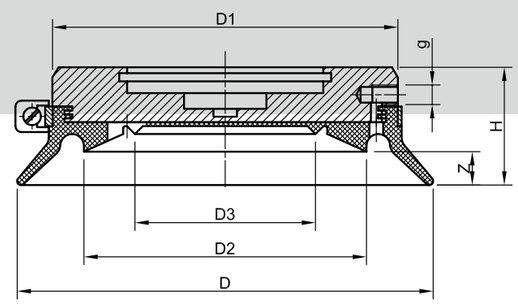

BLSP 115 TR-2

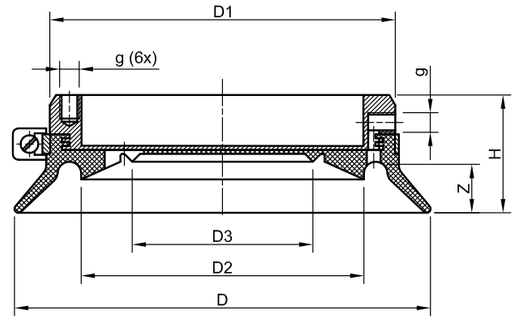

BLSP 115 TR-3

Technische Daten

technical data

Typ *Type*	D	D1	D2	D3	g	H	Z	Gewicht (kg) *weight (kg)*	Tragfähigkeit* (kg) / *carrying capacity* (kg)*	
									vertikal / *vertical*	horizontal
BLSP 115 TR-1	106	72	46	88	1/8"	30	8	0,276	21,00	42,00
BLSP 115 TR-2	106	72	46	88	M5	30	8	0,238	21,00	42,00
BLSP 115 TR-3	106	72	46	88	M5	30	8	0,128	21,00	42,00

*) siehe Seite 14 / *see page 15*

Bestelldaten

order data

Typ *Type*	Material	Art.- #		
		Saugplatte *suction plate*	Saugplattendichtung *suction plate seal*	Spannband *clamping clip*
BLSP 115 TR-1	NBR S	F000323	M004450	M004769
BLSP 115 TR-2	NBR S	F000324	M004450	M004769
BLSP 115 TR-3	NBR S	F000325	M004450	M004769

S = schwarz / *black*, G = grau / *grey*, T = transparent, W = weiß / *white*, R = rot / *red*, B = braun / *brown*, Y = hellgelb / *light yellow*

BLSP 135 W

GLAS/GLASS

HOLZ/WOOD

METALL/METAL

SONSTIGE/OTHER

Allgemeine Informationen

general information

- Saugplatte für leicht raue und strukturierte Oberflächen
- Durchmesser: 135 mm
- lange Dichtlippe mit Versteifungsrippen
- austauschbare Dichtung (mit Spannband gesichert) oder aufvulkanisierte Dichtung
- Grundplatte in individuellen Ausführungen lieferbar

- *suction plate for slightly coarse and structured surfaces*
- *diameter: 135 mm*
- *long sealing lip with stiffening ribs*
- *replaceable seal (clamped with clamping clip) or vulcanized seal*
- *base plate available in individual designs*

Technische Zeichnung

technical drawing

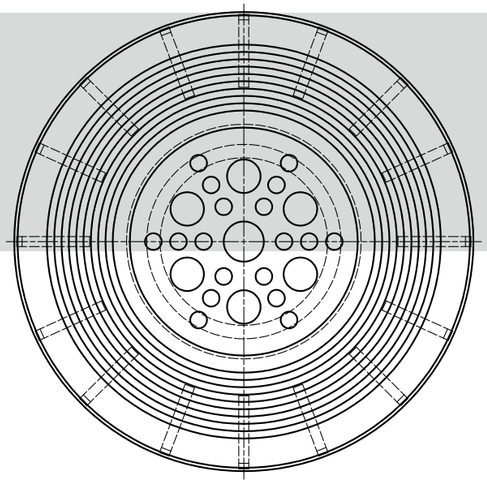

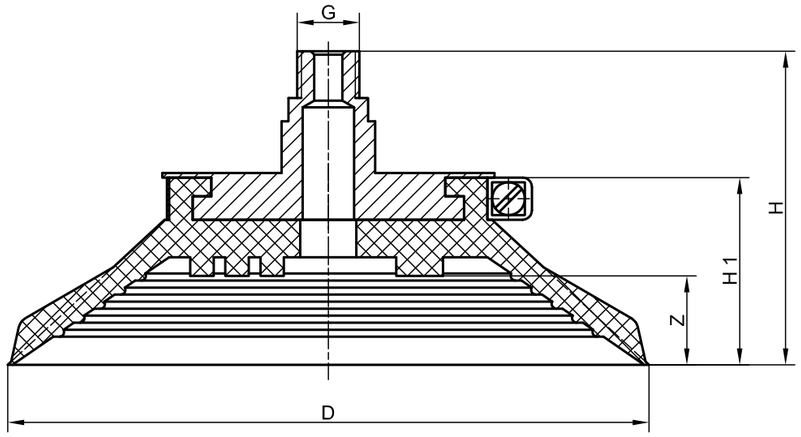

Technische Daten

technical data

Typ *Type*	D	G	H	H1	Z	Gewicht (kg) *weight (kg)*	Tragfähigkeit* (kg) / *carrying capacity* (kg)*	
							vertikal / *vertical*	horizontal
BLSP 135 W	137	1/4"	67	40	19	0,330	34,00	69,00
BLSP 135 W vul.	131	1/4"	50	35	17	0,200	34,00	69,00

*) siehe Seite 14 / *see page 15*

Bestelldaten

order data

Typ *Type*	Material	Art.- #		
		Saugplatte *suction plate*	Saugplattendichtung *suction plate seal*	Spannband *clamping clip*
BLSP 135 W	NBR G	B000686	M004216	M004762
BLSP 135 W	SIR T	F000351	M004479	M004762
BLSP 135 W	NBR G	M002270	vulkanisiert / *vulcanized*	-
BLSP 135 W	SIR T	M002272	vulkanisiert / *vulcanized*	-

S = schwarz / *black*, G = grau / *grey*, T = transparent, W = weiß / *white*, R = rot / *red*, B = braun / *brown*, Y = hellgelb / *light yellow*

SMS 17-3, BLSP 135 W

U.a. geeignet für Anlagen von: / *Among others compatible with systems from:*

Bargstedt, ...

HOLZ/WOOD

Allgemeine Informationen

general information

- SMS (Sauger-Montage-System) komplett mit Aufhängebolzen Ø 16 x 52 mm lang
- Aufhängebolzen aus Aluminium
- mit kleinem Bund, O-Ring, Druckfeder, Gleitlager
- Aluminium-Führungsbuchse mit M22 x 1,0 Außengewinde zur Montage
- Doppelgewindenippel mit Strömungsbegrenzung Ø 0,8 mm durch Flugstift

- *SMS (suction cup mounting system) complete with suspension bolt Ø 16 x 52 mm long*
- *aluminium suspension bolt*
- *with small collar, O-ring, compression spring, plain bearing*
- *Aluminum guide bush with M22 x 1.0 male thread for mounting*
- *Double threaded nipple with flow restriction Ø 0.8 mm by flying pin*

Technische Zeichnung

technical drawing

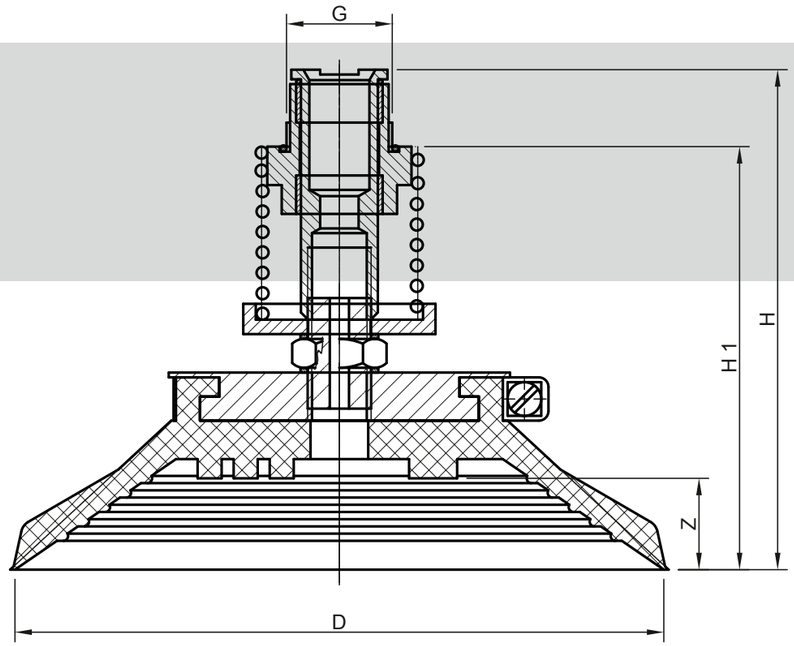

Technische Daten

technical data

Typ *Type*	D	G	H	H1	Z	Gewicht (kg) *weight (kg)*	Tragfähigkeit* (kg) / *carrying capacity* (kg)*	
							vertikal / *vertical*	horizontal
SMS Typ 17-3, BLSP 135 W	135	M22 x 1	104	88	19	0,365	34,00	69,00

*) siehe Seite 14 / *see page 15*

Bestelldaten

order data

Typ *Type*	Material	Art.- #	
		SMS	Spannband *clamping clip*
SMS Typ 17-3, BLSP 135 W	NBR G	F002136	M004762

S = schwarz / *black*, G = grau / *grey*, T = transparent, W = weiß / *white*, R = rot / *red*, B = braun / *brown*, Y = hellgelb / *light yellow*

BLSP 300 WPG, vul.

U.a. geeignet für Anlagen von: / *Among others compatible with systems from:*

Wood's Powergrip, ...

GLAS/GLASS

Allgemeine Informationen

general information

- Saugplatte für glatte Oberflächen
- Durchmesser: 300 mm
- kurze feine Dichtlippe
- einvulkanisierter Aluminiumring
- 6x Innengewinde 1/4" / 20 UNC

- *suction plate for smooth surfaces*
- *diameter: 300 mm*
- *short and fine sealing lip*
- *vulcanized aluminium ring*
- *6x female thread 1/4" / 20 UNC*

Technische Daten

technical data

Typ *Type*	D	D3	g	H	Z	Gewicht (kg) *weight (kg)*	Tragfähigkeit* (kg) / *carrying capacity* (kg)*	
							vertikal / *vertical*	horizontal
BLSP 300 WPG	305	230	6x 1/4"/20 UNC	27	4,5	1,20	170	340

*) siehe Seite 14 / *see page 15*

Bestelldaten

order data

Typ *Type*	Material	Art.- # Saugplatte *suction plate*
BLSP 300 WPG	NBR S	M004251

S = schwarz / *black*, G = grau / *grey*, T = transparent, W = weiß / *white*, R = rot / *red*, B = braun / *brown*, Y = hellgelb / *light yellow*

Technische Zeichnung

technical drawing

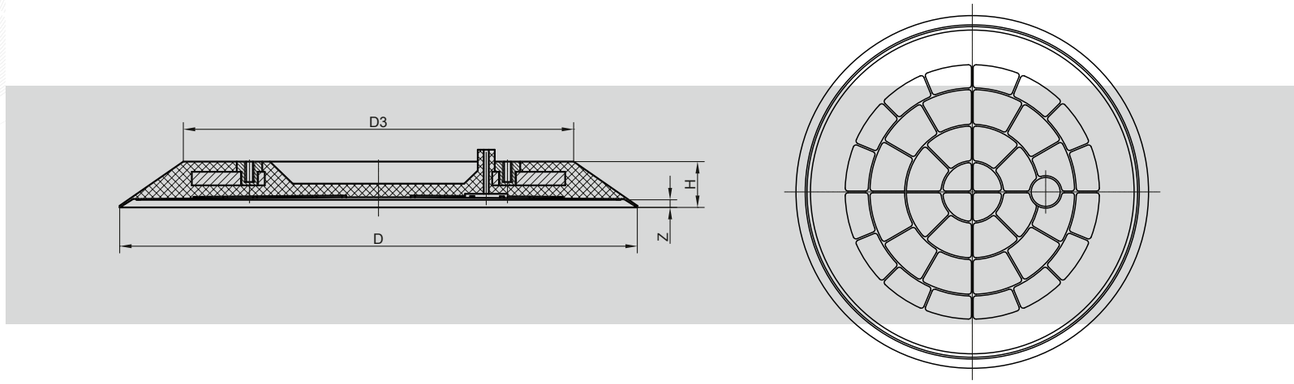

Umbausatz Typ WPG

conversion kit Type WPG

Umbausatz WPG US UNC Gewinde
conversion kit WPG US UNC thread

Umbausatz WPG ISO-Gewinde
conversion kit WPG ISO thread

- zum Umbau von WPG-Hebegeräten auf BLSP Saugplatten
- für alle BLSP-Saugplatten ab Ø 290 mm
- bewegliche Ausführung
- inkl. aller Anschluss- und Verbindungsteile

Umbausatz WPG US UNC-Gewinde
5 Pass-Schrauben mit 1/4" / 20 UNC Gewinde

Umbausatz WPG auf ISO-Gewinde
5 Pass-Schrauben mit M6, Ø 8x16 mm
mit Innensechskant

Typ *Type*	Art.- #
Umbausatz WPG US UNC Gewinde bewegliche Ausführung für BLSP 290 RL, 290 TL, 320 RL, 400 RL *conversion kit WPG US UNC thread* *flexible version* *for BLSP 290 RL, 290 TL, 320 RL, 400 RL*	B004989
Umbausatz WPG auf ISO Gewinde metrisch, bewegliche Ausführung für BLSP 290 RL, 290 TL, 320 RL, 400 RL *conversion kit WPG ISO thread* *metrical, flexible version* *for BLSP 290 RL, 290 TL, 320 RL, 400 RL*	B004988

- *for converting WPG lifting devices to BLSP suction plates*
- *for all BLSP suction plates from Ø 290 mm*
- *flexible design*
- *including all connecting and connecting parts*

conversion kit WPG US UNC thread
5 fitting bolts with 1/4" / 20 UNC thread

conversion kit WPG to ISO thread
5 fitting bolts with M6, Ø 8x16 mm with hexagon socket

BSP 300/2-1 // 300/2-2 vul. & BSP 450/2

U.a. geeignet für Anlagen von: / *Among others compatible with systems from:*

Hegla, ...

GLAS/GLASS

Allgemeine Informationen

general information

- Saugplatte für spezielle Schneidtische in der Glasindustrie
- 300/2: auf Aluminiumgrundplatte vulkanisierte Dichtung
- 450/2: austauschbare Dichtung (mit Spannband gesichert)

- *suction plate for special cutting tables in the glass industry*
- *300/2: seal vulcanized on base plate*
- *450/2: replaceable seal (clamped with clamping clip)*

Technische Zeichnung

technical drawing

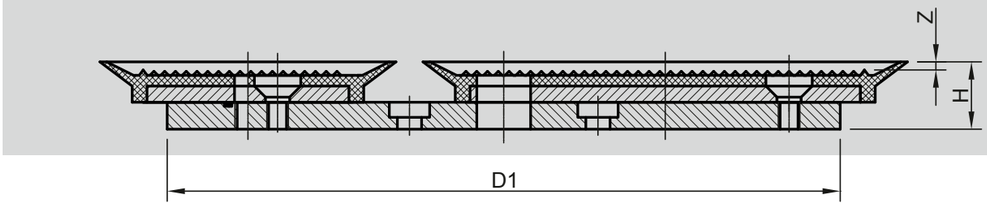

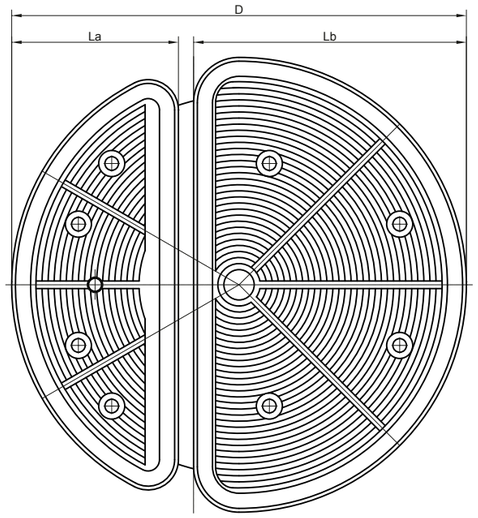

BLSP 300/2

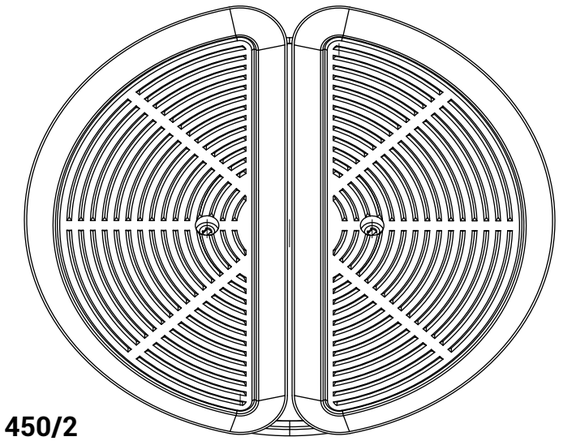

BLSP 450/2

Technische Daten

technical data

Typ *Type*	D	L		H	Z	Gewicht (kg) *weight (kg)*	Tragfähigkeit* (kg) / *carrying capacity* (kg)*	
		a	b				vertikal / *vertical*	horizontal
BLSP 300/2	300	110	180	25	3	2,5	320	160
BLSP 450/2	450	225	225	33	6	6,5	600	300

*) siehe Seite 14 / *see page 15*

Bestelldaten

order data

Typ *Type*	Art.- #	Material	Typ *Type*	Art.- #		
Saugplatte *suction plate*	Saugplatte *suction plate*		Dichtung *seal*	Saugplattendichtung *suction plate seal*	Gummidichtung *rubber seal*	Spannband *clamping clip*
BLSP 300/2	B000944	NBR S	BLSP 300/2-1	M004642	M005205	-
		NBR S	BLSP 300/2-2	M004643	M005206	-
BLSP 450/2	B001037	NBR S	-	M004249	-	M004745

S = schwarz / *black*, G = grau / *grey*, T = transparent, W = weiß / *white*, R = rot / *red*, B = braun / *brown*, Y = hellgelb / *light yellow*

Übersicht mögliche DICHTUNG ⇔ GRUNDPLATTE Kombinationen
Overview possible SEAL ⇔ BASE PLATE combinations

1

PRESSMASTER

Allgemeine Informationen

general information

- » Zusammenstellungen von möglichen Kombinationen von Dichtungen und Grundplatten der Pressmaster Saugplatten aus dem euroTECH Produktportfolio
- » diverse Dichtungsgeometrien mit diversen Grundplatten und Aufhängesystemen kombinierbar
- » alle Dichtungen austauschbar
- » Aluminiumgrundplatte mit diversen Bohrbildern lieferbar

Näheres dazu in Beilagentabelle „Übersicht mögliche Kombinationen Dichtung - Grundplatte“

- » *compilations of possible combinations of seals and base plates of Pressmaster suction plates from the euroTECH product portfolio*
- » *various seal geometries can be combined with various base plates and suspension systems*
- » *all seals replaceable*
- » *aluminium base plate available with various drilling templates*

Find out more about this in the supplement flyer „overview possible seal - base plate combinations“

Technische Zeichnung
technical drawing

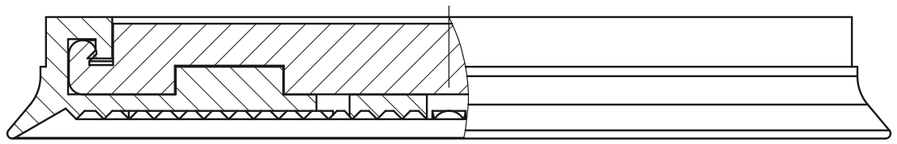

Grundplatte plan / *flat base plate*

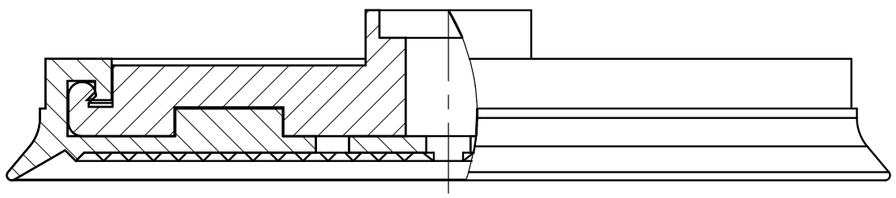

Grundplatte starr / *flat base plate for rigid suspension*

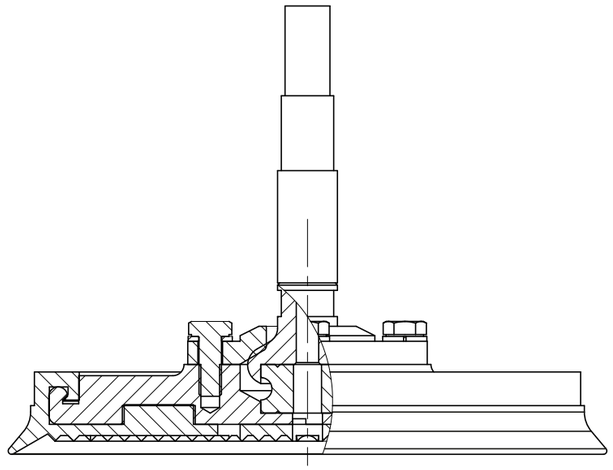

Grundplatte A-P / *Base plate A-P*

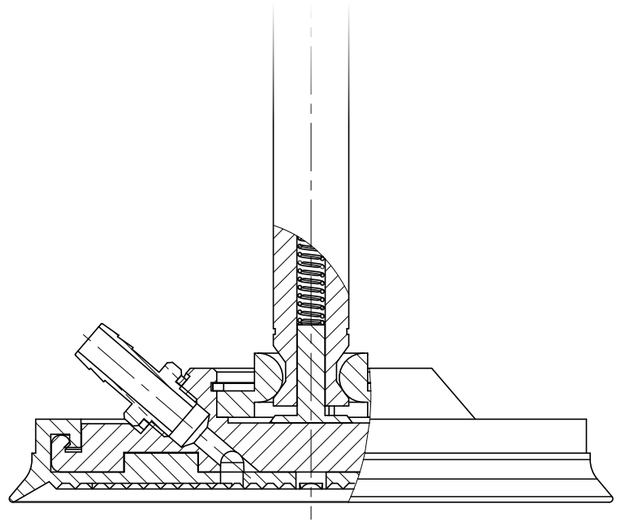

Grundplatte R-K / *Base plate R-K*

BSP D - Pressmaster

U.a. geeignet für KT Pressen von: / *Among others compatible with short-cycle presses from:*

Wemhöner, Siempelkamp, Dieffenbacher, Hymmen, ...

HOLZ/WOOD

Allgemeine Informationen

general information

- kompakte Saugplattendichtung für strukturierte Oberflächen
- Durchmesser: 90 mm und 140 mm
- kurze, spitze Dichtkante und innere Auflagestege
- Dichtung wird auf Grundplatte gekrempelt und hält durch Eigenspannung (Spannband ist nicht erforderlich)
- Dichtung passt auf alle entsprechenden Grund- und Saugplattentypen der eT Pressmasterserie

- compact suction plate seal for structured surfaces
- diameter: 90 mm and 140 mm
- short, sharp sealing edge and inner support strip
- seal is carded on base plate and is held by internal stress (no clamping clip required)
- seal fits all corresponding base plate and suction plate types of the eT Pressmaster series

Technische Zeichnung

technical drawing

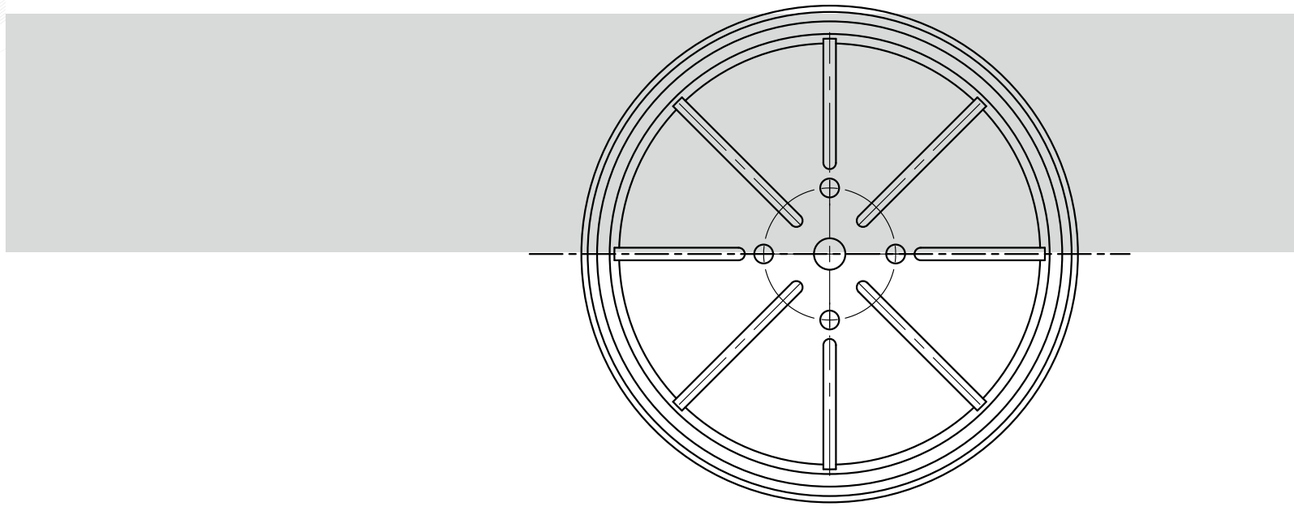

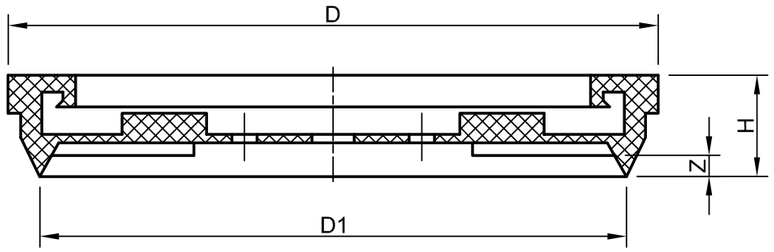

Technische Daten

technical data

Typ *Type*	D	D3	H	Z	Gewicht (kg) *weight (kg)*	Tragfähigkeit* (kg) / *carrying capacity* (kg)*	
						vertikal / *vertical*	horizontal
BSP 90 D - Pressmaster	90	98	24	4	0,080	19,00	38,00
BSP 140 D - Pressmaster	139	154	24	5	0,170	46,00	92,00

*) siehe Seite 14 / *see page 15*

Bestelldaten

order data

Typ *Type*	Material	Art.- #	
		Saugplattendichtung *suction plate seal*	Grundplatten *base plates*
BSP 90 D - Pressmaster	NBR G	M004680	B003763, M003382, B003704
BSP 90 D - Pressmaster	SIR T	M004696	
BSP 140 D - Pressmaster	NBR G	M004718	M003302, B003411, M003301
BSP 140 D - Pressmaster	SIR T	M012240	

S = schwarz / *black*, G = grau / *grey*, T = transparent, W = weiß / *white*, R = rot / *red*, B = braun / *brown*, Y = hellgelb / *light yellow*

BSP L- Pressmaster

U.a. geeignet für KT Pressen von: / *Among others compatible with short-cycle presses from:*

Wemhöner, Siempelkamp, Dieffenbacher, Hymmen, ...

HOLZ/WOOD

Allgemeine Informationen

general information

- Saugplattendichtung für glatte bis leicht strukturierte Oberflächen
- Durchmesser: 120 und 180 mm
- mittellange Dichtlippe
- Dichtung wird auf Grundplatte gekrempelt und hält durch Eigenspannung (Spannband ist nicht erforderlich)
- Dichtung passt auf alle entsprechenden Grund- und Saugplattentypen der eT Pressmasterserie

- *suction plate seal for smooth to lightly structured surfaces*
- *diameter: 120 mm and 180 mm*
- *medium-length sealing lip*
- *seal is carded on base plate and is held by internal stress (no clamping clip required)*
- *seal fits all corresponding base plate and suction plate types of the eT Pressmaster series*

Technische Zeichnung

technical drawing

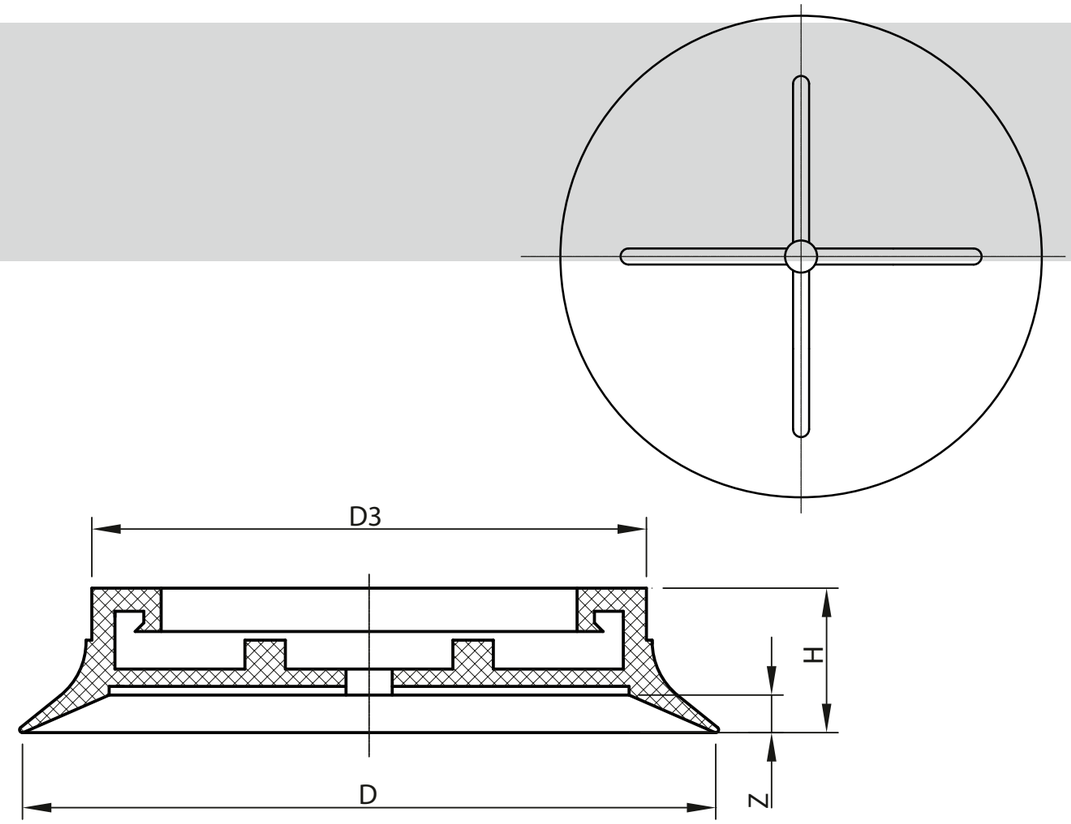

Technische Daten

technical data

Typ *Type*	D	D3	H	Z	Gewicht (kg) *weight (kg)*	Tragfähigkeit* (kg) / *carrying capacity* (kg)*	
						vertikal / *vertical*	horizontal
BSP 120 L - Pressmaster	120	98	25	7	0,10	24,00	48,00
BSP 180 L - Pressmaster	180	148	24	5	0,18	69,00	138,00

*) siehe Seite 14 / *see page 15*

Bestelldaten

order data

Typ *Type*	Material	Art.- #	
		Saugplattendichtung *suction plate seal*	Grundplatten *base plates*
BSP 120 L - Pressmaster	NBR S	M011953	B003763, M003382, B003704
BSP 120 L - Pressmaster	SIR T	M004470	
BSP 180 L - Pressmaster	NBR G	M004246	M003302, B003411, M003301
BSP 180 L - Pressmaster	SIR T	M004243	

S = schwarz / *black*, G = grau / *grey*, T = transparent, W = weiß / *white*, R = rot / *red*, B = braun / *brown*, Y = hellgelb / *light yellow*

BSP 160 LF - Pressmaster

U.a. geeignet für KT Pressen von: / *Among others compatible with short-cycle presses from:*

Wemhöner, Siempelkamp, Dieffenbacher, Hymmen, ...

HOLZ/WOOD

Allgemeine Informationen

general information

- Saugplattendichtung für glatte, empfindliche Oberflächen
- Durchmesser: 160 mm
- kurze Dichtlippe, wenig Volumen
- Dichtung wird auf Grundplatte gekrempelt und hält durch Eigenspannung (Spannband ist nicht erforderlich)
- Dichtung passt auf alle entsprechenden Grund- und Saugplattentypen der eT Pressmasterserie

- *suction plate seal for smooth, sensitive surfaces*
- *diameter: 160 mm*
- *short sealing lip, little volume*
- *seal is carded on base plate and is held by internal stress (no clamping clip required)*
- *seal fits all corresponding base plate and suction plate types of the eT Pressmaster series*

Technische Zeichnung

technical drawing

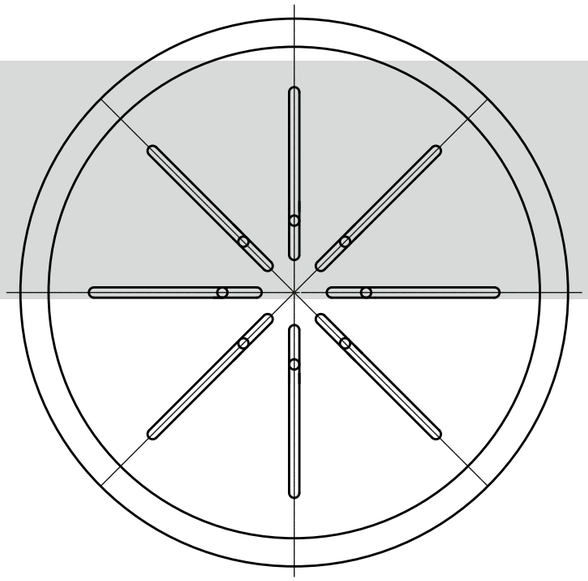

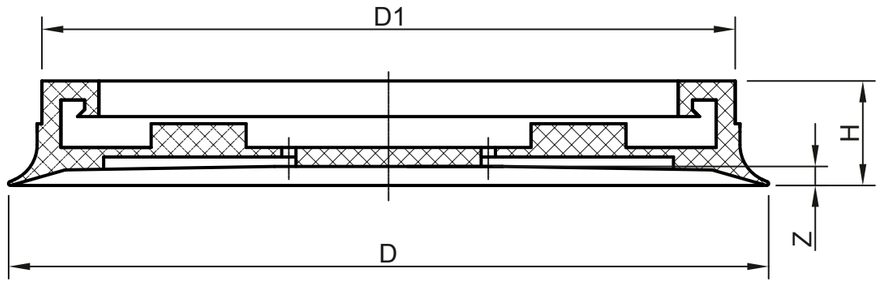

Technische Daten

technical data

Typ *Type*	D	D3	H	Z	Gewicht (kg) *weight (kg)*	Tragfähigkeit* (kg) / *carrying capacity* (kg)*	
						vertikal / *vertical*	horizontal
BSP 160 LF - Pressmaster	160	148	22	3	0,16	45,00	90,00

*) siehe Seite 14 / *see page 15*

Bestelldaten

order data

Typ *Type*	Material	Art.- #	
		Saugplattendichtung *suction plate seal*	Grundplatten *base plates*
BSP 160 LF - Pressmaster	SIR T	M004392	M003302, B003411, M003301

S = schwarz / *black*, G = grau / *grey*, T = transparent, W = weiß / *white*, R = rot / *red*, B = braun / *brown*, Y = hellgelb / *light yellow*

BSP 160 LF-S - Pressmaster

U.a. geeignet für KT Pressen von: / *Among others compatible with short-cycle presses from:*

Wemhöner, Siempelkamp, Dieffenbacher, Hymmen, ...

HOLZ/WOOD

Allgemeine Informationen

general information

- Saugplattendichtung für glatte, empfindliche Oberflächen
- Durchmesser: 160 mm
- kurze Dichtlippe, wenig Volumen
- Dichtung wird auf Grundplatte gekrempelt und hält durch Eigenspannung (Spannband ist nicht erforderlich)
- Dichtung passt auf alle entsprechenden Grund- und Saugplattentypen der eT Pressmasterserie

- *suction plate seal for smooth, sensitive surfaces*
- *diameter: 160 mm*
- *short sealing lip, little volume*
- *seal is carded on base plate and is held by internal stress (no clamping clip required)*
- *seal fits all corresponding base plate and suction plate types of the eT Pressmaster series*

Technische Zeichnung

technical drawing

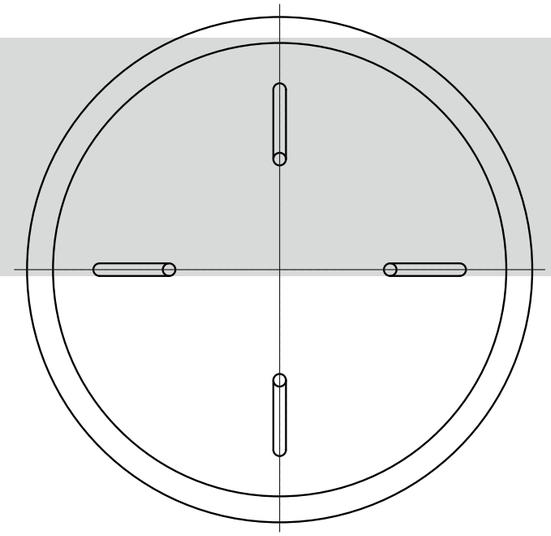

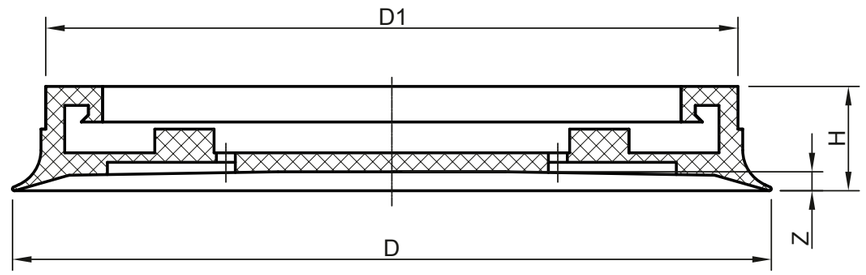

Technische Daten

technical data

Typ *Type*	D	D3	H	Z	Gewicht (kg) *weight (kg)*	Tragfähigkeit* (kg) / *carrying capacity* (kg)*	
						vertikal / *vertical*	horizontal
BSP 160 LF-S - Pressmaster	160	148	22	3	0,18	45,00	90,00

*) siehe Seite 14 / *see page 15*

Bestelldaten

order data

Typ *Type*	Material	Art.- #	
		Saugplattendichtung *suction plate seal*	Grundplatten *base plates*
BSP 160 LF-S - Pressmaster	SIR T	M004455	M003302, B003411, B003133

S = schwarz / *black*, G = grau / *grey*, T = transparent, W = weiß / *white*, R = rot / *red*, B = braun / *brown*, Y = hellgelb / *light yellow*

BSP 120 LFW - Pressmaster

U.a. geeignet für KT Pressen von: / *Among others compatible with short-cycle presses from:*

Wemhöner, Siempelkamp, Dieffenbacher, Hymmen, ...

HOLZ/WOOD

Allgemeine Informationen

general information

- Saugplattendichtung für glatte bis leicht strukturierte Oberflächen
- 120 LFW-SRS (mit Dichtschnur Typ SRS Ø 6 mm) auch für stärker strukturierte Oberflächen
- Durchmesser: 120 mm
- mittellange Dichtlippe
- Dichtung wird auf Grundplatte gekrempelt und hält durch Eigenspannung (Spannband ist nicht erforderlich)
- Dichtung passt auf alle entsprechenden Grund- und Saugplattentypen der eT Pressmasterserie

- *suction plate seal for smooth to lightly structured surfaces*
- *120 LFW-SRS (with sealing cord type SRS Ø 6 mm) also for more structured surfaces*
- *diameter: 120 mm*
- *medium-length sealing lip*
- *seal is carded on base plate and is held by internal stress (no clamping clip required)*
- *seal fits all corresponding base plate and suction plate types of the eT Pressmaster series*

Technische Zeichnung

technical drawing

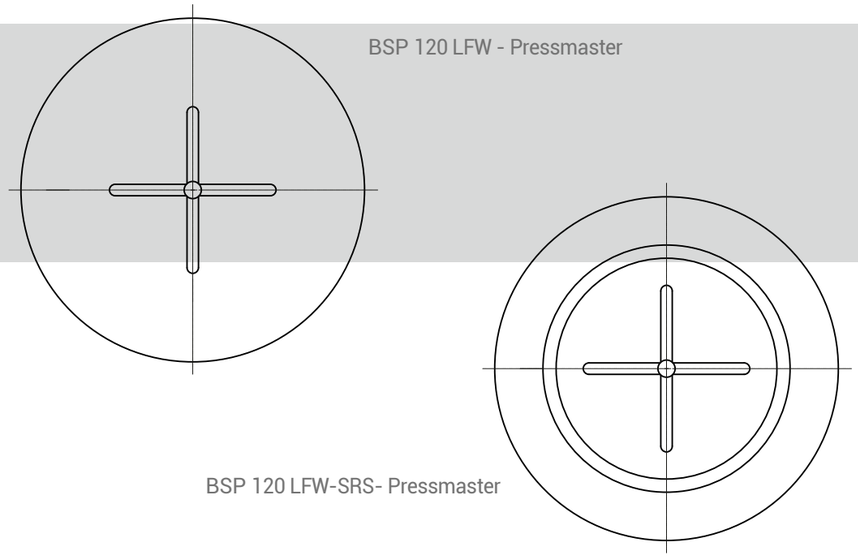

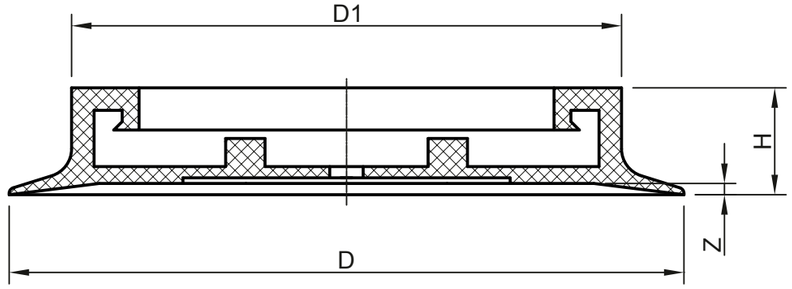

Technische Daten

technical data

Typ *Type*	D	D3	H	Z	Gewicht (kg) *weight (kg)*	Tragfähigkeit* (kg) / *carrying capacity* (kg)*	
						vertikal / *vertical*	horizontal
BSP 120 LFW - Pressmaster	120	96	19	2	0,08	24,00	48,00
BSP 120 LFW-SRS - Pressmaster	120	96	19	2	0,08	24,00	48,00

*) siehe Seite 14 / *see page 15*

Bestelldaten

order data

Typ *Type*	Material	Art.- #		
		Saugplattendichtung *suction plate seal*	Moosgummi *sponge rubber*	Grundplatten *base plates*
BSP 120 LFW - Pressmaster	SIR T	M004603	-	B003763, M003382, B003704
BSP 120 LFW-SRS - Pressmaster	SIR T	M004673	M010382	

S = schwarz / *black*, G = grau / *grey*, T = transparent, W = weiß / *white*, R = rot / *red*, B = braun / *brown*, Y = hellgelb / *light yellow*

BSP 160 LFW - Pressmaster

U.a. geeignet für KT Pressen von: / *Among others compatible with short-cycle presses from:*

Wemhöner, Siempelkamp, Dieffenbacher, Hymmen, ...

HOLZ/WOOD

Allgemeine Informationen

general information

- Saugplattendichtung für sehr glatte, empfindliche Oberflächen
- Einsatz in speziellen KT-Pressen
- Durchmesser: 160 mm
- kurze Dichtlippe, sehr wenig Volumen
- Dichtung wird auf Grundplatte gekrempelt und hält durch Eigenspannung (Spannband ist nicht erforderlich)
- Dichtung passt nur auf entsprechenden Grund- und Saugplattentypen der eT Pressmasterserie 160 LFW

- *suction plate seal for very smooth, sensitive surfaces*
- *use in special short cycle presses*
- *diameter: 160 mm*
- *short sealing lip, very little volume*
- *seal is carded on base plate and is held by internal stress (no clamping clip required)*
- *seal only fits on corresponding base plate and suction plate types of the eT Pressmaster series 160 LFW*

Technische Zeichnung

technical drawing

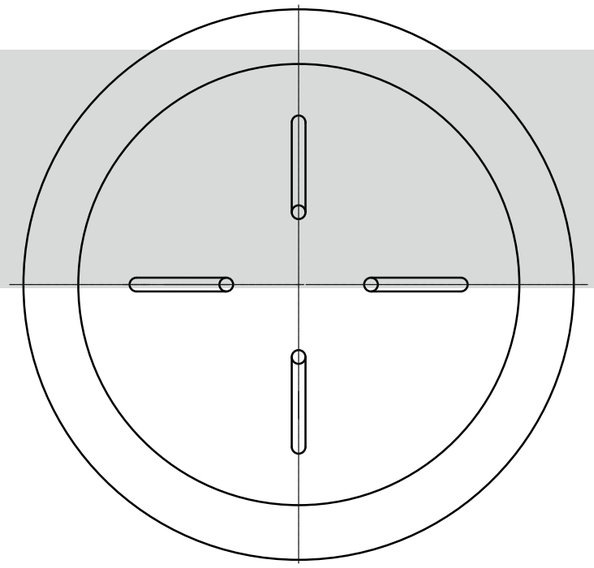

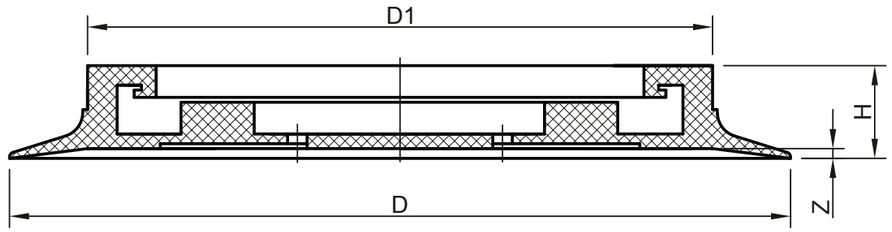

Technische Daten

technical data

Typ *Type*	D	D3	H	Z	Gewicht (kg) *weight (kg)*	Tragfähigkeit* (kg) / *carrying capacity* (kg)*	
						vertikal / *vertical*	horizontal
BSP 160 LFW - Pressmaster	160	130	19	2	0,18	45,00	90,00

*) siehe Seite 14 / *see page 15*

Bestelldaten

order data

Typ *Type*	Material	Art.- #	
		Saugplattendichtung *suction plate seal*	Grundplatten *base plates*
BSP 160 LFW - Pressmaster	SIR T	M004522	B003720, B003664

S = schwarz / *black*, G = grau / *grey*, T = transparent, W = weiß / *white*, R = rot / *red*, B = braun / *brown*, Y = hellgelb / *light yellow*

BSP 200 PK - Pressmaster

U.a. geeignet für KT Pressen von: / *Among others compatible with short-cycle presses from:*

Wemhöner, Siempelkamp, Dieffenbacher, Hymmen, ...

HOLZ/WOOD

Allgemeine Informationen

general information

- Saugplattendichtung für glatte und strukturierte Oberflächen
- Durchmesser: 200 mm
- lange Dichtlippe und Rillengummiauflage
- Dichtung wird auf Grundplatte gekrempelt und hält durch Eigenspannung (Spannband ist nicht erforderlich)
- Dichtung passt auf alle entsprechenden Grund- und Saugplattentypen der eT Pressmasterserie

- *suction plate seal for smooth and structured surfaces*
- *diameter: 200 mm*
- *long sealing lip and groove rubber support*
- *seal is carded on base plate and is held by internal stress (no clamping clip required)*
- *seal fits all corresponding base plate and suction plate types of the eT Pressmaster series*

Technische Zeichnung

technical drawing

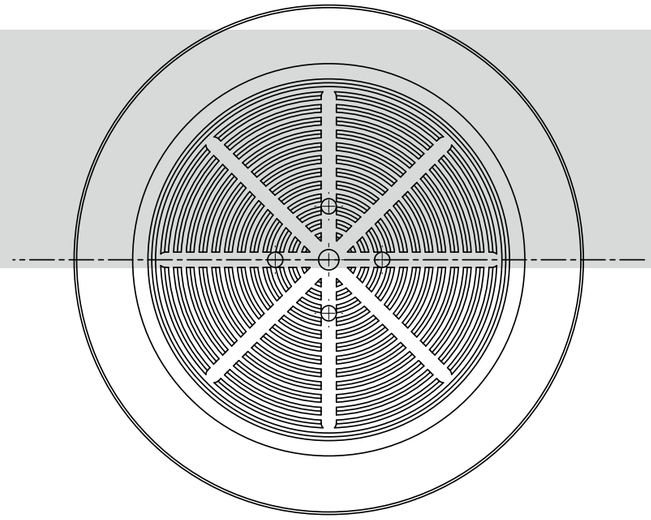

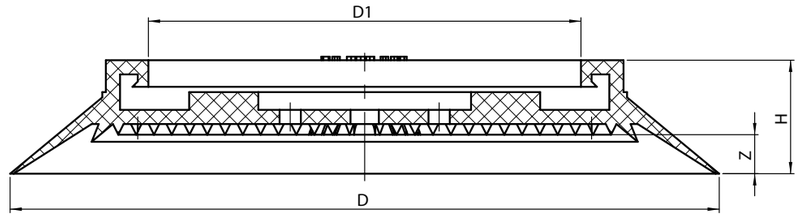

Technische Daten

technical data

Typ *Type*	D	D3	H	Z	Gewicht (kg) *weight (kg)*	Tragfähigkeit* (kg) / *carrying capacity* (kg)*	
						vertikal / *vertical*	horizontal
BSP 200 PK - Pressmaster	200	150	24	13	0,247	77,00	155,00

*) siehe Seite 14 / *see page 15*

Bestelldaten

order data

Typ *Type*	Material	Art.- #	
		Saugplattendichtung *suction plate seal*	Grundplatten *base plates*
BSP 200 PK - Pressmaster	NBR G	M014768	M003302, B003411, M003301
BSP 200 PK - Pressmaster	SIR T	M014182	

S = schwarz / *black*, G = grau / *grey*, T = transparent, W = weiß / *white*, R = rot / *red*, B = braun / *brown*, Y = hellgelb / *light yellow*

BSP R - Pressmaster

U.a. geeignet für KT Pressen von: / *Among others compatible with short-cycle presses from:*

Wemhöner, Siempelkamp, Dieffenbacher, Hymmen, ...

HOLZ/WOOD

Allgemeine Informationen

general information

- Saugplattendichtung für glatte Oberflächen
- Durchmesser: 110 mm und 160 mm
- kurze Dichtkante und Rillengummiauflage
- Dichtung wird auf Grundplatte gekrempelt und hält durch Eigenspannung (Spannband ist nicht erforderlich)
- Dichtung passt auf alle entsprechenden Grund- und Saugplattentypen der eT Pressmasterserie

- *suction plate seal for smooth surfaces*
- *diameter: 110 mm and 160 mm*
- *short sealing edge and groove rubber support*
- *seal is carded on base plate and is held by internal stress (no clamping clip required)*
- *seal fits all corresponding base plate and suction plate types of the eT Pressmaster series*

Technische Zeichnung

technical drawing

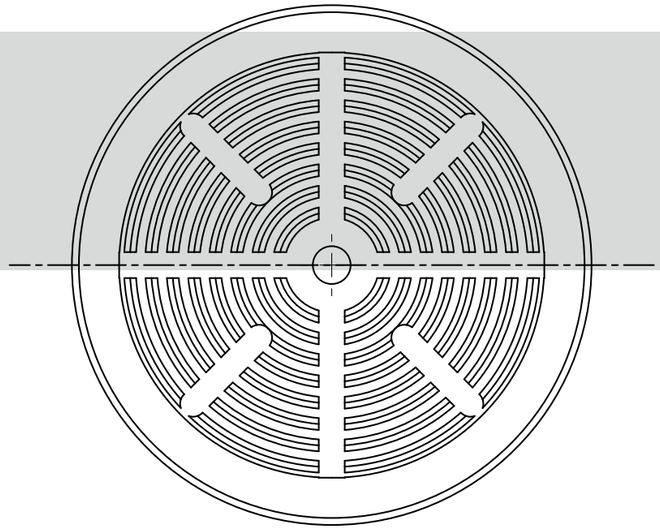

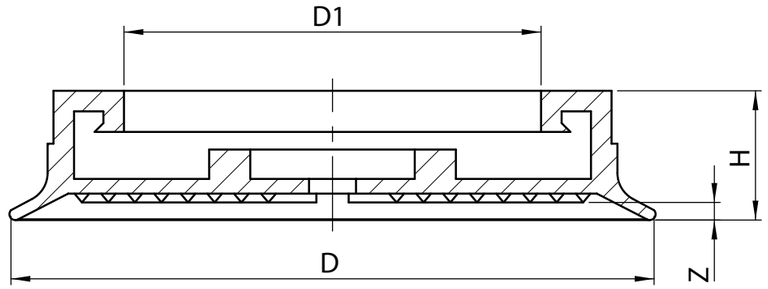

Technische Daten

technical data

Typ *Type*	D	D3	H	Z	Gewicht (kg) *weight (kg)*	Tragfähigkeit* (kg) / *carrying capacity* (kg)*	
						vertikal / *vertical*	horizontal
BSP 110 R - Pressmaster	110	98	22	4	0,090	23,00	46,00
BSP 160 R - Pressmaster	160	148	22	4	0,190	48,00	96,00

*) siehe Seite 14 / *see page 15*

Bestelldaten

order data

Typ *Type*	Material	Art.- #	
		Saugplattendichtung *suction plate seal*	Grundplatten *base plates*
BSP 110 R - Pressmaster	NBR G	M004431	B003763, M003382, B003704
BSP 110 R - Pressmaster	SIR T	M004407	
BSP 160 R - Pressmaster	NBR G	M004244	M00330, B003411, M003301
BSP 160 R - Pressmaster	SIR T	M004240	

S = schwarz / *black*, G = grau / *grey*, T = transparent, W = weiß / *white*, R = rot / *red*, B = braun / *brown*, Y = hellgelb / *light yellow*

BSP SO

U.a. geeignet für Anlagen von: / *Among others compatible with systems from:*

Wemhöner, Siempelkamp, ...

HOLZ/WOOD

Allgemeine Informationen

general information

- Saugplattendichtung für den Einsatz in der Holzwerkstoffindustrie (Beschichtungsanlagen, Kurztaktpressen, Stapelsysteme)
- Durchmesser: 140 mm, 160 mm und 200 mm
- Dichtung zwischen Halte- und Gegenplatte gespannt

- *suction plate seal for use in the timber products industry (coating systems, short-cycle presses, stacking systems)*
- *diameter: 140 mm, 160 mm and 200 mm*
- *seal clamped between mounting plate and back plate*

Technische Zeichnung

technical drawing

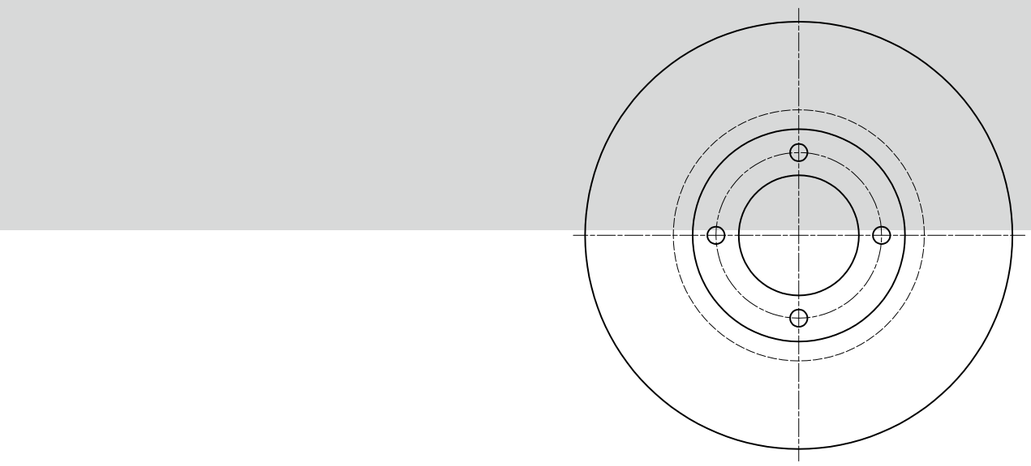

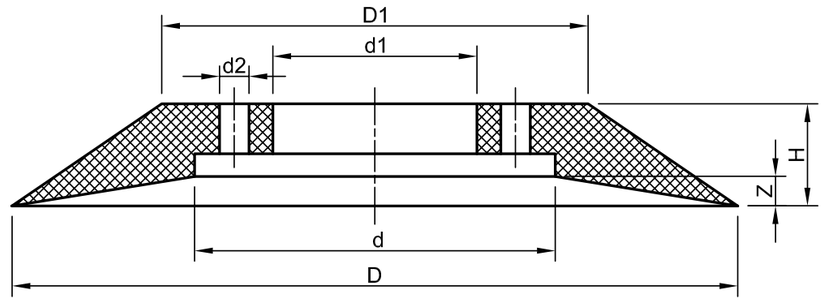

Technische Daten

technical data

Typ *Type*	D	D1	d	d1	d2	H	Z	Gewicht (kg) *weight (kg)*	Tragfähigkeit* (kg) / *carrying capacity* (kg)*	
									vertikal / *vertical*	horizontal
BSP 140 SO	140	88	70	20	7	28	11	0,180	46	92
BSP 160 SO	160	94	79	45	6	22	6	0,217	52	120
BSP 200 SO	200	140	110	40	11	35	12	0,404	80	180

*) siehe Seite 14 / *see page 15*

Bestelldaten

order data

Typ *Type*	Material	Art.- # Saugplattendichtung *suction plate seal*
BSP 140 SO	SIR T	M004288
BSP 160 SO	NBR G	M004151
BSP 160 SO	SIR T	M004129
BSP 200 SO	SIR T	M004173

S = schwarz / *black*, G = grau / *grey*, T = transparent, W = weiß / *white*, R = rot / *red*, B = braun / *brown*, Y = hellgelb / *light yellow*

BSP 160 SOF - Pressmaster

U.a. geeignet für Anlagen von: / *Among others compatible with systems from:*

Wemhöner, ...

HOLZ/WOOD

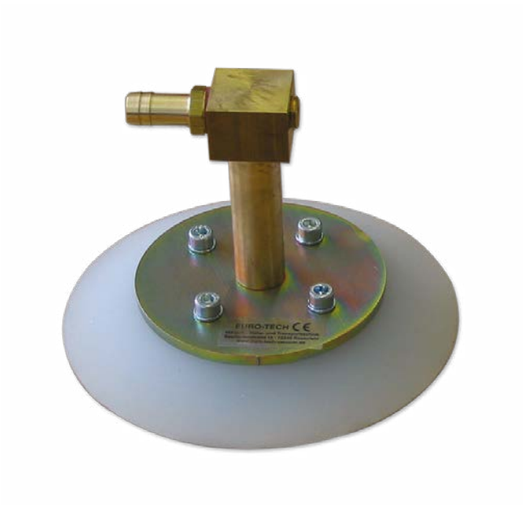

Allgemeine Informationen

general information

- Saugplatte für Anwendungen in der Spanplattenindustrie
- Durchmesser: 160 mm
- Silikondichtung mit ebener Auflagefläche
- Dichtung zwischen Halte- und Gegenplatte gespannt
- Messinggrundplatte mit starrer Aufhängung
- Vakuumzuführung durch den Aufhängebolzen

- *suction plate for applications in the chipboard industry*
- *diameter: 160 mm*
- *silicone seal with level supporting surface*
- *seal clamped between mounting plate and back plate*
- *brass base plate with rigid suspension*
- *central vacuum feed through the suspension bolt*

Technische Zeichnung

technical drawing

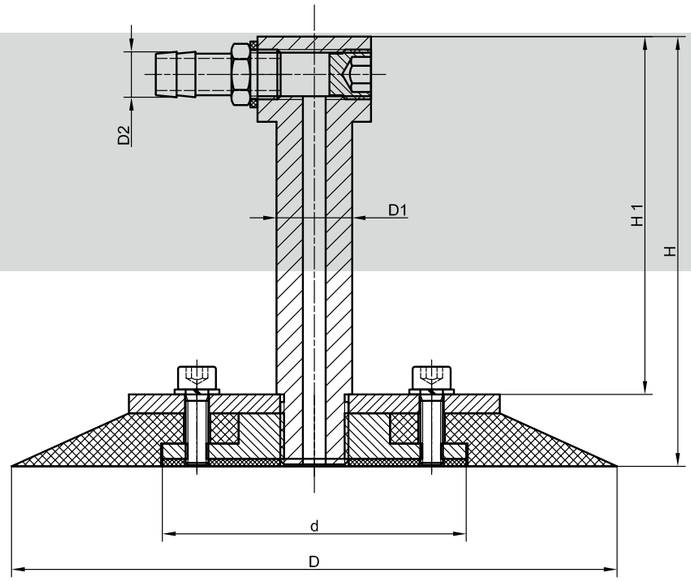

Technische Daten

technical data

Typ *Type*	D	D1	D2	d	H	H1	Gewicht (kg) *weight (kg)*	Tragfähigkeit* (kg) / *carrying capacity* (kg)*	
								vertikal / *vertical*	horizontal
BSP 160 SOF - Pressmaster	160	20	12	81	106	87,5	1,093	57,00	115,00

*) siehe Seite 14 / *see page 15*

Bestelldaten

order data

Typ *Type*	Material	Härte (Shore) *Hardness (Shore)*	Art.- #	
			Saugplatte *suction plate*	Saugplattendichtung *suction plate seal*
BSP 160 SOF - Pressmaster	SIR T	45	F001106	M004131
BSP 160 SOF - Pressmaster	SIR T	55	B002319	M004130

S = schwarz / *black*, G = grau / *grey*, T = transparent, W = weiß / *white*, R = rot / *red*, B = braun / *brown*, Y = hellgelb / *light yellow*

BSP 170 SOF - Pressmaster

U.a. geeignet für KT Pressen von: / *Among others compatible with short-cycle presses from:*

Wemhöner, Siempelkamp, Dieffenbacher, Hymmen, ...

HOLZ/WOOD

Allgemeine Informationen

general information

- Saugplattendichtung für sehr glatte, empfindliche Oberflächen
- Durchmesser: 170 mm
- kurze Dichtlippe, sehr wenig Volumen
- Dichtung wird auf Grundplatte gekrempelt und hält durch Eigenspannung (Spannband ist nicht erforderlich)
- Dichtung passt auf alle entsprechenden Grund- und Saugplattentypen der eT Pressmasterserie

- *suction plate seal for very smooth, sensitive surfaces*
- *diameter: 170 mm*
- *short sealing lip, very little volume*
- *seal is carded on base plate and is held by internal stress (no clamping clip required)*
- *seal fits all corresponding base plate and suction plate types of the eT Pressmaster series*

Technische Zeichnung

technical drawing

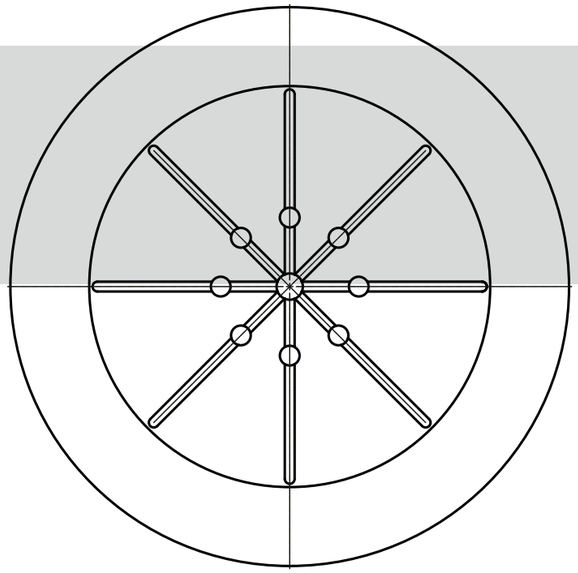

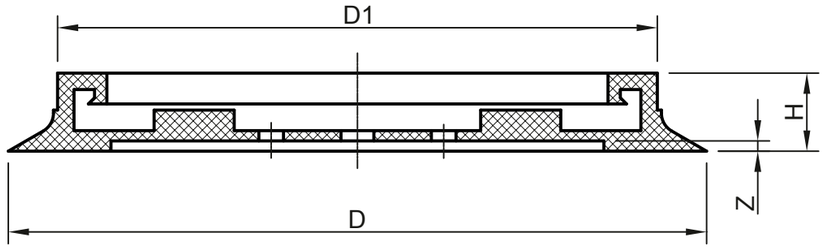

Technische Daten

technical data

Typ *Type*	D	D3	H	Z	Gewicht (kg) *weight (kg)*	Tragfähigkeit* (kg) / *carrying capacity* (kg)*	
						vertikal / *vertical*	horizontal
BSP 170 SOF - Pressmaster	170	148	19	0	0,20	45,00	90,00

*) siehe Seite 14 / *see page 15*

Bestelldaten

order data

Typ *Type*	Material	Art.- #	
		Saugplattendichtung *suction plate seal*	Grundplatten *base plates*
BSP 170 SOF - Pressmaster	NBR G	M004245	M003302, B003411, M003301
BSP 170 SOF - Pressmaster	SIR T	M004242	

S = schwarz / *black*, G = grau / *grey*, T = transparent, W = weiß / *white*, R = rot / *red*, B = braun / *brown*, Y = hellgelb / *light yellow*

BSP 200 x 350, A-P - Pressmaster

U.a. geeignet für KT Pressen von: / *Among others compatible with short-cycle presses from:*

Siempelkamp, ...

HOLZ/WOOD

Allgemeine Informationen

general information

- Saugplatte für Anwendungen in der Spanplattenindustrie
- Abmessungen: 200 x 350 mm
- Silikondichtung mit kleinen inneren Verteilerrillen
- austauschbare Dichtung (auf Grundplatte geklebt)
- Aluminiumgrundplatte mit A-P Aufhängung: 10° allseitig schwenkbar
- Vakuumzuführung durch Grundplatte oder Aufhänge-bolzen möglich
- Aufhängebolzen in verschiedenen Ausführungen lieferbar

- *suction plate for applications in the chipboard industry*
- *dimensions: 200 x 350 mm*
- *silicone seal with small inner distribution grooves*
- *replaceable seal (bonded on the base plate)*
- *aluminium base plate with A-P suspension: 10° pivoting on all sides*
- *vacuum feed possible through the base plate or suspension bolt*
- *suspension bolts available in various sizes*

Technische Zeichnung

technical drawing

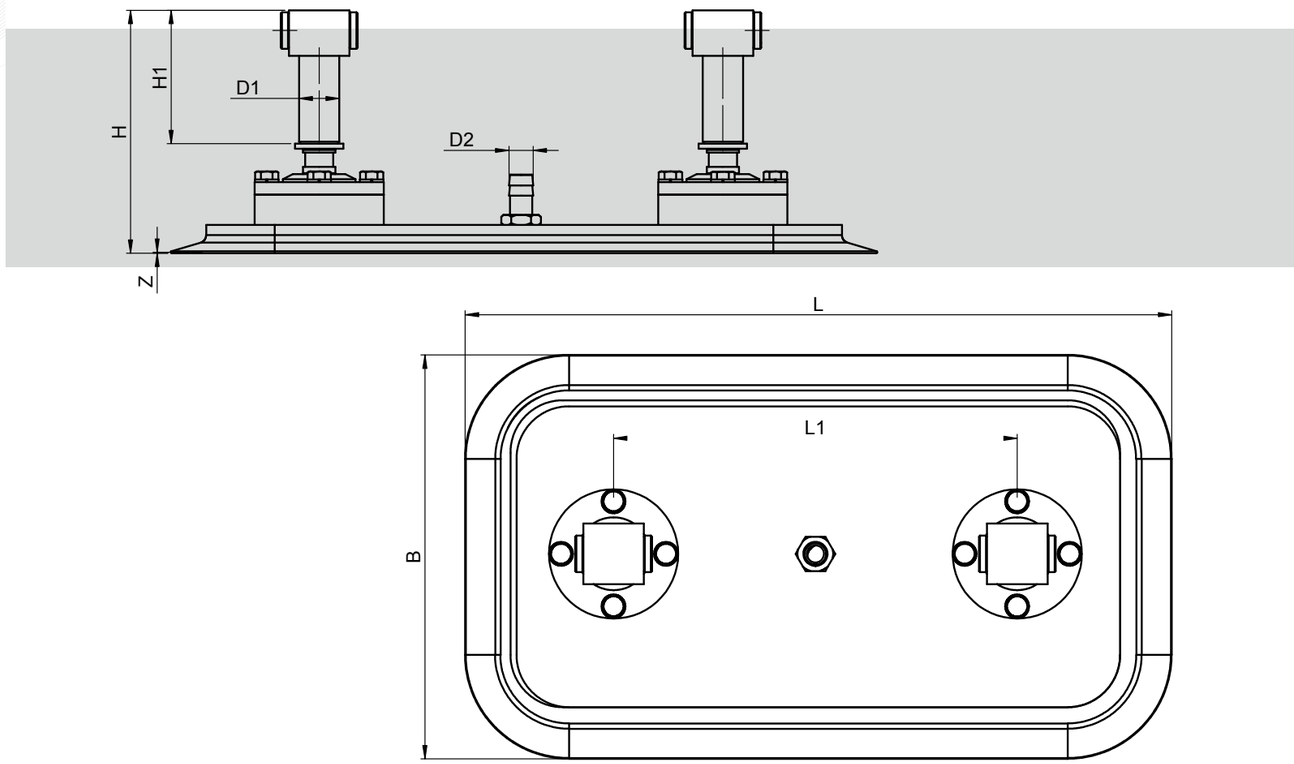

Technische Daten

technical data

Typ *Type*	B	D1	D2	H	H1	L	L1	Z	Gewicht (kg) *weight (kg)*	Tragfähigkeit* (kg) / *carrying capacity* (kg)*	
										vertikal / *vertical*	horizontal
BSP 200 x 350, A-P	200	20	12	120	66	350	200	1	2,670	158,00	356,00

*) siehe Seite 14 / *see page 15*

Bestelldaten

order data

Typ *Type*	Material	Art.- #	
		Saugplatte *suction plate*	Saugplattendichtung *suction plate seal*
BSP 200 x 350, A-P	SIR T	B002441	M004263

S = schwarz / *black*, G = grau / *grey*, T = transparent, W = weiß / *white*, R = rot / *red*, B = braun / *brown*, Y = hellgelb / *light yellow*

BSP 200 x 350, R-K - Pressmaster

U.a. geeignet für KT Pressen von: / *Among others compatible with short-cycle presses from:*

Siempelkamp, ...

HOLZ/WOOD

Allgemeine Informationen

general information

- Saugplatte für Anwendungen in der Spanplattenindustrie
- Abmessungen: 200 x 350 mm
- Silikondichtung mit kleinen inneren Verteilerrillen
- austauschbare Dichtung (auf Grundplatte geklebt)
- Aluminiumgrundplatte mit R-K Aufhängung: 10° allseitig schwenkbar
- Vakuumzuführung durch die Grundplatte
- Aufhängebolzen in verschiedenen Ausführungen lieferbar

- *suction plate for applications in the chipboard industry*
- *dimensions: 200 x 350 mm*
- *silicone seal with small inner distribution grooves*
- *replaceable seal (bonded on the base plate)*
- *aluminium base plate with R-K suspension: 10° pivoting on all sides*
- *vacuum feed through the base plate*
- *suspension bolts available in various sizes*

Technische Zeichnung

technical drawing

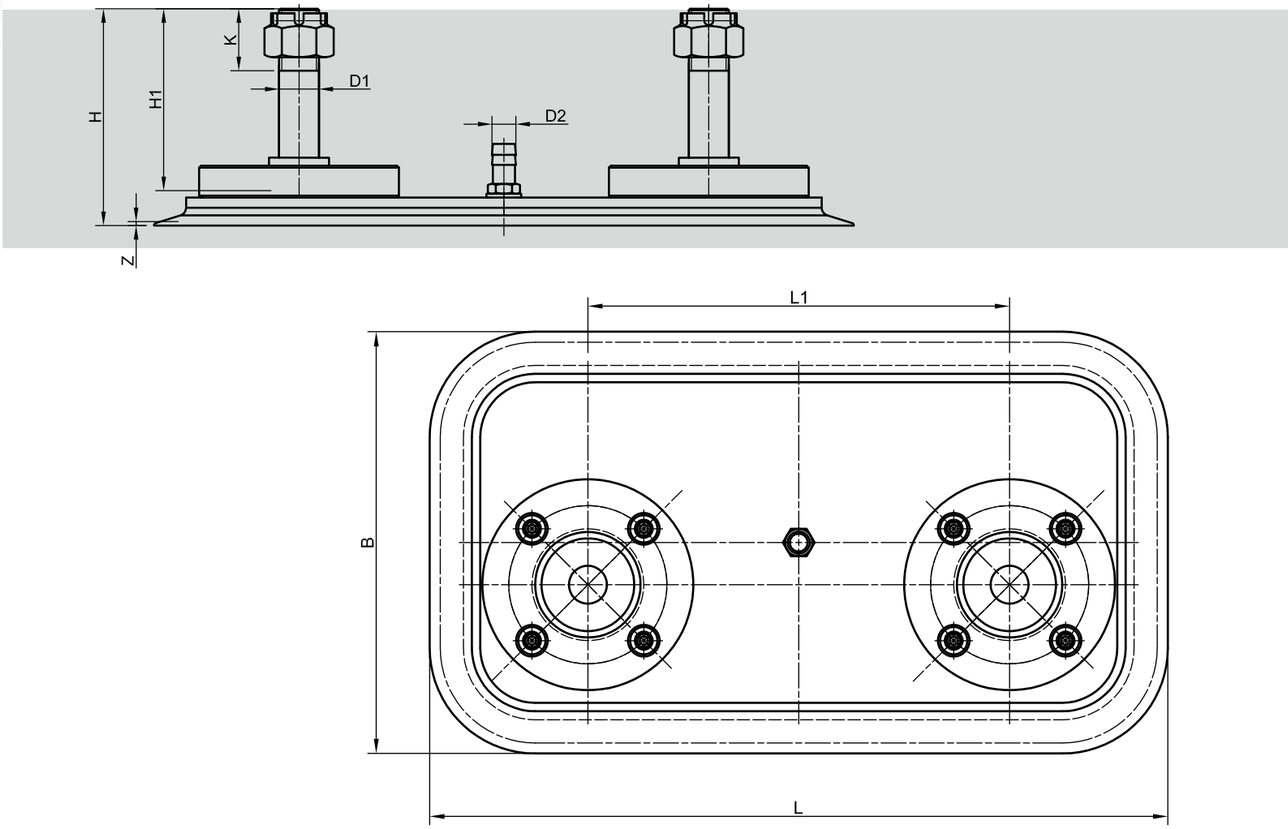

Technische Daten

technical data

Typ *Type*	B	D1	D2	H	H1	K	L	L1	Z	Gewicht (kg) *weight (kg)*	Tragfähigkeit* (kg) / *carrying capacity* (kg)*	
											vertikal / *vertical*	horizontal
BSP 200 x 350, R-K	200	20	12	111	81	31	350	200	1	2,400	158,00	356,00

*) siehe Seite 14 / *see page 15*

Bestelldaten

order data

Typ *Type*	Material	Art.- #	
		Saugplatte *suction plate*	Saugplattendichtung *suction plate seal*
BSP 200 x 350, R-K	SIR T	F001263	M004263

S = schwarz / *black*, G = grau / *grey*, T = transparent, W = weiß / *white*, R = rot / *red*, B = braun / *brown*, Y = hellgelb / *light yellow*

BLSP oval

GLAS/GLASS

HOLZ/WOOD

METALL/METAL

SONSTIGE/OTHER

Technische Zeichnung
technical drawing

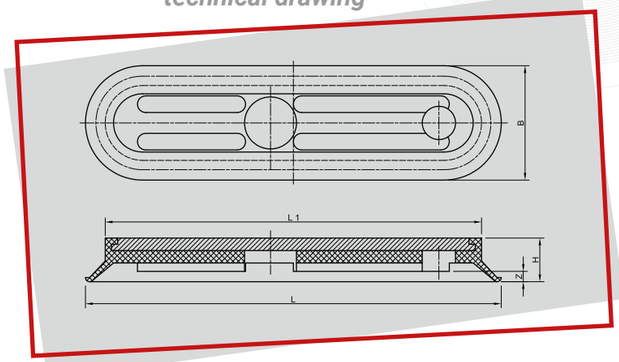

Allgemeine Informationen

- ovale Saugplatte für glatte und und leicht strukturierte Oberflächen
- austauschbare oder aufvulkanisierte Dichtung
- Stahl- oder Aluminiumgrundplatte
- Bohrbild nach Kundenwunsch lieferbar

general information

- *oval suction plate for smooth and lightly structured surfaces*
- *vulcanized or replaceable seal*
- *aluminium or steel base plate*
- *drilling template available on customer request*

Technische Daten
technical data

Typ *Type*	L	L1	B	H	Z	Gewicht (kg) *weight (kg)*	Tragfähigkeit* (kg) / *carrying capacity* (kg)*	
							vertikal / *vertical*	horizontal
BLSP 25 x 200	200	190	25	20	5	0,113	8,00	16,00
BLSP 30 x 100	100	120	30	20	5	0,076	4,00	9,00
BLSP 30 x 200	200	189	30	20	5	0,159	10,00	21,00
BLSP 30 x 300	300	289	30	20	5	0,241	16,00	33,00
BLSP 45 x 135	136	115	45	19	5	0,069	10,00	21,00
BLSP 55 x 100	100	81	55	21	5	0,071	7,00	15,00
BLSP 55 x 150	150	131	55	21	5	0,120	14,00	28,00
BLSP 55 x 200	200	181	55	21	5	0,158	21,00	42,00
BLSP 55 x 300	300	281	55	20	7	0,201	35,00	70,00
BLSP 80 x 250	254	225	84	24	11	0,339	44,00	88,00
BLSP 80 x 380	380	355	80	30	13	0,680	67,00	134,00
BLSP 90 x 190	190	169	90	20	6	0,301	28,00	56,00
BLSP 100 x 200	200	168	100	24	8	0,313	32,00	65,00
BLSP 100 x 300	300	268	100	24	8	0,511	60,00	120,00
BLSP 120 x 300	300	260	120	35	15	0,807	68,00	137,00

*) siehe Seite 14 / *see page 15*

Bestelldaten
order data

Typ *Type*	Material	Art.- #	
		Saugplatte *suction plate*	Saugplattendichtung *suction plate seal*
BLSP 25 x 200	NBR S	B000502	M004329
BLSP 25 x 200	NBR G	B000503	M004228
BLSP 25 x 200	SIR T	B000504	M004330
BLSP 30 x 100	NBR G	F000225	M004663
BLSP 30 x 200	NBR S	B000506	M004591
BLSP 30 x 200	NBR G	B000507	M004435
BLSP 30 x 200	SIR T	B000511	M004595
BLSP 30 x 300	NBR S	B000512	M004583
BLSP 30 x 300	NBR G	B000513	M004421
BLSP 30 x 300	SIR T	B000519	M004584
BLSP 45 x 135	NBR S	F000228	M004331
BLSP 45 x 135	NBR G	F000229	M004596
BLSP 45 x 135	SIR T	F000230	M004326
BLSP 45 x 135	NBR W	F000231	M004323
BLSP 55 x 100	NBR S	F000232	M004462
BLSP 55 x 100	NBR G	F000233	M004461
BLSP 55 x 100	SIR T	F000234	M004463
BLSP 55 x 150	NBR S	F000235	M004464
BLSP 55 x 150	NBR G	F000236	M004465
BLSP 55 x 150	SIR T	F000237	M004467
BLSP 55 x 200	NBR S	F000238	M004332
BLSP 55 x 200	NBR G	B000523	M004161
BLSP 55 x 200	NBR G	M002244	vulkanisiert / *vulcanised*
BLSP 55 x 200	SIR T	B000531	M004333
BLSP 55 x 300	NBR S	F000239	M004334
BLSP 55 x 300	NBR G	B000532	M004160
BLSP 55 x 300	NBR G	M002248	vulkanisiert / *vulcanised*
BLSP 55 x 300	SIR T	F000245	M004279
BLSP 80 x 250	NBR S	B000554	M004336
BLSP 80 x 250	NBR G	B000555	M004319
BLSP 80 x 250	SIR T	B000561	M004321
BLSP 80 x 380	NBR S	B000562	M004353
BLSP 80 x 380	NBR G	B000563	M004352
BLSP 80 x 380	SIR T	B000568	M004354
BLSP 90 x 190	NBR S	B000587	M004298
BLSP 90 x 190	NBR G	F000279	M004339
BLSP 90 x 190	SIR T	F000282	M004589
BLSP 100 x 200	NBR S	B000615	M004277
BLSP 100 x 200	NBR G	B000616	M004276
BLSP 100 x 200	SIR T	B000617	M004337
BLSP 100 x 300	NBR S	F000312	M004187
BLSP 100 x 300	NBR G	B000621	M004188
BLSP 100 x 300	SIR T	B000626	M004340
BLSP 120 x 300	NBR S	F000338	M004338
BLSP 120 x 300	NBR G	B000674	M004247
BLSP 120 x 300	SIR T	F000342	M004280

S = schwarz / *black*, G = grau / *grey*, T = transparent, W = weiß / *white*, R = rot / *red*, B = braun / *brown*, Y = hellgelb / *light yellow*

BLSP 70x85, BLSP 68x168 & BLSP 70x170, vul.

U.a. geeignet für Anlagen von: / *Among others compatible with systems from:*

Lisec, ...

GLAS/GLASS

Allgemeine Informationen

general information

- Saugplatte für den Einsatz in Glasschneideanlagen zum Spannen und Transportieren der Glasplatten
- innere Auflagefläche mit Rillengummiauflage
- für spezielle Applikationen in der Glasindustrie
- Dichtung aus Polyurethan auf Aluminiumgrundplatte aufvulkanisiert

- suction plate for use in glass cutting equipment for clamping and transporting the glass plates
- inner supporting surface with groove rubber support
- for special applications in the glass industry
- polyurethane seal vulcanized on base plate

Technische Zeichnung

technical drawing

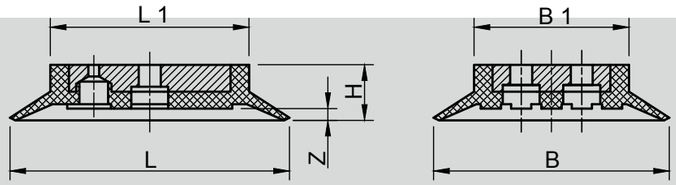

BLSP 70 x 85

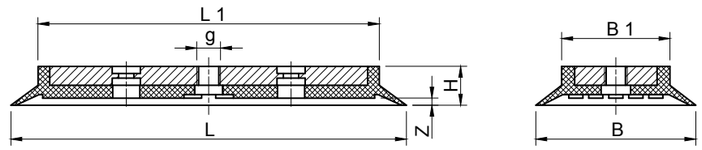

BLSP 68 x 168

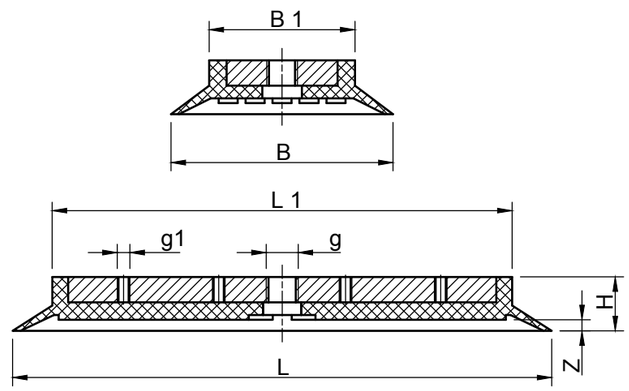

BLSP 70 x 170

Technische Daten

technical data

Typ *Type*	L	L1	B	B1	H	Z	Tragfähigkeit* (kg) / *carrying capacity* (kg)*	
							vertikal / *vertical*	horizontal
BLSP 70 x 85	83	59	70	46	16,5	4	9,00	19,00
BLSP 68 x 168	168	145	68	46	16,5	3	23,00	50,00
BLSP 70 x 170	170	145	70	46	17	4	25,00	51,00

*) siehe Seite 14 / *see page 15*

Bestelldaten

order data

Typ *Type*	Material	g	g1	Gewicht (kg) *weight (kg)*	Art.- #
BLSP 70 x 85	PUR B	-	-	0,060	M002253
BLSP 68 x 168	PUR Y	1/8"	-	0,165	M011456
BLSP 70 x 170	PUR B	1/8"	8xM4	0,166	M002256

S = schwarz / *black*, G = grau / *grey*, T = transparent, W = weiß / *white*, R = rot / *red*, B = braun / *brown*, Y = hellgelb / *light yellow*

BLSP 25x56, BLSP 25 x 76, BLSP 25 x 210, vul.

U.a. geeignet für Anlagen von: / *Among others compatible with systems from:*

Forvet

GLAS/GLASS

Allgemeine Informationen

general information

- Saugplatte für glatte Oberflächen
- für spezielle Applikationen in der Glasindustrie
- Dichtung aufvulkanisiert

- *suction plate for smooth surfaces*
- *for special applications in the glass industry*
- *vulcanized seal*

Technische Zeichnung

technical drawing

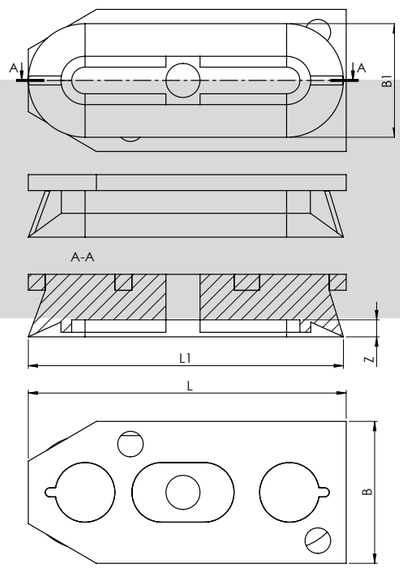

BLSP 25x56

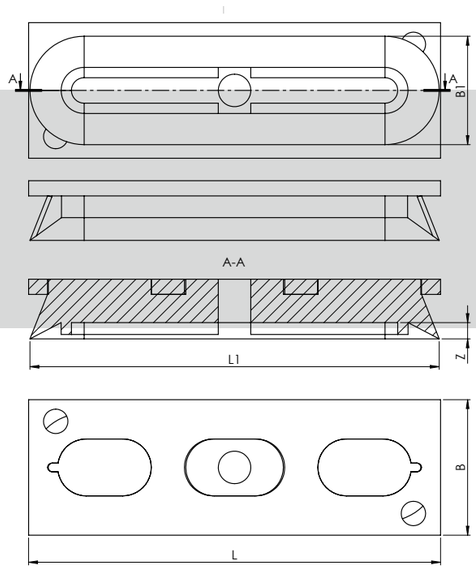

BLSP 25 x 76

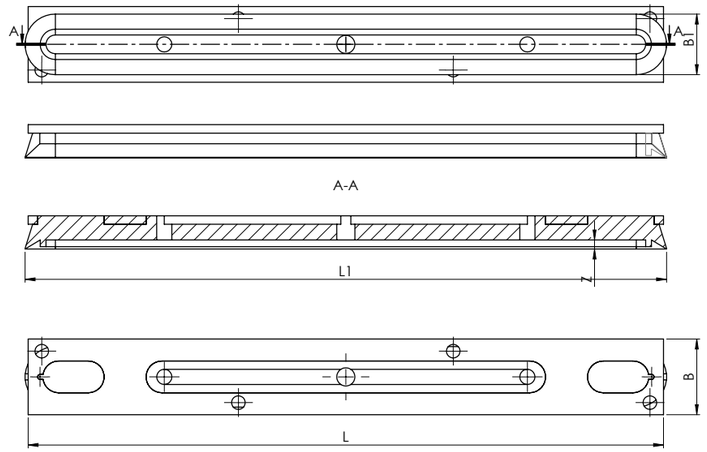

BLSP 25 x 210

Technische Daten

technical data

Typ *Type*	L	L1	B	B1	H	Z	Gewicht (kg) *weight (kg)*	Tragfähigkeit* (kg) / *carrying capacity* (kg)*	
								vertikal / *vertical*	horizontal
BLSP 25 x 56	56	55,5	25	20	11	3	0,010	auf Anfrage / on request	auf Anfrage / on request
BLSP 25 x 76	76	75,5	25	20	11	3	0,020	auf Anfrage / on request	auf Anfrage / on request
BLSP 25 x 210	210	209,5	25	20	11	3	0,030	auf Anfrage / on request	auf Anfrage / on request

*) siehe Seite 14 / *see page 15*

Bestelldaten

order data

Typ *Type*	Material	Art.- #
BLSP 25 x 56	PU	M002231
BLSP 25 x 76	PU	M002232
BLSP 25 x 210	PU	M002233

S = schwarz / *black*, G = grau / *grey*, T = transparent, W = weiß / *white*, R = rot / *red*, B = braun / *brown*, Y = hellgelb / *light yellow*

BLSP 70 x 170

U.a. geeignet für Anlagen von: / *Among others compatible with systems from:*

Lisec

GLAS/GLASS

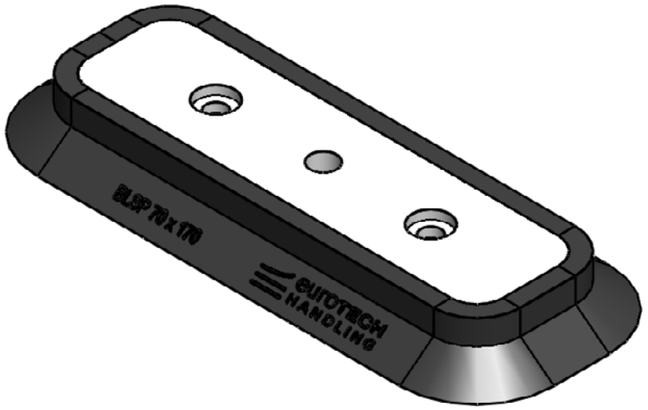

Allgemeine Informationen

general information

- Saugplatte für den Einsatz...
- innere Auflagefläche mit Noppen
- für spezielle Applikationen in der Glasindustrie

- *suction plate for use in ...*
- *inner supporting surface with with knobs*
- *for special applications in the glass industry*

Technische Zeichnung

technical drawing

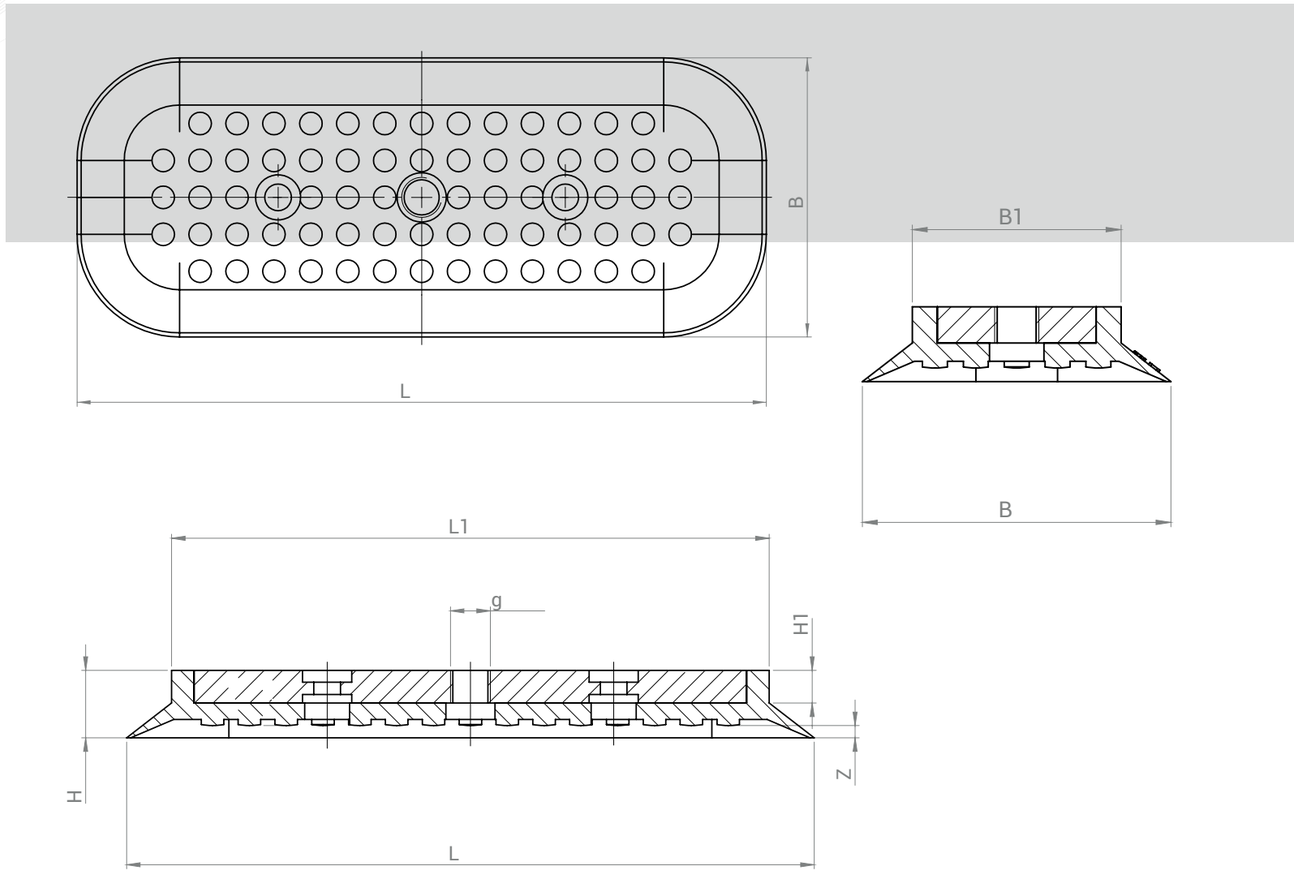

Technische Daten

technical data

Typ *Type*	L	L1	B	B1	H	H1	Z	Tragfähigkeit* (kg) / *carrying capacity* (kg)*	
								vertikal / *vertical*	horizontal
BLSP 70 x 170	168	146	68	46	16,5	8	3	auf Anfrage / on request	auf Anfrage / on request

*) siehe Seite 14 / *see page 15*

Bestelldaten

order data

Typ *Type*	Material	g	Gewicht (kg) *weight (kg)*	Art.- #
BLSP 70 x 170	NBR S	G1/8“	0,156	M018546

S = schwarz / *black*, G = grau / *grey*, T = transparent, W = weiß / *white*, R = rot / *red*, B = braun / *brown*, Y = hellgelb / *light yellow*

BLSP 42 x 60, vul.

U.a. geeignet für Anlagen von: / *Among others compatible with systems from:*

Lenhard, Bystronic, Glaston, ...

GLAS/GLASS

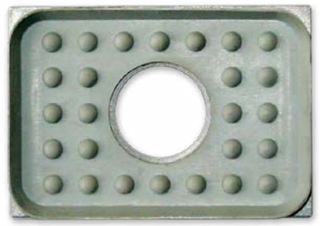

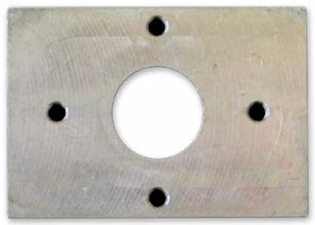

Allgemeine Informationen

general information

- Saugplatte für den Einsatz in Bearbeitungsmaschinen der Glasindustrie, z.B. Versiegelungsanlagen
- innere Noppenauflage
- aufvulkanisierte Dichtung
- Vakuumanschluss mittig in Grundplatte
- BLSP 42x60 -1: spitze Dichtlippe
- BLSP 42x60 -2: dicke Dichtlippe

- *suction plate for use in machines for the glass industry, e.g. sealing systems*
- *inner burled rubber support*
- *vulcanized seal*
- *vacuum connection in centre of the base plate*
- *BLSP 42x60 -1: sharp sealing lip*
- *BLSP 42x60 -2: thick sealing lip*

Technische Zeichnung

technical drawing

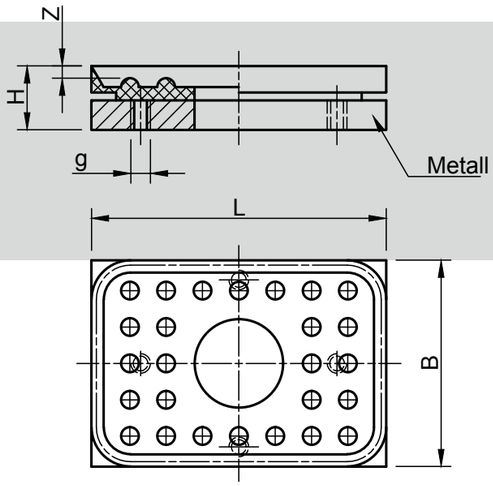

BLSP 42 x 60 -1

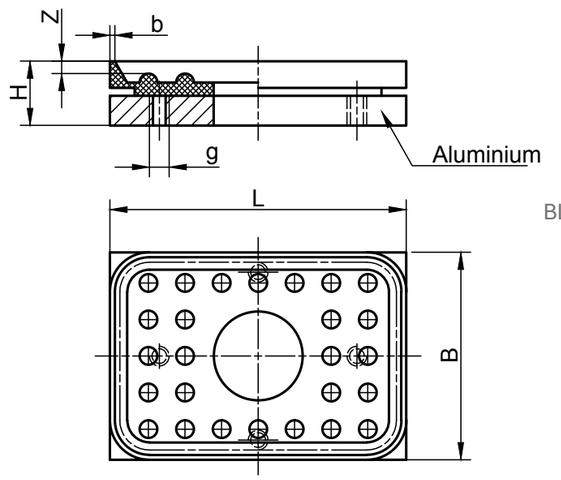

BLSP 42 x 60 -2

Technische Daten

technical data

Typ *Type*	L	B	b	g	H	Z	Gewicht (kg) *weight (kg)*	Tragfähigkeit* (kg) / *carrying capacity* (kg)*	
								vertikal / *vertical*	horizontal
BLSP 42 x 60 -1	60	42	-	M4	13	3	0,043	6,50	13,00
BLSP 42 x 60 -2	60	42	1	M4	13	3	0,044	6,50	13,00

*) siehe Seite 14 / *see page 15*

Bestelldaten

order data

Typ *Type*	Material	Art.- #
BLSP 42 x 60 -1	NBR G	M002241
BLSP 42 x 60 -2	NBR G	M002242

S = schwarz / *black*, G = grau / *grey*, T = transparent, W = weiß / *white*, R = rot / *red*, B = braun / *brown*, Y = hellgelb / *light yellow*

BLSP 90 x 190, vul.

U.a. geeignet für Anlagen von: / *Among others compatible with systems from:*

Lisec

GLAS/GLASS

Allgemeine Informationen

general information

- Saugplatte für den Einsatz in Isolierglasanlagen zum Halten der Glasplatten
- kleine Gummiauflage
- Vakuumanschluss mittig in Grundplatte zur Montage der Saugplatten am Transportschlitten
- Dichtung auf Grundplatte aufvulkanisiert

- *suction plate for use in insulation glass units for holding the glass plates*
- *small rubber support*
- *vacuum connection in the middle of the base plate for assembly of the suction plate on the transport carriage*
- *seal vulcanized on base plate*

Technische Zeichnung

technical drawing

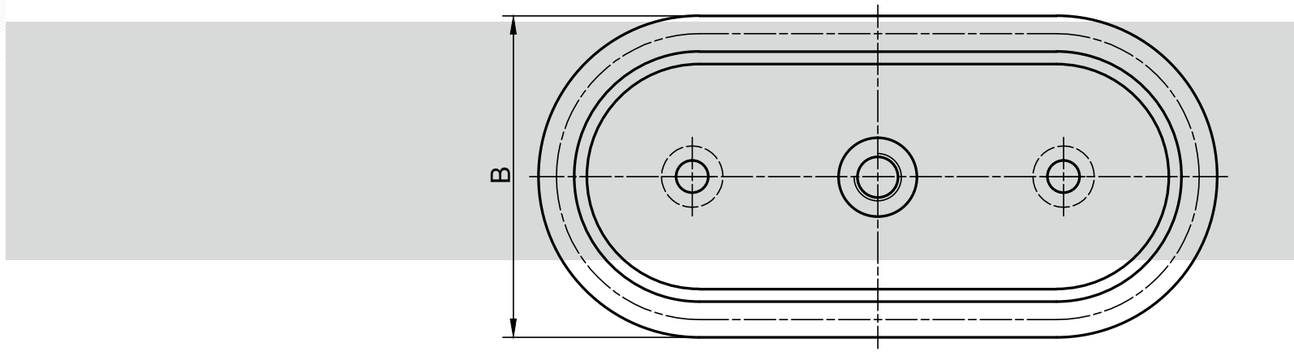

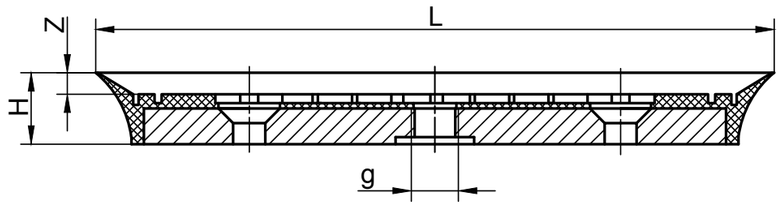

Technische Daten

technical data

Typ *Type*	L	B	g	H	Z	Gewicht (kg) *weight (kg)*	Tragfähigkeit* (kg) / *carrying capacity* (kg)*	
							vertikal / *vertical*	horizontal
BLSP 90 x 190	190	90	1/4"	20	7	0,300	28,00	57,00

*) siehe Seite 14 / *see page 15*

Bestelldaten

order data

Typ *Type*	Material	Art.- #
BLSP 90 x 190	NBR S	M002262

S = schwarz / *black*, G = grau / *grey*, T = transparent, W = weiß / *white*, R = rot / *red*, B = braun / *brown*, Y = hellgelb / *light yellow*

BLSP 80 x 400, vul.

GLAS/GLASS
HOLZ/WOOD
METALL/METAL
SONSTIGE/OTHER

M004710
Saugplattendichtung

Allgemeine Informationen

general information

- ovale Saugplatte für glatte Oberflächen
- passend für Hebegeräte zum Handling von Fassadenelementen
- Abmessungen: 80 x 400 mm
- aufvulkanisierte Dichtung
- Aluminiumgrundplatte

- *oval suction plate for smooth surfaces*
- *suitable for lifting devices for handling of facade elements*
- *dimensions: 80 x 400 mm*
- *vulcanized seal*
- *aluminium base plate*

Technische Zeichnung

technical drawing

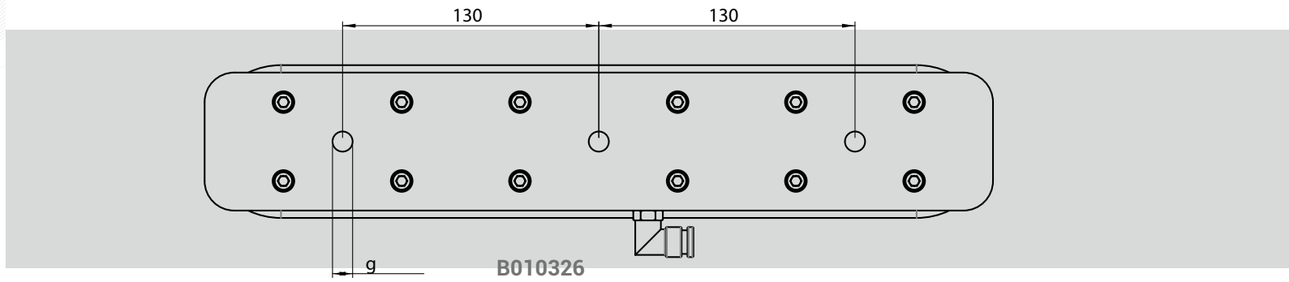

B010326
Saugplatte

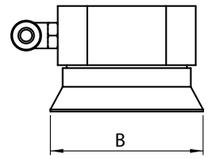

Technische Daten

technical data

Typ *Type*	L	B	g	H	Z	Gewicht (kg) *weight (kg)*	Tragfähigkeit* (kg) / *carrying capacity* (kg)*	
							vertikal / *vertical*	horizontal
BLSP 80 x 400	400	70	1/8“	53,5	8	2,754	90	180

*) siehe Seite 14 / *see page 15*

Bestelldaten

order data

Typ *Type*	Material	Art.- #	
		Saugplatte *suction plate*	Saugplattendichtung *suction plate seal*
BLSP 80 x 400	NBR S	B010326	M004710

S = schwarz / *black*, G = grau / *grey*, T = transparent, W = weiß / *white*, R = rot / *red*, B = braun / *brown*, Y = hellgelb / *light yellow*

BLSP BY

U.a. geeignet für Anlagen von: / *Among others compatible with systems from:*

Bystronic

GLAS/GLASS

Allgemeine Informationen

general information

- Saugplatte für den Einsatz in VSG-Glasschneideanlagen zum Spannen der Glasplatten
  suction plate for use in laminated safety glass cutting equipment for clamping the glass plates
- innere Rillengummiauflage
  inner groove rubber support
- Vakuumanschluss mittig in Grundplatte
  vacuum connection in centre of the base plate
- äußere Bohrungen zur Verschraubung der Grundplatte auf Halterung
  outer holes for fastening the base plate to the bracket
- Bohrbild nach Kundenwunsch lieferbar
  drilling template available on customer request

Technische Zeichnung

technical drawing

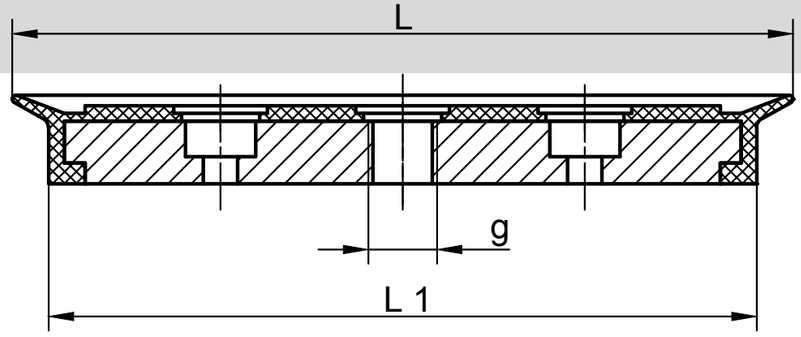

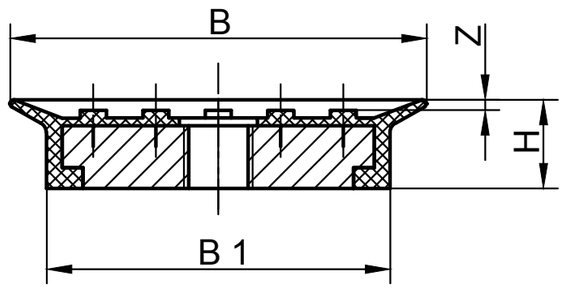

Technische Daten

technical data

Typ *Type*	L	B	g	H	Z	Gewicht (kg) *weight (kg)*	Tragfähigkeit* (kg) / *carrying capacity* (kg)*	
							vertikal / *vertical*	horizontal
BLSP 80 x 150 BY, vul.	150	80	1/4"	17,0	2	0,300	29,00	58,00
BLSP 90 x 250 BY	250	90	1/4"	17,5	3	0,570	57,00	115,00

*) siehe Seite 14 / *see page 15*

Bestelldaten

order data

Typ *Type*	Material	Art.- #	
		Saugplatte *suction plate*	Saugplattendichtung *suction plate seal*
BLSP 80 x 150 BY, vul.	NBR G	M002258	vulkanisiert / *vulcanized*
BLSP 90 x 250 BY	NBR G	B000595	M004477

S = schwarz / *black*, G = grau / *grey*, T = transparent, W = weiß / *white*, R = rot / *red*, B = braun / *brown*, Y = hellgelb / *light yellow*

BSPM, A-P

GLAS/GLASS
HOLZ/WOOD
METALL/METAL
SONSTIGE/OTHER

Allgemeine Informationen

general information

- » rechteckige Saugplatte für raue Oberflächen
- » Abmessungen: 100x450 mm, 150x450mm, 200x450 mm, 250x450 mm
- » Aluminiumgrundplatte mit A-P Aufhängung: 10° allseitig schwenkbar
- » Vakuumzuführung durch die Grundplatte
- » Aufhängebolzen in verschiedenen Ausführungen lieferbar
- » passende Moos- bzw. Zellgummidichtungen ab Seite 382

- » *square suction plate for coarse surfaces*
- » *dimensions: 100x450 mm, 150x450mm, 200x450 mm, 250x450 mm*
- » *aluminium base plate with A-P suspension: 10° pivoting on all sides*
- » *vacuum feed through the base plate*
- » *suspension bolts available in various sizes*
- » *appropriate foam or cellular rubber seals starting on page 382*

Technische Zeichnung

technical drawing

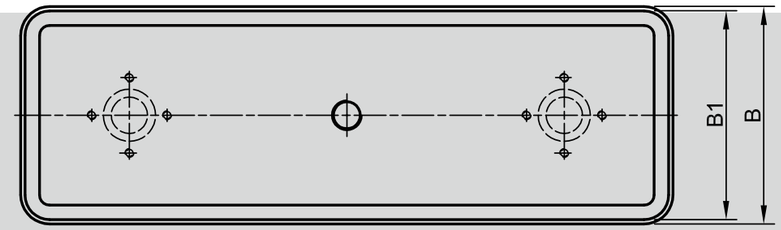

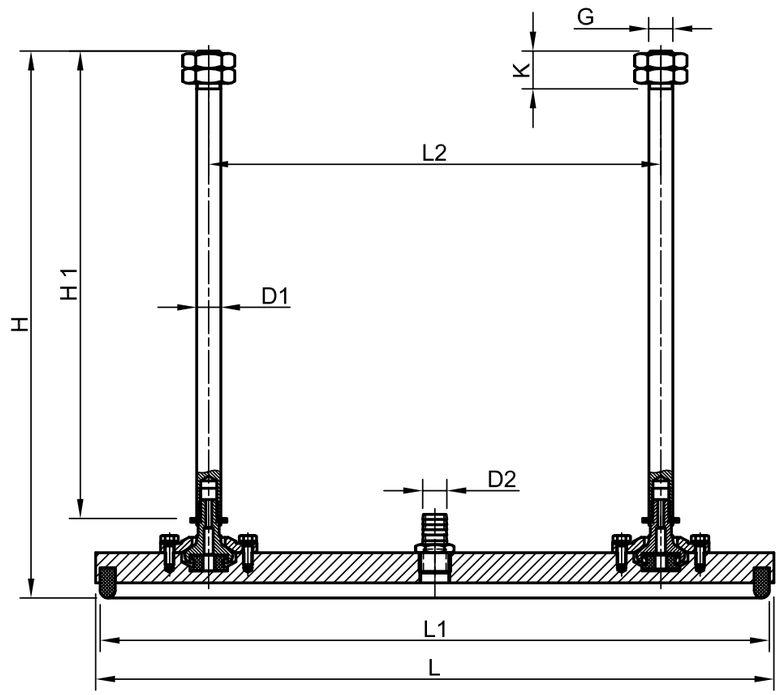

Technische Daten

technical data

Typ *Type*	B	B1	D1	D2	G	H	H1	L	L1	L2	K	Gewicht (kg) *weight (kg)*	Tragfähigkeit* (kg) *carrying capacity* (kg)*	
													vertikal / *vertical*	horizontal
BSPM 100x450	100	94	16	16	M 16	363	310	450	444	300	25	3,800	95,00	191,00
BSPM 150x450	150	144	16	16	M 16	363	310	450	444	300	25	5,800	160,00	320,00
BSPM 200x450	200	194	20	16	M 20	367	300	450	444	300	65	7,800	225,00	450,00
BSPM 250x450	250	244	20	16	M 20	367	300	450	444	300	65	9,700	283,00	567,00

*) siehe Seite 14 / *see page 15*

Bestelldaten

order data

Typ *Type*	Art.- #	
	Saugplatte *suction plate*	Dichtung *seal*
BSPM 100x450	B002625	M009766
BSPM 150x450	B002635	M009766
BSPM 200x450	B002639	M009766
BSPM 250x450	B002641	M009766

BSP FOR

U.a. geeignet für Anlagen von: / *Among others compatible with systems from:*

Forvet, Forel

GLAS/GLASS

HOLZ/WOOD

METALL/METAL

SONSTIGE/OTHER

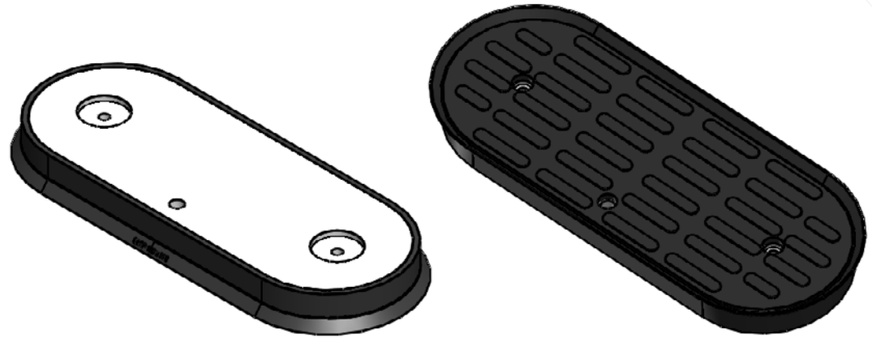

Allgemeine Informationen

general information

- » rechteckige Saugplatte geeignet für CNC Bohr- und Schleifzentren
- » mittellange Dichtlippe und innere Auflagestege
- » Dichtung auf Aluminiumgrundplatte vulkanisiert

- » *square suction plate for smooth surfaces*
- » *medium-length sealing lip and inner support bars*
- » *seal vulcanized on aluminum base plate*

Technische Zeichnung

technical drawing

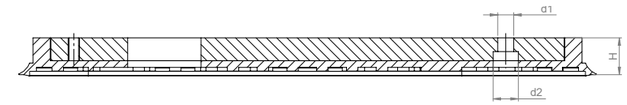

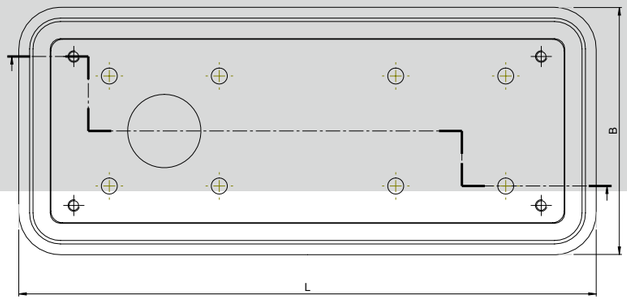

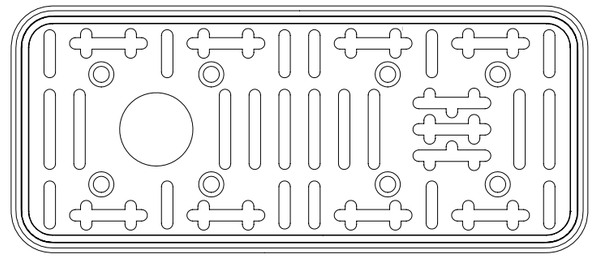

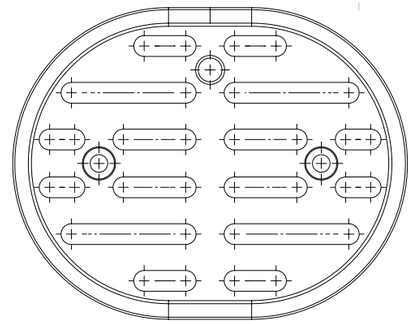

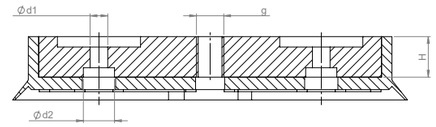

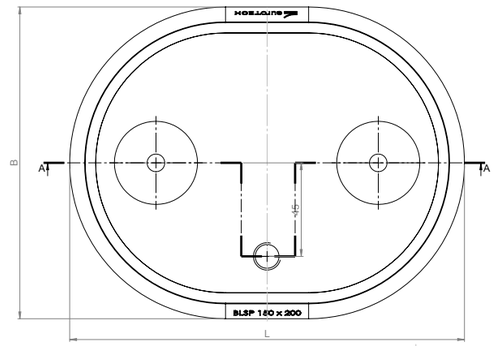

Technische Daten

technical data

Typ *Type*	B	d1	d2	g	H	L	Gewicht (kg) *weight (kg)*	Tragfähigkeit* (kg) *carrying capacity* (kg)*	
								vertikal / *vertical*	horizontal
BSP 100 x 250 FOR	108	7	11	-	16	252	0,576	auf Anfrage / on request	auf Anfrage / on request
BSP 150 x 200 FOR	150	8,5	15	1/4“	19,5	190	1,065	auf Anfrage / on request	auf Anfrage / on request
BSP 150 x 370 FOR	150	8,5	15	1/4“	30,5	370	2,472	auf Anfrage / on request	auf Anfrage / on request

*) siehe Seite 14 / *see page 15*

Bestelldaten

order data

Typ *Type*	Material	Art.- #
		Saugplatte *suction plate*
BSP 100 x 250 FOR	NBR S	M015969
BSP 150 x 200 FOR	NBR S	M016687
BSP 150 x 370 FOR	NBR S	M016724

S = schwarz / *black*, G = grau / *grey*, T = transparent, W = weiß / *white*, R = rot / *red*, B = braun / *brown*, Y = hellgelb / *light yellow*

BLSP IMC, vul.

U.a. geeignet für Anlagen von: / *Among others compatible with systems from:*

Intermac

GLAS/GLASS

HOLZ/WOOD

METALL/METAL

SONSTIGE/OTHER

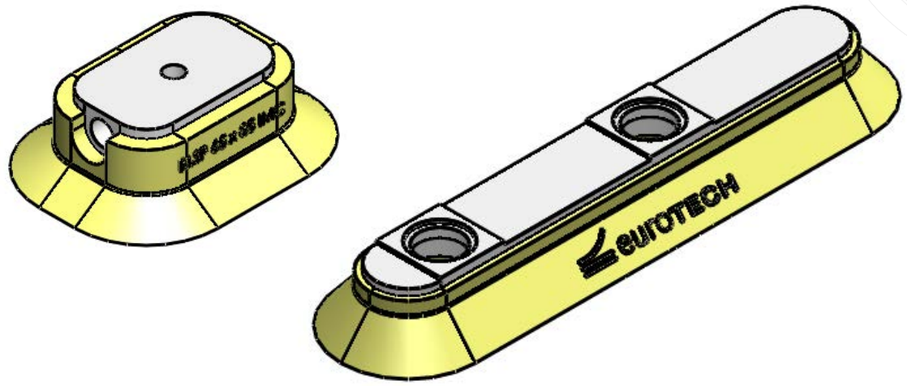

Allgemeine Informationen

general information

- » rechteckige Saugplatte geeignet für glatte Oberflächen
- » mittellange Dichtlippe und innere Auflagestege
- » Dichtung auf Aluminiumgrundplatte vulkanisiert
- » Vakuumzuführung durch die Grundplatte
- » Aufhängebolzen in verschiedenen Ausführungen lieferbar

- » *square suction plate for smooth surfaces*
- » *medium-length sealing lip and inner support bars*
- » *seal vulcanized on aluminum base plate*
- » *vacuum feed through the base plate*
- » *suspension bolts available in various sizes*

Technische Zeichnung

technical drawing

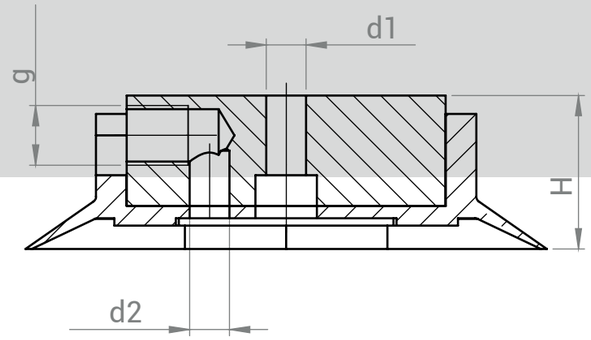

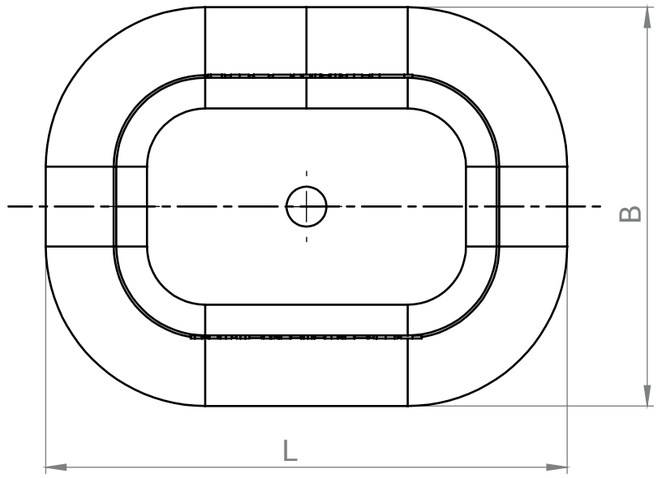

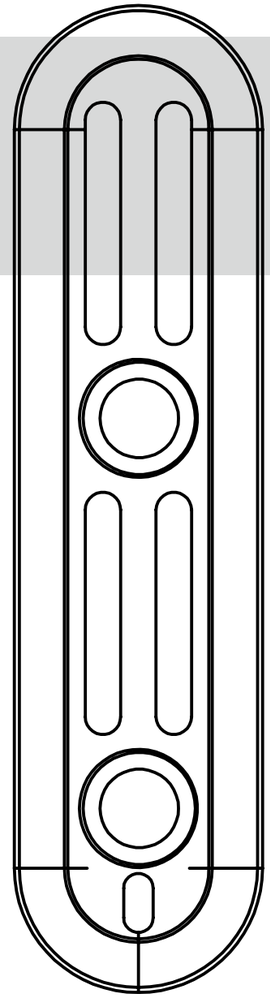

Technische Daten

technical data

Typ *Type*	B	d1	d2	g	H	L	Gewicht (kg) *weight (kg)*	Tragfähigkeit* (kg) *carrying capacity* (kg)*	
								vertikal / *vertical*	horizontal
BLSP 65 x 85 IMC	65	6,5	6,5	1/8"	25	85	0,094	auf Anfrage / on request	auf Anfrage / on request
BLSP 85 x 120 IMC	85	6,5	10	1/8"	25	120	0,234	auf Anfrage / on request	auf Anfrage / on request
BLSP 40 x 165 IMC	42	13,3	19	-	17	167	0,085	auf Anfrage / on request	auf Anfrage / on request

*) siehe Seite 14 / *see page 15*

Bestelldaten

order data

Typ *Type*	Material	Art.- #
		Saugplatte *suction plate*
BLSP 65 x 85 IMC	PU Y	M015241
BLSP 85 x 120 IMC	PU Y	M015242
BLSP 40 x 165 IMC	PU Y	M015240

S = schwarz / *black*, G = grau / *grey*, T = transparent, W = weiß / *white*, R = rot / *red*, B = braun / *brown*, Y = hellgelb / *light yellow*

BLSP 55 x 200 L

HOLZ/WOOD

Allgemeine Informationen
general information

- » ovale Saugplatte für die Türen- und Möbelindustrie
- » mittellange Dichtlippe
- » austauschbare Dichtung (hält durch Eigenspannung auf der Grundplatte)
- » Aluminiumgrundplatte

» oval suction plate for the door and furniture industry
» medium-length sealing lip
» replaceable seal (held on the base plate by internal stress)
» aluminium base plate

Technische Zeichnung
technical drawing

B000526
Ø 18 mm

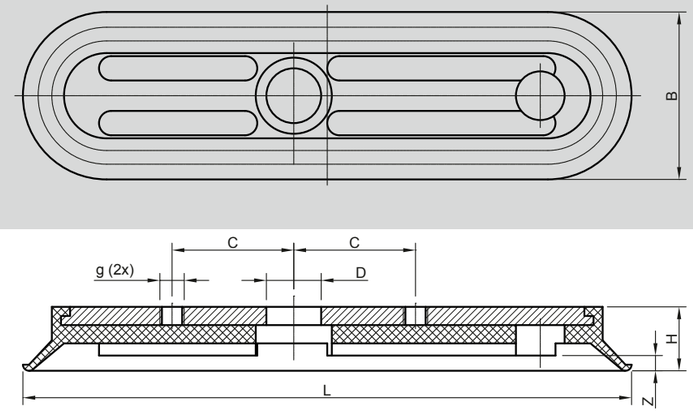

B000525
Ø 22 mm

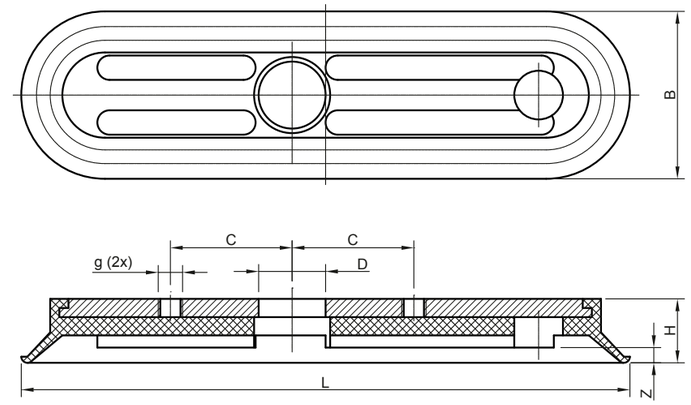

Technische Daten
technical data

Typ *Type*	L	B	g	d	C	H	Z	Gewicht (kg) *weight (kg)*	Tragfähigkeit* (kg) / *carrying capacity* (kg)*	
									vertikal / *vertical*	horizontal
BLSP 55 x 200 L - 18	200	55	2 x M8	18	40	21	5	0,158	21,00	42,00
BLSP 55 x 200 L - 22	200	55	2 x M8	22	40	21	5	0,158	21,00	42,00

*) siehe Seite 14 / *see page 15*

Bestelldaten
order data

Typ *Type*	Material	Art.- #	
		Saugplatte *suction plate*	Saugplattendichtung *suction plate seal*
BLSP 55 x 200 L - 18	NBR G	B000526	M004161
BLSP 55 x 200 L - 22	NBR G	B000525	M004161

S = schwarz / *black*, G = grau / *grey*, T = transparent, W = weiß / *white*, R = rot / *red*, B = braun / *brown*, Y = hellgelb / *light yellow*

BLSP 55 x 300 L

HOLZ/WOOD

Allgemeine Informationen

general information

- » ovale Saugplatte für die Türen- und Möbelindustrie
- » mittellange Dichtlippe und Auflagestege
- » austauschbare Dichtung (hält durch Eigenspannung auf der Grundplatte)
- » Aluminiumgrundplatte

- » *oval suction plate for the door and furniture industry*
- » *medium-length sealing lip and supporting strips*
- » *replaceable seal (held on the base plate by internal stress)*
- » *aluminium base plate*

Technische Zeichnung

technical drawing

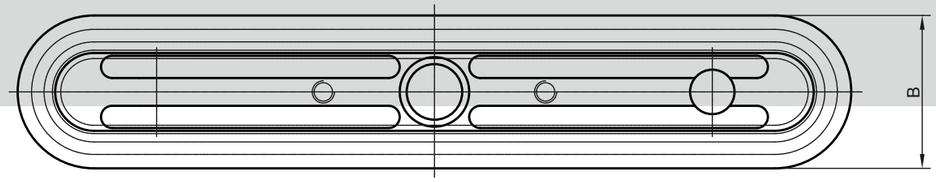

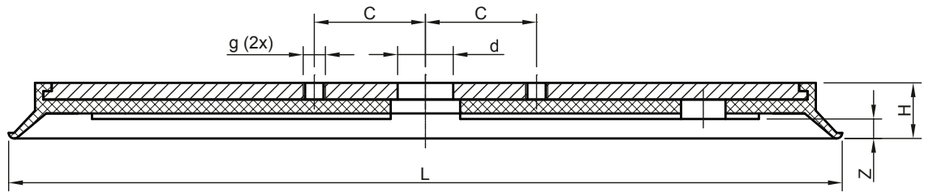

Technische Daten

technical data

Typ *Type*	L	B	C	g	d	H	Z	Gewicht (kg) *weight (kg)*	Tragfähigkeit* (kg) / *carrying capacity* (kg)*	
									vertikal / *vertical*	horizontal
BLSP 55 x 300 L	300	55	40	2x M8	22	20	7	0,201	35,00	70,00

*) siehe Seite 14 / *see page 15*

Bestelldaten

order data

Typ *Type*	Material	Art.- #	
		Saugplatte *suction plate*	Saugplattendichtung *suction plate seal*
BLSP 55 x 300 L	NBR G	F000240	M004160

S = schwarz / *black*, G = grau / *grey*, T = transparent, W = weiß / *white*, R = rot / *red*, B = braun / *brown*, Y = hellgelb / *light yellow*

BLSP 180 x 580 L, vul.

U.a. geeignet für Anlagen von: / *Among others compatible with systems from:*

Binar Quick-Lift

GLAS/GLASS

METALL/METAL

Allgemeine Informationen

general information

- » ovale Saugplatte für glatte Oberflächen (Bleche, Holzplatten)
- » Abmessungen: 180 x 580 mm
- » lange Dichtlippe mit Auflageflächen
- » aufvulkanisierte Dichtung
- » Stahlgrundplatte
- » Bohrbild nach Kundenwunsch lieferbar

» oval suction plate for smooth surfaces (metal sheets, wooden panels)

» dimensions: 180 x 580 mm

» long sealing lip with supporting surfaces

» vulcanized seal

» steel base plate

» drilling template available on customer request

Technische Zeichnung

technical drawing

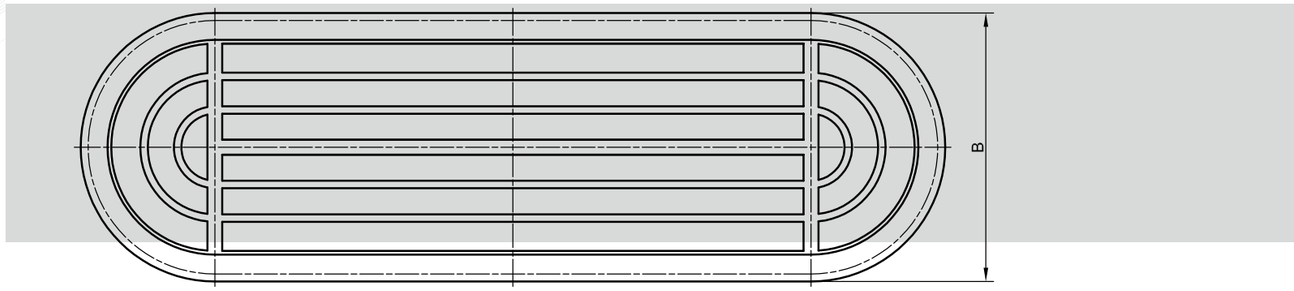

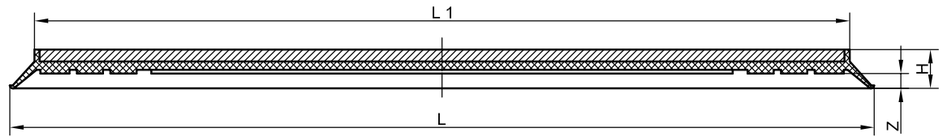

Technische Daten

technical data

Typ *Type*	L	L1	B	H	Z	Gewicht (kg) *weight (kg)*	Tragfähigkeit* (kg) / *carrying capacity* (kg)*	
							vertikal / *vertical*	horizontal
BLSP 180 x 580 L	580	547	180	26	10	5,440	226,00	453,00

*) siehe Seite 14 / *see page 15*

Bestelldaten

order data

Typ *Type*	Material	Art.- # Saugplatte *suction plate*
BLSP 180 x 580 L	NBR S	M002275
BLSP 180 x 580 L	NBR G	M002276
BLSP 180 x 580 L	SIR T	M002277

S = schwarz / *black*, G = grau / *grey*, T = transparent, W = weiß / *white*, R = rot / *red*, B = braun / *brown*, Y = hellgelb / *light yellow*

BSP 55 x 300 L-PV, Tastventil
BSP 55 x 300 L-PV, pin valve

U.a. geeignet für Anlagen von: / *Among others compatible with systems from:*

Bargstedt, JB Maschinenbau

HOLZ/WOOD

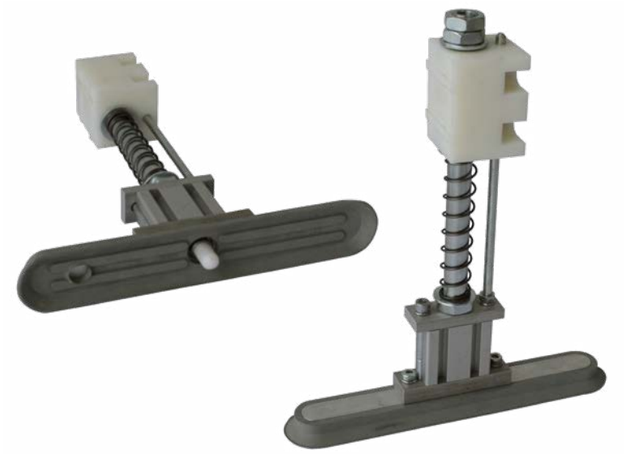

Allgemeine Informationen

general information

- » ovale Saugplatte für die Türen- und Möbelindustrie
- » lange Dichtlippe
- » austauschbare Dichtung (hält durch Eigenspannung auf der Grundplatte)
- » aufgebaute Halterung mit Tastventil, einem Aufhängebolzen, Verdrehsicherung, untere Druckfeder und PA-Halterung zum direktem Einbau in Abstapelanlage
- » Aluminiumgrundplatte

- » *oval suction plate for the door and furniture industry*
- » *long sealing lip*
- » *replaceable seal (held on the base plate by internal stress)*
- » *built-up bracket with pin valve, a suspension bolt, anti-rotation, lower compression spring and PA bracket for direct installation in stacking system*
- » *aluminium base plate*

Technische Zeichnung

technical drawing

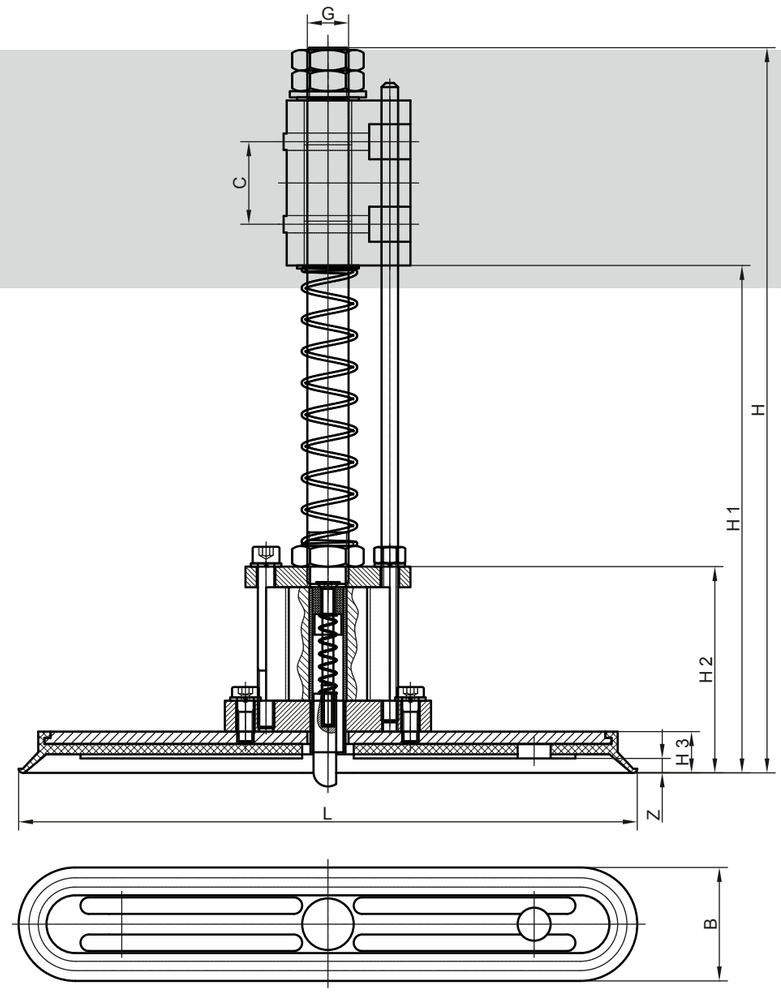

Technische Daten

technical data

Typ *Type*	L	B	G	C	H	H1	H2	H3	Z	Gewicht (kg) *weight (kg)*	Tragfähigkeit* (kg) / *carrying capacity* (kg)*	
											vertikal / *vertical*	horizontal
BSP 55 x 300 L-PV	300	55	M 20	40	351,5	246	100	20	7	1,638	35,00	70,00

*) siehe Seite 14 / *see page 15*

Bestelldaten

order data

Typ *Type*	Material	Art.- #	
		Saugplatte *suction plate*	Saugplattendichtung *suction plate seal*
BSP 55 x 300 L-PV	NBR G	B002103	M004160

S = schwarz / *black*, G = grau / *grey*, T = transparent, W = weiß / *white*, R = rot / *red*, B = braun / *brown*, Y = hellgelb / *light yellow*

BLSP 55 x 300 L-PV, Tastventil
BLSP 55 x 300 L-PV, pin valve

U.a. geeignet für Anlagen von: / *Among others compatible with systems from:*

Bargstedt, JB Maschinenbau

HOLZ/WOOD

Allgemeine Informationen

general information

- » ovale Saugplatte für die Türen- und Möbelindustrie
- » lange Dichtlippe und Auflagestege
- » austauschbare Dichtung (hält durch Eigenspannung auf der Grundplatte)
- » aufgebaute Halterung mit Tastventil, zwei Schrauben M8 x 100 mm und oberer Gegenplatte, ist zum direktem Einbau in oder an Rechteckprofil an der Anlage
- » Aluminiumgrundplatte

- » *oval suction plate for the door and furniture industry*
- » *long sealing lip and supporting strips*
- » *replaceable seal (held on the base plate by internal stress)*
- » *built-up bracket with pin valve, two M8 x 100 mm bolts and upper counter plate, is for direct installation in or on a rectangular profile on the plant*
- » *aluminium base plate*

Technische Zeichnung

technical drawing

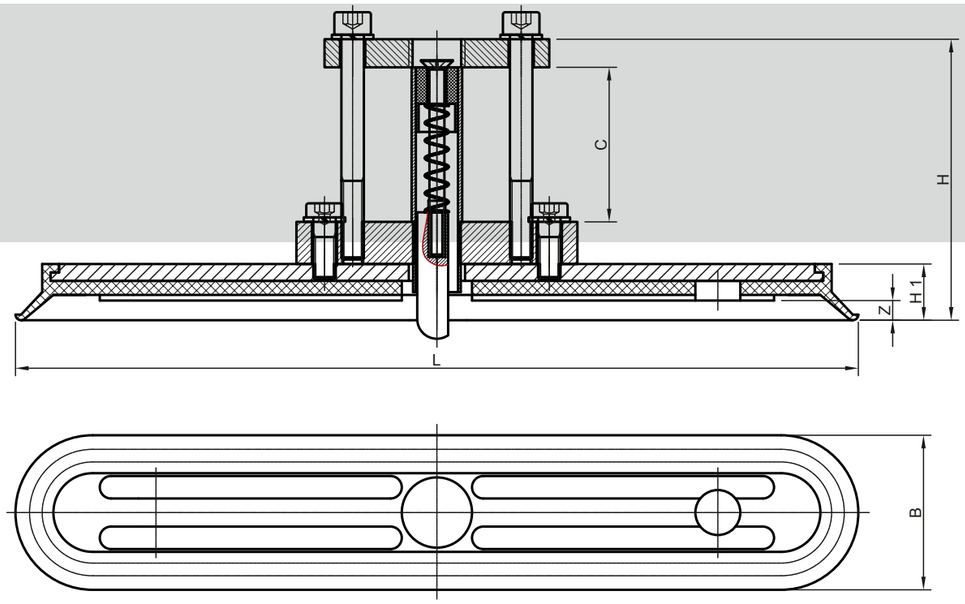

Technische Daten

technical data

Typ *Type*	L	B	C	H	H1	Z	Gewicht (kg) *weight (kg)*	Tragfähigkeit* (kg) / *carrying capacity* (kg)*	
								vertikal / *vertical*	horizontal
BLSP 55 x 300 L-PV	300	55	55	100	20	7	0,547	35,00	70,00

*) siehe Seite 14 / *see page 15*

Bestelldaten

order data

Typ *Type*	Material	Art.- #	
		Saugplatte *suction plate*	Saugplattendichtung *suction plate seal*
BLSP 55 x 300 L-PV	NBR G	F000241	M004160

S = schwarz / *black*, G = grau / *grey*, T = transparent, W = weiß / *white*, R = rot / *red*, B = braun / *brown*, Y = hellgelb / *light yellow*

BLSP 60 x 190 & 90 x 190 LS, vul.

U.a. geeignet für Anlagen von: / *Among others compatible with systems from:*

Lisec

GLAS/GLASS

Allgemeine Informationen

general information

- Saugplatte für den Einsatz in Isolierglasanlagen zum Halten der Glasplatten
- kleine Gummiauflage
- Vakuumanschluss mittig oder außermittig in Grundplatte zur Montage der Saugplatten am Transportschlitten
- Dichtung auf Grundplatte aufvulkanisiert

- *suction plate for use in insulation glass units for holding the glass plates*
- *small rubber support*
- *vacuum connection in the middle or off-centre in the base plate for assembly of the suction plate on the transport carriage*
- *seal vulcanized on base plate*

Technische Zeichnung

technical drawing

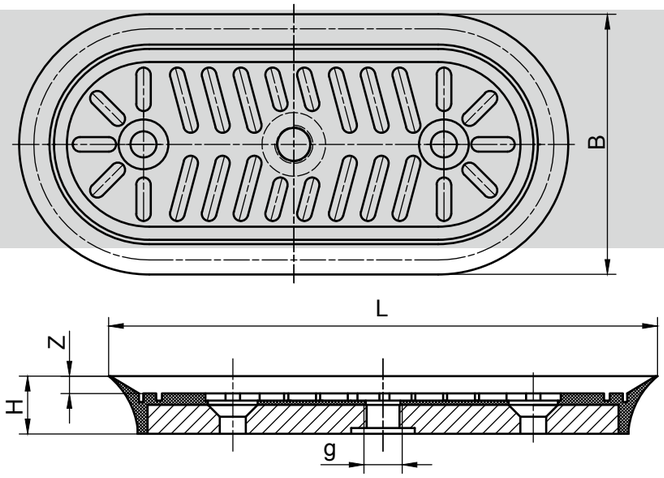

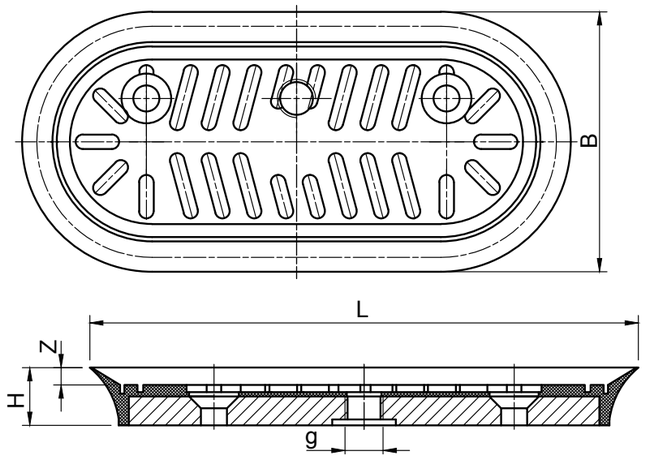

Technische Daten

technical data

Typ *Type*	L	B	g	H	Z	Gewicht (kg) *weight (kg)*	Tragfähigkeit* (kg) / *carrying capacity* (kg)*	
							vertikal / *vertical*	horizontal
BLSP 60 x 190 LS	190	60	1/4“	18,1	3,9	0,380	auf Anfrage / on request	auf Anfrage / on request
BLSP 90 x 190 LS	190	90	1/4"	20	6	0,300	28,00	57,00

*) siehe Seite 14 / *see page 15*

Bestelldaten

order data

Typ *Type*	Material	Zusatzinfo *Additional info*	Art.- #
BLSP 60x190 LS	NR Y	-	M018471
BLSP 90x190 LS	NK Y	Bohrbild auf vertikaler Mittelachse / *drilling template on the vertical centre axis*	M002264
BLSP 90x190 LS	NK Y	Bohrbild außerhalb vertikaler Mittelachse / *drilling template outside vertical central axis*	M002265

S = schwarz / *black*, G = grau / *grey*, T = transparent, W = weiß / *white*, R = rot / *red*, B = braun / *brown*, Y = hellgelb / *light yellow*

BLSP 350 x 600 XL

Allgemeine Informationen

general information

- » robuste Saugplatte mit hohen Tragfähigkeiten für leicht raue Oberflächen (verzunderte Bleche, Aluminium- und Stahlplatten)
- » Abmessungen: 350 x 600 mm
- » lange Dichtlippe mit Versteifungsrippen
- » innere und äußere Grundplatten aus Aluminium
- » Bohrbild nach Kundenwunsch lieferbar

- » *robust suction plate with high carrying capacity for slightly coarse surfaces (scaled sheet metal, aluminium and steel sheets)*
- » *dimensions: 350 x 600 mm*
- » *long sealing lip with stiffening ribs*
- » *inner and outer base plates from aluminium*
- » *drilling template available on customer request*

Technische Zeichnung

technical drawing

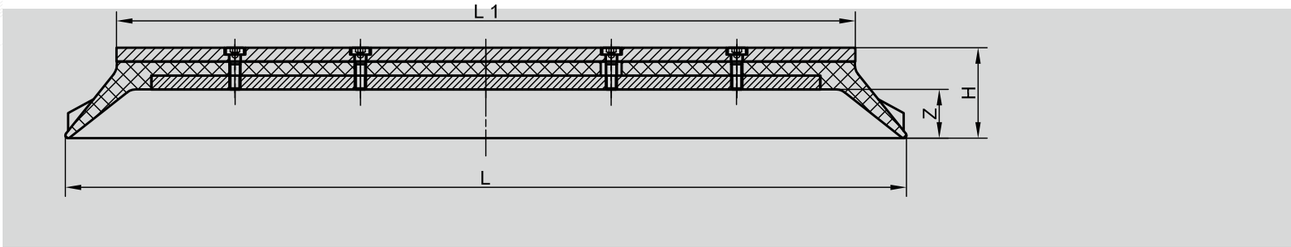

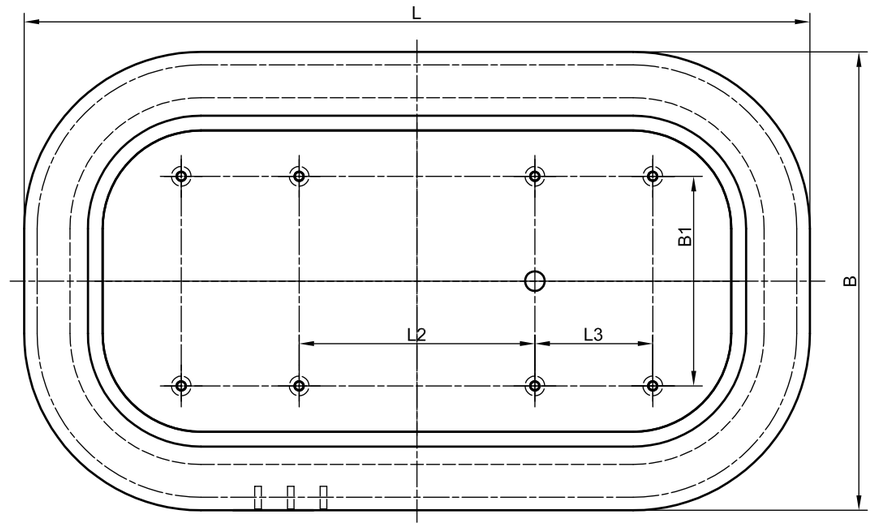

Technische Daten

technical data

Typ *Type*	L	L1	L2	L3	B	B1	H	Z	Gewicht (kg) *weight (kg)*	Tragfähigkeit* (kg) / *carrying capacity* (kg)*	
										vertikal / *vertical*	horizontal
BLSP 350 x 600 XL	600	530	180	90	350	180	65	35	9,880	435,00	870,00

*) siehe Seite 14 / *see page 15*

Bestelldaten

order data

Typ *Type*	Material	Art.- #	
		Saugplatte *suction plate*	Saugplattendichtung *suction plate seal*
BLSP 350 x 600 XL	NBR S	F000601	M004252
BLSP 350 x 600 XL	NBR G	F000605	M004325
BLSP 350 x 600 XL	FPM S	F000607	M004500

S = schwarz / *black*, G = grau / *grey*, T = transparent, W = weiß / *white*, R = rot / *red*, B = braun / *brown*, Y = hellgelb / *light yellow*

BLSP 380 x 500 XL

METALL/METAL

Allgemeine Informationen

general information

- robuste Saugplatte mit hohen Tragfähigkeiten für leicht raue Oberflächen (verzunderte Bleche, Aluminium- und Stahlplatten)
- Abmessungen: 380 x 500 mm
- lange Dichtlippe mit Versteifungsrippen
- innere und äußere Grundplatten aus Aluminium
- Bohrbild nach Kundenwunsch lieferbar

- *robust suction plate with high carrying capacity for slightly coarse surfaces (scaled sheet metal, aluminium and steel sheets)*
- *dimensions: 380 x 500 mm*
- *long sealing lip with stiffening ribs*
- *inner and outer base plates from aluminium*
- *drilling template available on customer request*

Technische Zeichnung

technical drawing

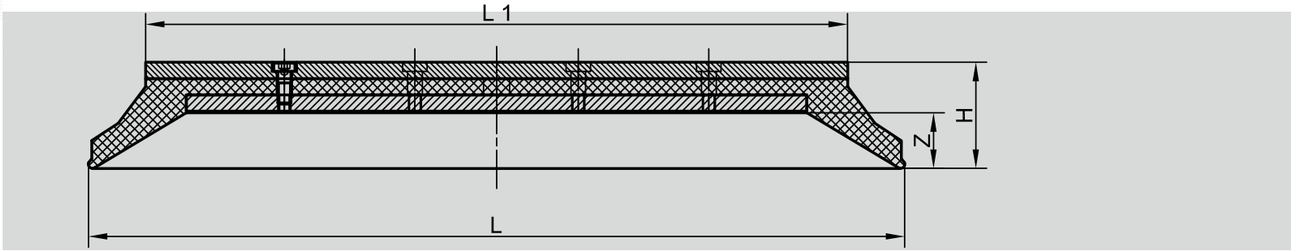

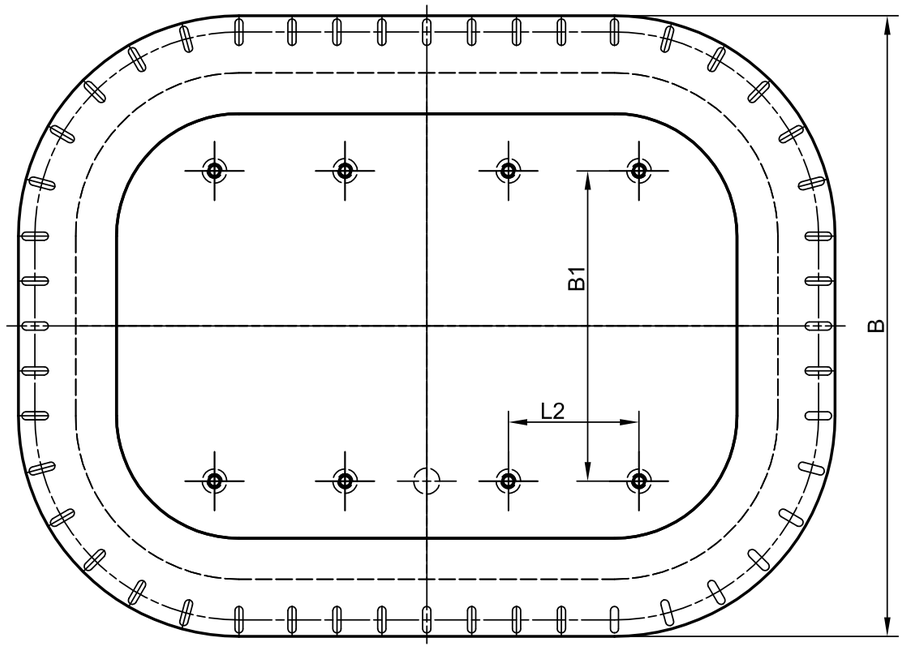

Technische Daten

technical data

Typ *Type*	L	L1	L2	B	B1	H	Z	Gewicht (kg) *weight (kg)*	Tragfähigkeit* (kg) / *carrying capacity* (kg)*	
									vertikal / *vertical*	horizontal
BLSP 380 x 500 XL	500	430	80	380	190	65	34	9,480	378,00	756,00

*) siehe Seite 14 / *see page 15*

Bestelldaten

order data

Typ *Type*	Material	Art.- #	
		Saugplatte *suction plate*	Saugplattendichtung *suction plate seal*
BLSP 380 x 500 XL	NBR S	F000609	M004516

S = schwarz / *black*, G = grau / *grey*, T = transparent, W = weiß / *white*, R = rot / *red*, B = braun / *brown*, Y = hellgelb / *light yellow*

BLSP 410 x 810 XXL

Allgemeine Informationen

- robuste Saugplatte mit hohen Tragfähigkeiten für große Vakuumtraversen (Aluminium- und Stahl-produktion)
- Abmessungen: 410 x 810 mm
- lange Dichtlippe mit Versteifungsrippen
- austauschbare Dichtung (mit Grundplatte verschraubt)
- Stahl- oder Aluminiumgrundplatte

general information

- *robust suction plate with high carrying capacity for big vacuum lifting beams (aluminium and steel production)*
- *dimensions: 410 x 810 mm*
- *long sealing lip with stiffening ribs*
- *replaceable seal (bolted with base plate)*
- *steel- or aluminium base plate*

Technische Zeichnung
technical drawing

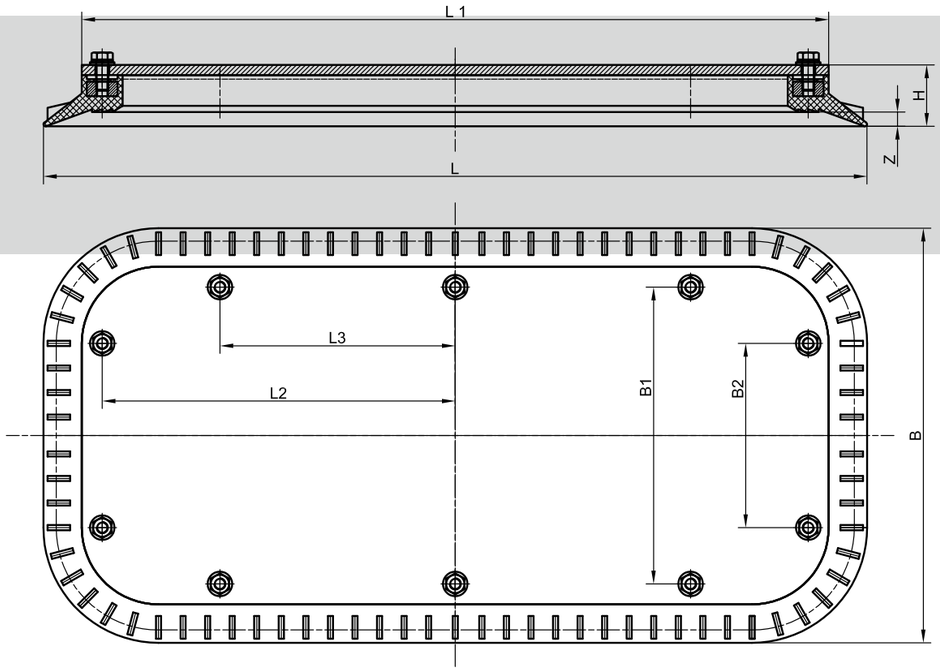

Technische Daten
technical data

Typ *Type*	L	L1	L2	L3	B	B1	B2	H	H1	Z	Gewicht** (kg) *weight** (kg)*	Tragfähigkeit* (kg) / *carrying capacity* (kg)*	
												vertikal / *vertical*	horizontal
BLSP 410 x 810 XXL	805	730	345	230	405	290	180	60	50	14	23,90	810,00	1621,00

*) siehe Seite 14 / *see page 15*; **) Gewichtsangabe bezieht sich auf Flachsauger Stahl / *Weight specification refers to steel flat suction cups*

Bestelldaten
order data

Typ *Type*	Material	Art.- #		
		Saugplatte Stahl*** *suction plate steel****	Saugplatte Alu*** *suction plate aluminium****	Saugplattendichtung *suction plate seal*
BLSP 410 x 810 XXL	NBR S	F000624	F000625	M004104
BLSP 410 x 810 XXL	NBR G	F000628	F000629	M004105
BLSP 410 x 810 XXL	SIR T	F000630	F000631	M004106

S = schwarz / *black*, G = grau / *grey*, T = transparent, W = weiß / *white*, R = rot / *red*, B = braun / *brown*, Y = hellgelb / *light yellow*

***) Grundplatte entweder aus verzinktem Stahl oder aus Aluminium. Der einvulkanisierte Ring ist aus Stahl.
*****) Base plate either made of galvanized steel or aluminum. The vulcanized ring is made of stee.l*

Flachsauger
Flat suction cups

2

Flachsaugerserien und Typen
Flat suction cup series and types

A	BSC A	■■■■	216
B	BSC B	■■■■	218
BA	BSC 80 BA	■	220
CO	BSC CO	■■■■	222
HG	BSP 105 HG	■■■■	224
LSA	LSA	■	226
MA	BSC 82 MA	■■■■	228
P	BSC 40 P	■■■■	230
PF	BSC 40 PF	■■■■	232
S	BSC S	■■■■	234
S	BSC 120 S	■■■■	236
VAS	BSC VAS, vul.	■■■■	238
W	BSC W	■■■■	240

Geeignet für / suitable for
■ = Glas / glass
■ = Holz / wood
■ = Metall / metal
■ = Sonstige / other

BSC A

U.a. geeignet für Anlagen von: / *Among others compatible with systems from:*
Trumpf, ...

GLAS/GLASS
HOLZ/WOOD
METALL/METAL
SONSTIGE/OTHER

Technische Zeichnung
technical drawing

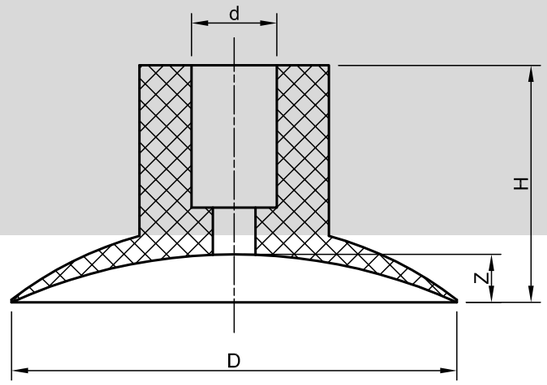

Allgemeine Informationen

- Flachsauger für glatte bis leicht strukturierte Oberflächen
- Durchmesser: 20 mm bis 75 mm
- Dichtung wird auf Anschlussnippel gesteckt und hält durch Eigenspannung

general information

- *flat suction cup for smooth to lightly structured surfaces*
- *diameter: 20 mm to 75 mm*
- *seal is pulled over the connection nipple and held in place by internal stress*

Technische Daten
technical data

Typ *Type*	D	d	H	Z	Gewicht (kg) *weight (kg)*	Tragfähigkeit* (kg) *carrying capacity* (kg)*	
						vertikal *vertical*	horizontal
BSC 20 A	20	5	15	4	0,001	0,75	1,50
BSC 28 A	28	5	14	3	0,003	1,50	3,00
BSC 32 A	32	5	14	3	0,003	1,90	3,90
BSC 38 A	35	8	23	3	0,008	2,40	4,80
BSC 45 A	45	9	25	3	0,009	4,00	8,00
BSC 47 A	47	9	25	5	0,011	4,00	8,00
BSC 60 A	60	8	24	7	0,015	6,00	12,00
BSC 75 A	75	9	37	17	0,021	12,00	25,00

*) siehe Seite 14 / *see page 15*

Bestelldaten
order data

Typ *Type*	Material	Anschlussnippel Gruppe *connection nipple group*	Art.- #
			Flachsaugerdichtung *flat suction cup seal*
BSC 20 A	NBR S	E1	M002594
BSC 20 A	SIR T	E1	M002595
BSC 28 A	NBR S	E1	M002596
BSC 28 A	SIR T	E1	M002598
BSC 32 A	NBR S	E1	M002600
BSC 32 A	NBR G	E1	M002601
BSC 32 A	SIR T	E1	M002602
BSC 38 A	NBR S	-	M002603
BSC 38 A	SIR T	-	M002604
BSC 45 A	NBR S	-	M002606
BSC 45 A	SIR T	-	M002607
BSC 47 A	NBR S	-	M002609
BSC 47 A	NBR G	-	M002610
BSC 47 A	SIR T	-	M002611
BSC 60 A	NBR S	-	M002613
BSC 60 A	NBR G	-	M002614
BSC 60 A	SIR T	-	M002615
BSC 75 A	SIR T	-	M002617
BSC 75 A	NK S	-	M002618

S = schwarz / *black*, G = grau / *grey*, T = transparent, W = weiß / *white*, R = rot / *red*, B = braun / *brown*, Y = hellgelb / *light yellow*

BSC B

GLAS/GLASS
HOLZ/WOOD
METALL/METAL
SONSTIGE/OTHER

Allgemeine Informationen

general information

- Flachsauger für glatte bis leicht strukturierte Oberflächen
- Durchmesser: 3 mm bis 25 mm
- Dichtung wird auf Anschlussnippel gesteckt und hält durch Eigenspannung

- *flat suction cup for smooth to lightly structured surfaces*
- *diameter: 3 mm to 25 mm*
- *seal is pulled over the connection nipple and held in place by internal stress*

Technische Daten

technical data

Typ	Material	D	d	H	Z	Gewicht (kg)	Tragfähigkeit* (kg)	
							vertikal	horizontal
BSC 4 B	*irrelevant*	4	2	12	1	0,19	0,0235	0,047
BSC 6 B	NBR S	6	2	11	2	0,20	0,0375	0,075
BSC 6 B	SIR	6	2	11	2	0,20	0,080	0,160
BSC 8 B	*irrelevant*	8	2	8	2	0,20	0,150	0,300
BSC 10 B	NBR S	9	3	13	2	0,20	0,235	0,470
BSC 10 B	SIR R	9	3	13	2	0,25	0,235	0,470
BSC 16 B	*irrelevant*	16	5	20	4	0,79	0,600	1,200
BSC 25 B	*irrelevant*	25	8	30	7	2,70	1,100	2,200

*) siehe Seite 14 / *see page 15*

Technische Zeichnung

technical drawing

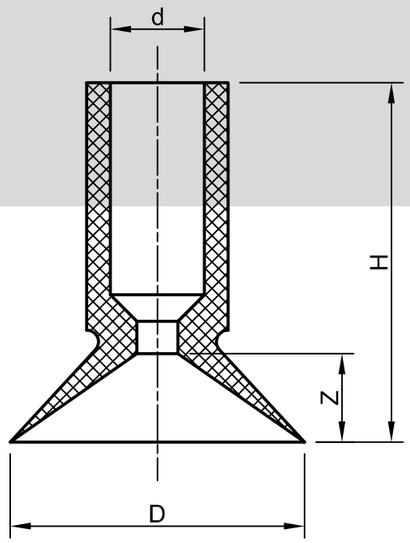

Bestelldaten

order data

Typ *Type*	Material	Anschlussnippel Gruppe *connection nipple group*	Art.- # Flachsaugerdichtung *flat suction cup seal*
BSC 4 B	NBR S	E0	M002640
BSC 4 B	SIR R	E0	M002641
BSC 6 B	NBR S	E0	M002642
BSC 6 B	SIR R	E0	M002643
BSC 6 B	SIR T	E0	M002644
BSC 8 B	NBR S	-	M002645
BSC 8 B	SIR T	-	M002646
BSC 10 B	NBR S	E0	M002647
BSC 10 B	SIR R	E0	M002648
BSC 16 B	NBR S	E2	M002649
BSC 16 B	SIR R	E2	M002650
BSC 16 B	SIR T	E2	M002651
BSC 25 B	NBR S	E3	M002653
BSC 25 B	SIR T	E3	M002654

S = schwarz, G = grau , T = transparent, W = weiß , R = rot , B = braun , Y = hellgelb

BSC BSC 80 BA

U.a. geeignet für Anlagen von: / *Among others compatible with systems from:*
Bargstedt, ...

HOLZ/WOOD

Technische Zeichnung
technical drawing

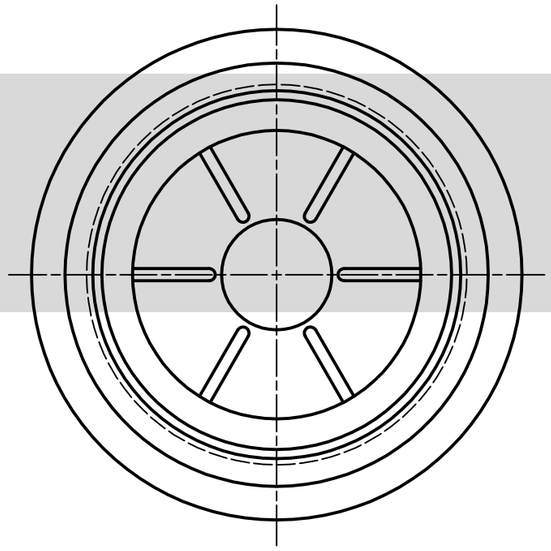

Allgemeine Informationen
general information

- Flachsauger für den Einsatz in der Möbelindustrie (z.B. in Abstapelanlagen)
- Durchmesser: 80 mm
- kurze Dichtlippe und innere Auflagestege
- wird mittels Einlege- und Gegenplatte montiert

- *flat suction cup for use in the furniture industry (for example in stacking plants)*
- *diameter: 80 mm*
- *short sealing lip and inner support strips*
- *is mounted by insert and counter plate*

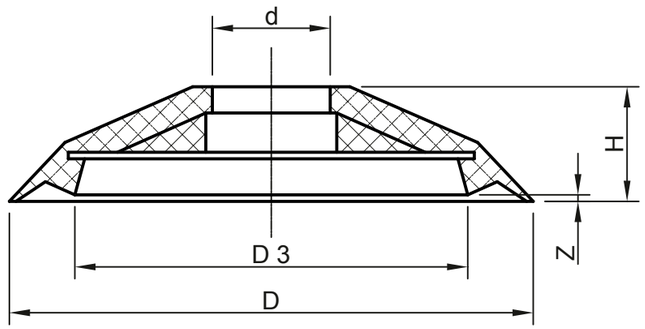

Technische Daten
technical data

Typ *Type*	D	D3	H	Z	Gewicht (kg) *weight (kg)*	Tragfähigkeit* (kg) / *carrying capacity* (kg)*	
						vertikal / *vertical*	horizontal
BSC 80 BA	80	60	17,5	1	0,031	13,00	27,00

*) siehe Seite 14 / *see page 15*

Bestelldaten
order data

Typ *Type*	Material	Art.- #
BSC 80 BA	NBR G	M002585

S = schwarz / black, G = grau / grey, T = transparent, W = weiß / white, R = rot / red, B = braun / brown, Y = hellgelb / light yellow

BSC CO

GLAS/GLASS
HOLZ/WOOD
METALL/METAL
SONSTIGE/OTHER

Allgemeine Informationen

general information

- » Flachsauger für glatte Oberflächen
- » Durchmesser: 20 mm bis 50 mm
- » Dichtung wird auf Anschlussnippel gesteckt und hält durch Eigenspannung

- » *flat suction cup for smooth surfaces*
- » *diameter: 20 mm to 50 mm*
- » *seal is pulled over the connection nipple and held in place by internal stress*

Technische Zeichnung

technical drawing

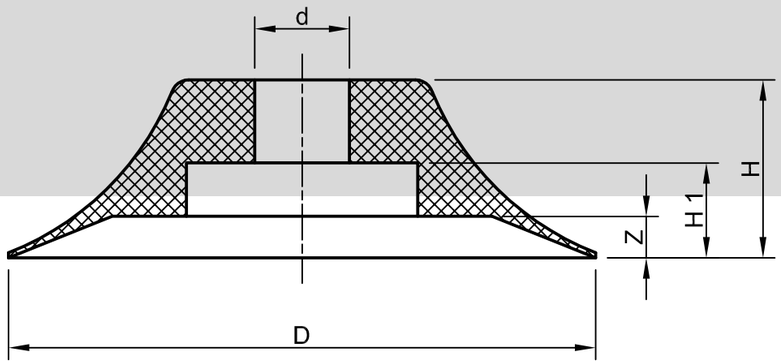

Technische Daten

technical data

Typ *Type*	D	d	H	H1	Z	Anschlussnippel Gruppe *connection nipple group*	Gewicht (kg) *weight (kg)*	Tragfähigkeit* (kg) / *carrying capacity* (kg)*	
								vertikal / *vertical*	horizontal
BSC 20 CO	19	5	10	5	2	-	0,001	0,75	1,50
BSC 30 CO	31	6	14	7	4	CO	0,004	2,00	4,00
BSC 40 CO	41	6	14	7	4	CO	0,008	3,00	7,00
BSC 50 CO	49	8	15	8	3	CO	0,009	4,00	8,00

*) siehe Seite 14 / *see page 15*

Bestelldaten

order data

Typ *Type*	Material	Art.- # Flachsaugerdichtung *flat suction cup seal*
BSC 20 CO	SIR T	M002803
BSC 30 CO	SIR T	M002805
BSC 30 CO	NBR G	M002804
BSC 40 CO	NBR S	M002806
BSC 50 CO	NBR S	M002807
BSC 50 CO	SIR T	M002808

S = schwarz / *black*, G = grau / *grey*, T = transparent, W = weiß / *white*, R = rot / *red*, B = braun / *brown*, Y = hellgelb / *light yellow*

BSP 105 HG

U.a. geeignet für Anlagen von: / *Among others compatible with systems from:*
Hager, ...

GLAS/GLASS
HOLZ/WOOD
METALL/METAL
SONSTIGE/OTHER

Technische Zeichnung
technical drawing

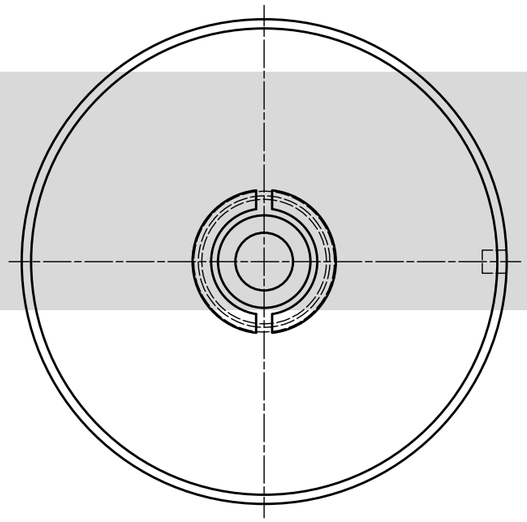

Allgemeine Informationen

- Flachsauger für glatte bis strukturierte Oberflächen
- Durchmesser: 105 mm
- lange Dichtlippe und innere Gummiauflage
- für spezielle Applikationen in der Glasindustrie
- zur Montage mit separaten Verbindungsteilen

general information

- *flat suction cup for smooth to structured surfaces*
- *diameter: 105 mm*
- *long sealing lip and inner rubber support*
- *for special applications in the glass industry*
- *for mounting with separate connectors*

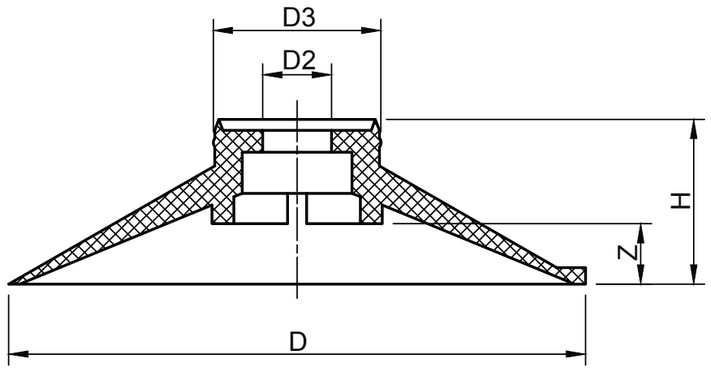

Technische Daten
technical data

Typ *Type*	D	D2	D3	H	Z	Gewicht (kg) *weight (kg)*	Tragfähigkeit* (kg) / *carrying capacity* (kg)*	
							vertikal / *vertical*	horizontal
BSP 105 HG	105	12,5	30,0	30	11	0,130	21,00	43,00

*) siehe Seite 14 / *see page 15*

Bestelldaten
order data

Typ *Type*	Material	Art.- #
BSP 105 HG	NBR S	M004525

S = schwarz / *black*, G = grau / *grey*, T = transparent, W = weiß / *white*, R = rot / *red*, B = braun / *brown*, Y = hellgelb / *light yellow*

LSA Laminatsaugersystem
LSA laminate suction cup system

U.a. geeignet für Anlagen von: / *Among others compatible with systems from:*
Siempelkamp, ...

HOLZ/WOOD

Allgemeine Informationen

general information

- Flachsaugersystem zum Handhaben von Papier und Folie
- bestehend aus einem PVC-Rohr, einer Druckfeder, einer Ledermanschette und einem Laminatsauger Typ BSC 50 L
- zum direkten Einbauen in Papierziehleiste
- gesichert mit PVC-Klemme

- flat suction system for handling paper and film
- consisting of a PVC pipe, a compression spring, a leather sleeve and a suction cup for laminate type BSC 50 L
- for direct installation in paper pull bar
- secured with PVC clamp

Technische Zeichnung
technical drawing

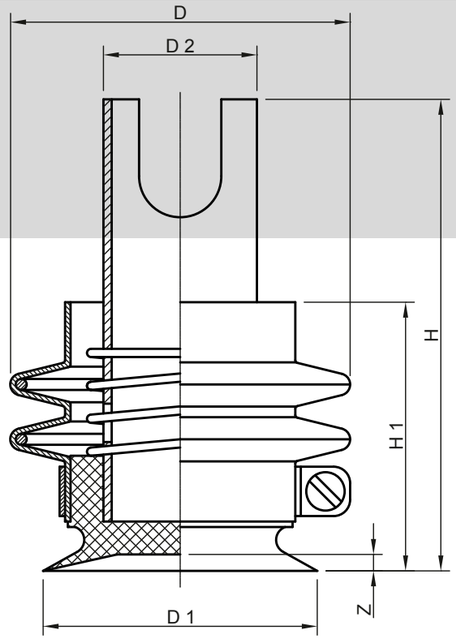

Technische Daten
technical data

Typ *Type*	D	D1	D3	H	H1	Z	Gewicht (kg) *weight (kg)*	Tragfähigkeit* (kg) / *carrying capacity* (kg)*	
								vertikal / *vertical*	horizontal
LSA	62	50	28	86	49	3	0,052	5,50	11,10

*) siehe Seite 14 / *see page 15*

Bestelldaten
order data

Einzelteile *Parts*	Dichtung *Seal*	PVC-Rohr *PVC pipe*	Ledermanschette *Leather sleeve*	Druckfeder *Compression spring*	PVC-Klemme *PVC clamp*
Art.- #	M002628	B004610	M004815	M004826	M005667

S = schwarz / *black*, G = grau / *grey*, T = transparent, W = weiß / *white*, R = rot / *red*, B = braun / *brown*, Y = hellgelb / *light yellow*

BSC 82 MA

U.a. geeignet für Anlagen von: / *Among others compatible with systems from:*
Mahros, ...

GLAS/GLASS
HOLZ/WOOD
METALL/METAL
SONSTIGE/OTHER

Allgemeine Informationen

general information

- Flachsauger für den Einsatz in der Möbelindustrie
- Durchmesser: 82 mm
- lange Dichtlippe und Auflagestege mit großem Innenvolumen
- Dichtung wird auf Anschlussnippel gesteckt und hält durch Eigenspannung

- *flat suction cup for use in the furniture industry*
- *diameter: 82 mm*
- *long sealing lip and support strip with large inner volume*
- *seal is pulled over the connection nipple and held in place by internal stress*

Technische Zeichnung

technical drawing

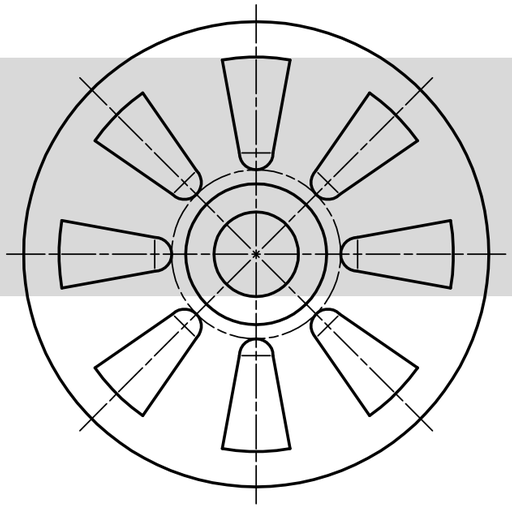

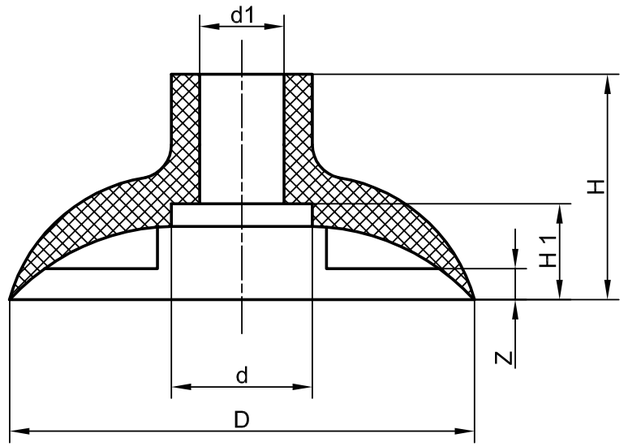

Technische Daten

technical data

Typ *Type*	D	d	d1	H	H1	Z	Gewicht (kg) *weight (kg)*	Tragfähigkeit* (kg) / *carrying capacity* (kg)*	
								vertikal / *vertical*	horizontal
BSC 82 MA	82	25	15	40	17	5	0,055	15,00	30,00

*) siehe Seite 14 / *see page 15*

Bestelldaten

order data

Typ *Type*	Material	Anschlussnippel Gruppe *connection nipple group*	Art.- # Flachsaugerdichtung *flat suction cup seal*
BSC 82 MA	NBR G	W090	M002586
BSC 82 MA	NK G	W090	M002587

S = schwarz / *black*, G = grau / *grey*, T = transparent, W = weiß / *white*, R = rot / *red*, B = braun / *brown*, Y = hellgelb / *light yellow*

BSC 40 P

GLAS/GLASS
HOLZ/WOOD
METALL/METAL
SONSTIGE/OTHER

Technische Zeichnung
technical drawing

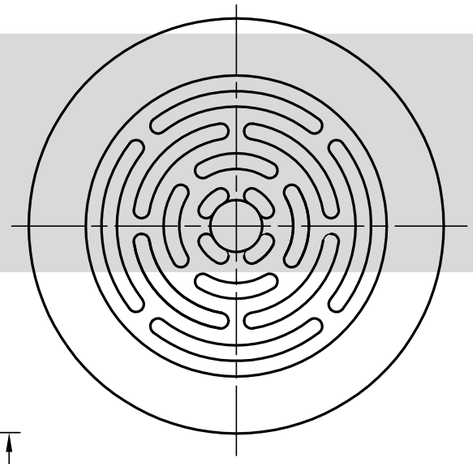

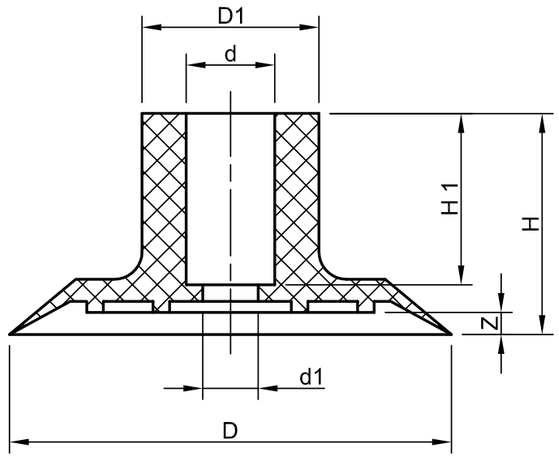

Allgemeine Informationen

- Flachsauger zum Handhaben von Papier und Folie
- Durchmesser: 40 mm
- Auflagestege und kleines Innenvolumen
- Dichtung wird auf Anschlussnippel gesteckt und hält durch Eigenspannung

general information

- *flat suction cup for handling paper and film*
- *diameter: 40 mm*
- *support strip and small inner volume*
- *seal is pulled over the connection nipple and held in place by internal stress*

Technische Daten
technical data

Typ *Type*	D	D1	d	d1	H	H1	Z	Gewicht (kg) *weight (kg)*	Tragfähigkeit* (kg) / *carrying capacity* (kg)*	
									vertikal / *vertical*	horizontal
BSC 40 P	40	16	8	5	19	16	2	0,006	3,00	6,00

*) siehe Seite 14 / *see page 15*

Bestelldaten
order data

Typ *Type*	Material	Art.- # Flachsaugerdichtung *flat suction cup seal*
BSC 40 P	NBR W	M002631
BSC 40 P	NBR G	M002632
BSC 40 P	SIR T	M002633
BSC 40 P	NK Y	M002634

S = schwarz / *black*, G = grau / *grey*, T = transparent, W = weiß / *white*, R = rot / *red*, B = braun / *brown*, Y = hellgelb / *light yellow*

Typ BSC 40 PF
Type BSC 40 PF

GLAS/GLASS
HOLZ/WOOD
METALL/METAL
SONSTIGE/OTHER

Allgemeine Informationen

- Flachsauger zum Handhaben von Papier und Folie
- Durchmesser: 40 mm
- Auflagestege und kleines Innenvolumen
- Dichtung wird auf Anschlussnippel gesteckt und hält durch Eigenspannung

general information

- *flat suction cup for handling paper and film*
- *diameter: 40 mm*
- *support strip and small inner volume*
- *seal is pulled over the connection nipple and held in place by internal stress*

Technische Zeichnung
technical drawing

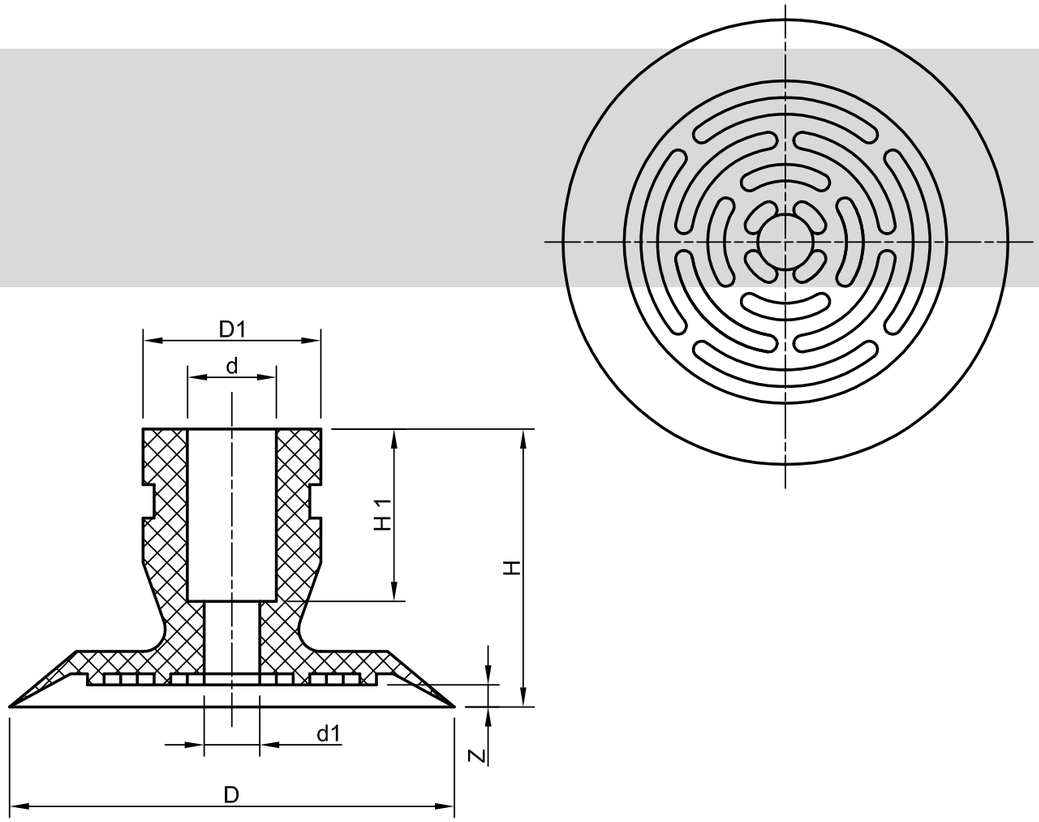

Technische Daten
technical data

Typ *Type*	D	D1	d	d1	H	H1	Z	Gewicht (kg) *weight (kg)*	Tragfähigkeit* (kg) / *carrying capacity* (kg)*	
									vertikal / *vertical*	horizontal
BSC 40 PF	40	16	8	5	25	15	2	0,006	3,00	6,00

*) siehe Seite 14 / *see page 15*

Bestelldaten
order data

Typ *Type*	Material	Art.- # Flachsaugerdichtung *flat suction cup seal*
BSC 40 PF	NBR W	M002635
BSC 40 PF	SIR W	M002636
BSC 40 PF	NK Y	M002637

S = schwarz / black, G = grau / grey, T = transparent, W = weiß / white, R = rot / red, B = braun / brown, Y = hellgelb / light yellow

BSC S

U.a. geeignet für Anlagen von: / *Among others compatible with systems from:*
Bargstedt, ...

GLAS/GLASS
HOLZ/WOOD
METALL/METAL
SONSTIGE/OTHER

Allgemeine Informationen

general information

- universell einsetzbarer Flachsauger für glatte und leicht strukturierte Oberflächen
- Durchmesser: 55 mm, 75 mm und 100 mm
- mittellange Dichtlippe und trapezförmige Auflagefläche

- *universally applicable flat suction cup for smooth and lightly structured surfaces*
- *diameter: 55, 75 and 100 mm*
- *medium-length sealing lip and trapezodial support surface*

Technische Zeichnung

technical drawing

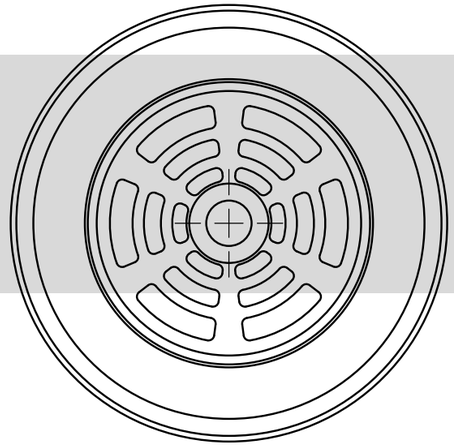

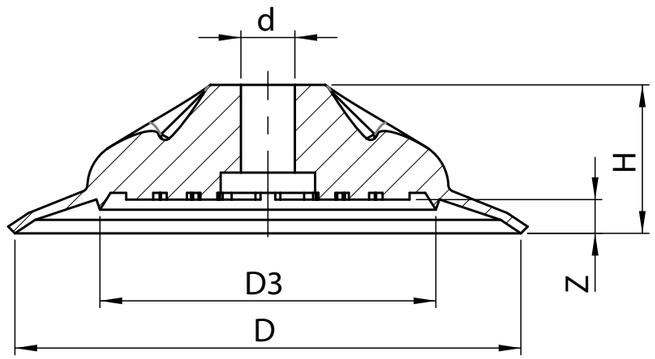

Technische Daten

technical data

Typ *Type*	D	d	H	Z	Gewicht (kg) *weight (kg)*	Tragfähigkeit* (kg) *carrying capacity* (kg)*	
						vertikal *vertical*	horizontal
BSC 55 S	55	8	22	3,5	0,016	7,00	14,00
BSC 75 S	75	8	22	3,5	0,037	12,00	24,00
BSC 100 S	100	8	22	3,5	0,065	19,00	38,00

*) siehe Seite 14 / *see page 15*

Bestelldaten

order data

Typ *Type*	Material	Anschlussnippel Gruppe *connection nipple group*	Art.- #
			Flachsaugerdichtung *flat suction cup seal*
BSC 55 S	NBR S	E4	M011882
BSC 55 S	NBR G	E4	M011883
BSC 55 S	SIR T	E4	M011884
BSC 75 S	NBR S	E4	M011885
BSC 75 S	NBR G	E4	M011886
BSC 75 S	SIR T	E4	M011887
BSC 100 S	NBR S	E4	M012742
BSC 100 S	NBR G	E4	M012686
BSC 100 S	SIR T	E4	M012743

S = schwarz / *black*, G = grau / *grey*, T = transparent, W = weiß / *white*, R = rot / *red*, B = braun / *brown*, Y = hellgelb / *light yellow*

BSC 120 S

U.a. geeignet für Anlagen von: / *Among others compatible with systems from:*
Trumpf, ...

GLAS/GLASS
HOLZ/WOOD
METALL/METAL
SONSTIGE/OTHER

Technische Zeichnung
technical drawing

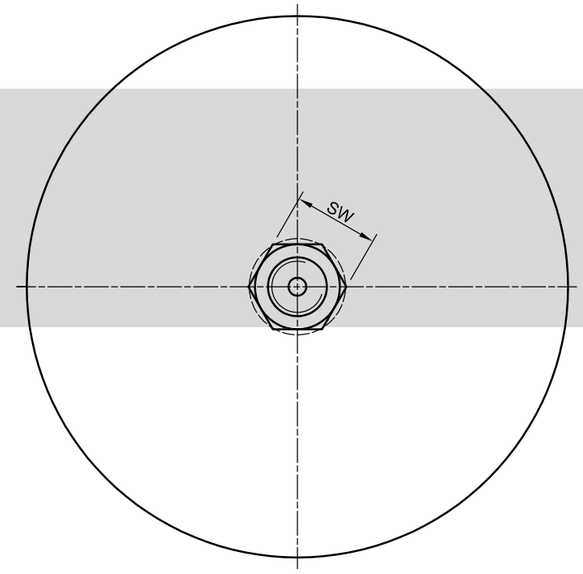

Allgemeine Informationen
general information

- Flachsauger für glatte Oberflächen
- Durchmesser: 120 mm
- lange, flache Auflagefläche
- schnelles Ansaugen und Belüften durch kleines Innenvolumen
- einvulkanisierter Anschlussnippel
- Anschlussnippel aus Stahl

- *flat suction cup for smooth surfaces*
- *diameter: 120 mm*
- *long, flat supporting surface*
- *rapid suction and ventilation through small inner volume*
- *vulcanized connection nipple*
- *steel connection nipple*

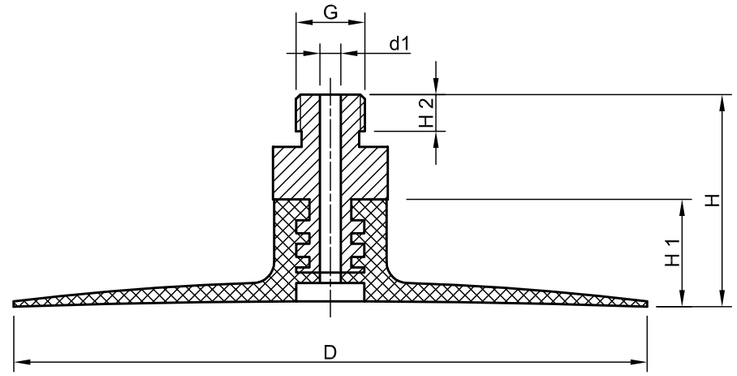

Technische Daten
technical data

Typ *Type*	D	d1	G	H	H1	H2	SW	Gewicht (kg) *weight (kg)*	Tragfähigkeit* (kg) / *carrying capacity* (kg)*	
									vertikal / *vertical*	horizontal
BSC 120 S	121	4	1/4"	40	20	7	19	0,085	33,00	66,00

*) siehe Seite 14 / *see page 15*

Bestelldaten
order data

Typ	Material	Art.- #
BSC 120 S	NBR S	M002268

S = schwarz / *black*, G = grau / *grey*, T = transparent, W = weiß / *white*, R = rot / *red*, B = braun / *brown*, Y = hellgelb / *light yellow*

BSC VAS, vul.

U.a. geeignet für Anlagen von: / *Among others compatible with systems from:*
Lisec, ...

GLAS/GLASS
HOLZ/WOOD
METALL/METAL
SONSTIGE/OTHER

Technische Zeichnung
technical drawing

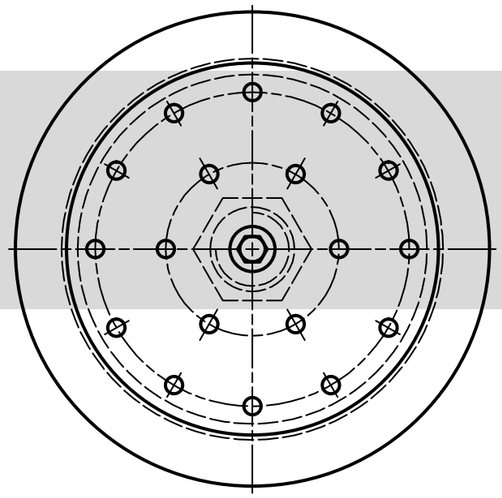

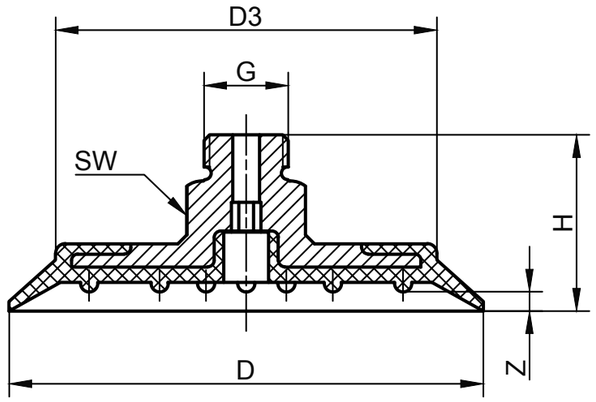

Allgemeine Informationen

- Flachsauger für glatte Oberflächen
- Durchmesser: 75 mm
- innere Noppengummiauflage
- einvulkanisierter Anschlussnippel SW 17 mit Außengewinde 1/4" mit Innensechskant 4mm
- für spezielle Applikationen in der Glasindustrie

general information

- *flat suction cup for smooth surfaces*
- *diameter: 75 mm*
- *inner burled rubber support*
- *vulcanized connection nipple SW 17 with outer thread 1/4" internal hexagon 4mm*
- *for special applications in the glass industry*

Technische Daten
technical data

Typ *Type*	D	D3	G	SW	H	Z	Gewicht (kg) *weight (kg)*	Tragfähigkeit* (kg) *carrying capacity* (kg)*	
								vertikal / *vertical*	horizontal
BSC 55 VAS	55	**	1/4"	17	28	3,5	**	**	**
BSC 75 VAS	74	58	1/4"	17	27,5	3	0,076	12	24
BSC 100 VAS	100	**	1/4"	17	**	**	**	**	**

*) siehe Seite 14 / *see page 15* **) *auf Anfrage* / *on request*

Bestelldaten
order data

Typ *Type*	Material	Art.- #
BSC 55 VAS	NBR S	M002571
BSC 75 VAS	NBR S	M002584
BSC 100 VAS	NBR S	M015295

S = schwarz / *black*, G = grau / *grey*, T = transparent, W = weiß / *white*, R = rot / *red*, B = braun / *brown*, Y = hellgelb / *light yellow*

BSC W

2

GLAS/GLASS

HOLZ/WOOD

METALL/METAL

SONSTIGE/OTHER

Allgemeine Informationen

general information

- Flachsauger für glatte und leicht raue Oberflächen
- Durchmesser: 60 mm und 90 mm
- lange Dichtlippe

- *flat suction cup for smooth and slightly coarse surfaces*
- *diameter: 60 mm and 90 mm*
- *long sealing lip*

Technische Zeichnung

technical drawing

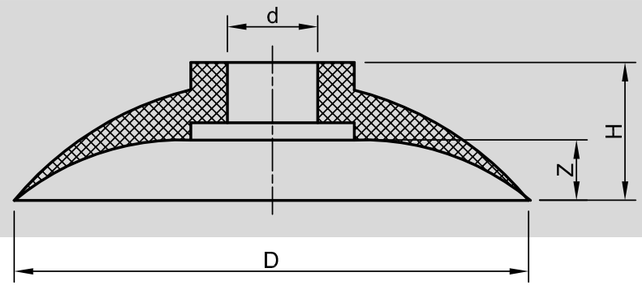

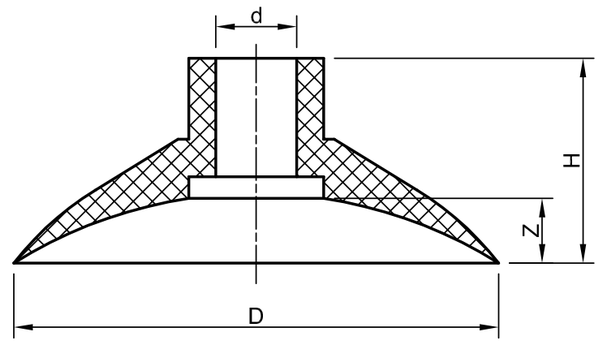

Technische Daten

technical data

Typ *Type*	D	d	H	Z	Anschlussnippel Gruppe *connection nipple group*	Gewicht (kg) *weight (kg)*	Tragfähigkeit* (kg) / *carrying capacity* (kg)*	
							vertikal / *vertical*	horizontal
BSC 60 W	60	2	26	7	W060	0,019	7,00	14,00
BSC 90 W	90	5	52	12	W090	0,070	17,00	34,00
BSC 90 W-ITG	91	5	51	13	W090	0,062	32,00	32,00
BSC 150 W-ITG	150	12	40	17	auf Anfrage / on request	0,050	50,00	100,00

*) siehe Seite 14 / *see page 15*

Bestelldaten

order data

Typ *Type*	Material	Art.- #	
		Flachsauger *flat suction cup*	Flachsaugerdichtung *flat suction cup seal*
BSC 60 W	NBR S	F000254	M002572
BSC 60 W	NBR G	F000255	M002573
BSC 60 W	SIR T	F000256	M002574
BSC 90 W	SIR T	B000602	M002589
BSC 90 W	NK G	F000285	M002590
BSC 90 W-ITG	SIR T	F000289	M002591
BSC 90 W-ITG	NBR W	F000287	M002592
BSC 150 W-ITG	NK W	auf Anfrage / on request	M002593

S = schwarz / black, G = grau / grey, T = transparent, W = weiß / white, R = rot / red, B = braun / brown, Y = hellgelb / light yellow

Faltenbalgsauger
Bellows suction cups

3

Faltenbalgsaugerserien und Typen
Bellows suction cup series and types

B	BBSC B	■■■■	244
BY	BBSC 290 BY	■	246
BY	BBSC 290 BY, vul.	■	248
CO	BBSC CO	■■■■	250
CO, ST	BBSCP 150 CO, ST	■■■■	252
CO	BBSC 150 CO - 3,5	■	254
D	BSC D	■■■■	256
D	BSC D (SMS 17-1)	■	258
D	BSC D (SMS 17-2)	■	260
D	BSC D (SMS 17-3)	■	262
E	BSC E	■■■■	264
E-TR	BSC 18,5 E-TR	■	266
F	BSC F	■■■■	268
FE	BSC FE	■■■■	270
FL	BSC 50 FL - 1,5	■	272
FL	BSC 50 FL - 2,5	■	274
FOR	BBSC 285 FOR	■	276
G-L	BBSC 285 G-L	■	278
G-L	BBSC 285 G-L vul.	■	280
L	BSC 82 L	■	282
P	BBSC P	■■■■	284
R	BBSC R	■■■■	286
R	BBSC 150 R	■■■■	288
R	BBSC 165 R	■■■■	290
R	BBSC 200 R	■■■■	292
R	BBSC 250 R	■■■■	294
R-BA	BBSC R-BA	■	296
R-BA	BBSC 200 R-BA spezial	■	298
R-BA	BBSCP 250 R-BA special	■	300
R, ST	BBSCP 80 R, ST	■	302
SCP	BSC SCP	■ ■	304
150	BBSC 150 - 2,5	■	306
350	BBSC 350	■■■■	308
Oval	BBSC 60 x 140	■■■■	310

Geeignet für / suitable for
■ = Glas / glass
■ = Holz / wood
■ = Metall / metal
■ = Sonstige / other

Typ BBSC B

U.a. geeignet für Anlagen von: / *Among others compatible with systems from:*
Bottero, Movetro, Biesse, Simec

GLAS/GLASS
HOLZ/WOOD
METALL/METAL
SONSTIGE/OTHER

Allgemeine Informationen

general information

- flexibler, widerstandsfähiger Faltenbalgsauger mit 1,5 Falten, kurzer Dichtlippe und inneren Auflagestegen für den Einsatz in Glaslagersystemen
- Durchmesser: 150 mm, 210 mm und 250 mm
- austauschbare Dichtung (hält durch Eigenspannung auf der Grundplatte)
- Aluminiumgrundplatte
- Bohrbild nach Kundenwunsch lieferbar

- *flexible, more resilient bellow suction cup with 1.5 folds, short sealing lip and inner support strips for use in glass storage systems*
- *diameter: 150 mm, 210 mm and 250 mm*
- *replaceable seal (held on the base plate by internal stress)*
- *aluminium base plate*
- *drilling template available on customer request*

Technische Zeichnung

technical drawing

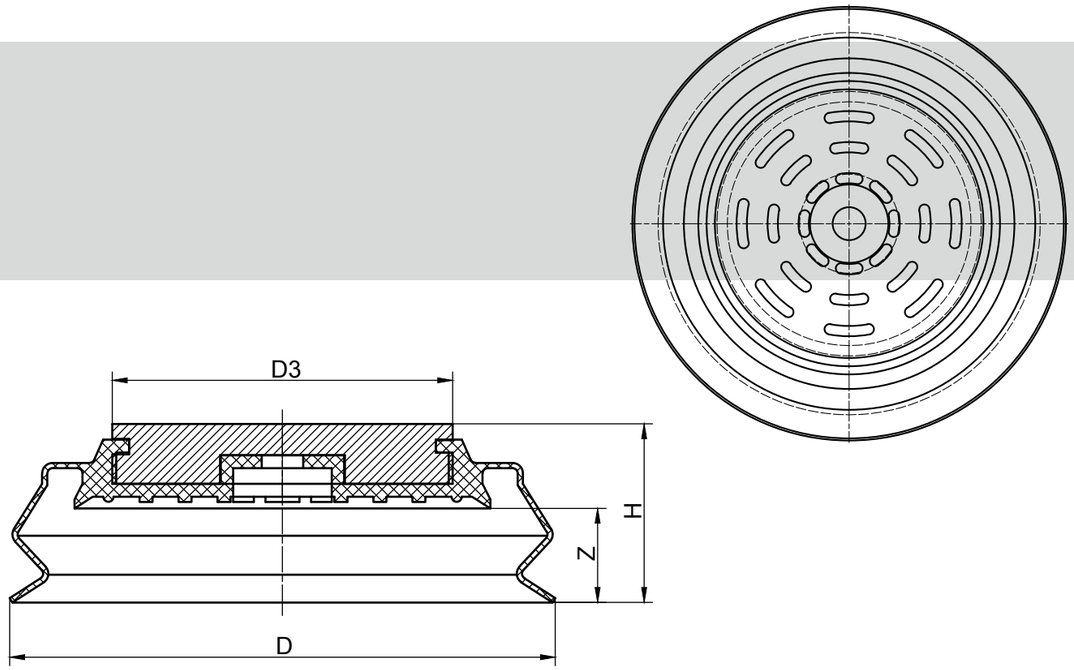

Technische Daten

technical data

Typ *Type*	D	D3	H	Z	Gewicht (kg) *weight (kg)*	Tragfähigkeit* (kg) / *carrying capacity* (kg)*	
						vertikal / *vertical*	horizontal
BBSC 150 B	150	42	59	29	0,373	51,00	102,00
BBSC 210 B	210	131	69	39	1,194	91,00	182,00
BBSC 250 B	250	131	69	36	1,471	110,00	228,00

*) siehe Seite 14 / *see page 15*

Bestelldaten

order data

Typ *Type*	Material	Art.- #	
		Faltenbalgsauger *bellow suction cup*	Faltenbalgsaugerdichtung *bellow suction cup seal*
BBSC 150 B	NBR S	B000119	M004491
BBSC 210 B	NBR S	B000186	M004281
BBSC 250 B	NBR S	B000222	M004523

S = schwarz / *black*, G = grau / *grey*, T = transparent, W = weiß / *white*, R = rot / *red*, B = braun / *brown*, Y = hellgelb / *light yellow*

Typ BBSC 290 BY

U.a. geeignet für Anlagen von: / *Among others compatible with systems from:*
Bystronic

GLAS/GLASS

Allgemeine Informationen

general information

- Faltenbalgsauger mit 1,5 Falten, mittellanger Dichtlippe und inneren Auflagestegen für den Einsatz in Glaslagerportalen
- Durchmesser: 290 mm
- austauschbare Dichtung (mit Spannband gesichert)
- Aluminiumgrundplatte
- Bohrbild speziell ausgerichtet für Applikationen in der Glasindustrie – auch weitere Bohrbilder lieferbar

- *bellow suction cup with 1.5 folds, medium-length sealing lip and inner support strips for use in glass stock portals*
- *diameter: 290 mm*
- *replaceable seal (clamped with clamping clip)*
- *aluminium base plate*
- *drilling template specifically designed for applications in the glass industry – further drilling templates also available*

Technische Zeichnung

technical drawing

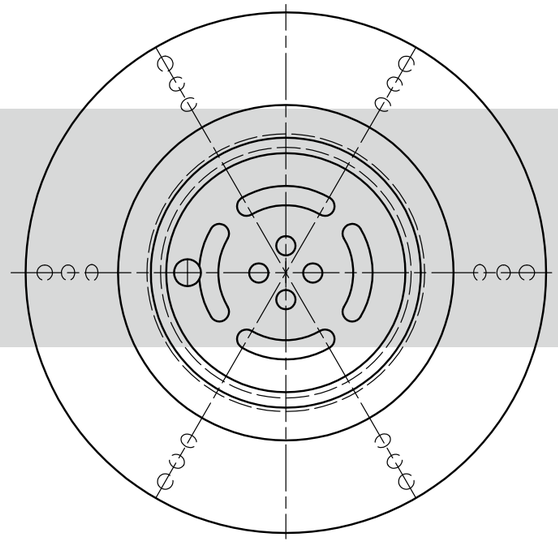

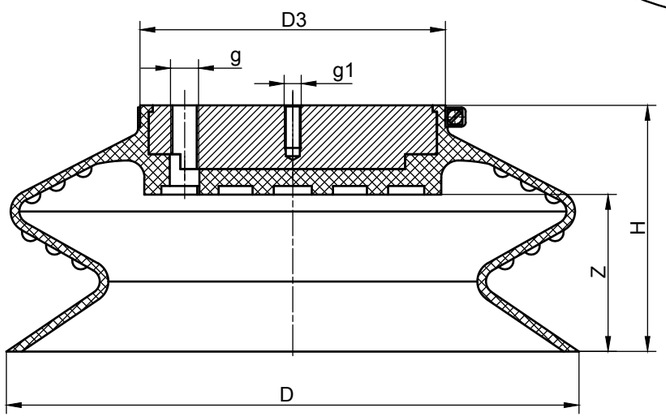

Technische Daten

technical data

Typ *Type*	D	D3	g	g1	H	Z	Gewicht (kg) *weight (kg)*	Tragfähigkeit* (kg) / *carrying capacity* (kg)*	
								vertikal / *vertical*	horizontal
BBSC 290 BY	270	144	1/4"	4 x M8	116	74	2,000	156,00	312,00

*) siehe Seite 14 / *see page 15*

Bestelldaten

order data

Typ *Type*	Material	Art.- #		
		Faltenbalgsauger *bellow suction cup*	Faltenbalgsaugerdichtung *bellow suction cup seal*	Spannband *clamping clip*
BBSC 290 BY	NBR S	B000238	M004446	M004757

S = schwarz / *black*, G = grau / *grey*, T = transparent, W = weiß / *white*, R = rot / *red*, B = braun / *brown*, Y = hellgelb / *light yellow*

Typ BBSC 290 BY, vul.

U.a. geeignet für Anlagen von: / *Among others compatible with systems from:*
Bystronic

GLAS/GLASS

Allgemeine Informationen

general information

- Faltenbalgsauger mit 1,5 Falten, mittellanger Dichtlippe und inneren Auflagestegen für den Einsatz in Glaslagerportalen
- Durchmesser: 290 mm
- aufvulkanisierte Dichtung
- Aluminiumgrundplatte
- Bohrbild speziell ausgerichtet für Applikationen in der Glasindustrie

- bellow suction cup with 1.5 folds, medium-length sealing lip and inner support strips for use in glass stock portals
- diameter: 290 mm
- vulcanized seal
- aluminium base plate
- drilling template specifically designed for applications in the glass industry

Technische Zeichnung

technical drawing

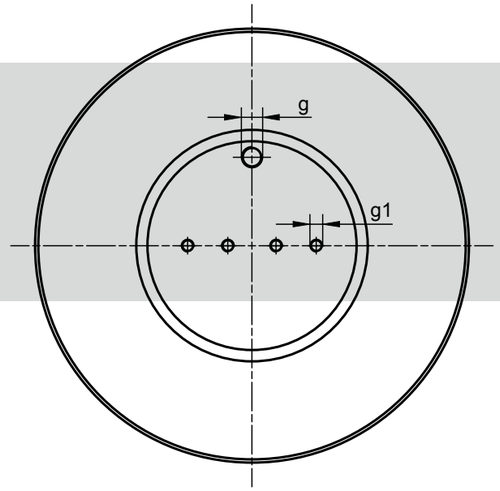

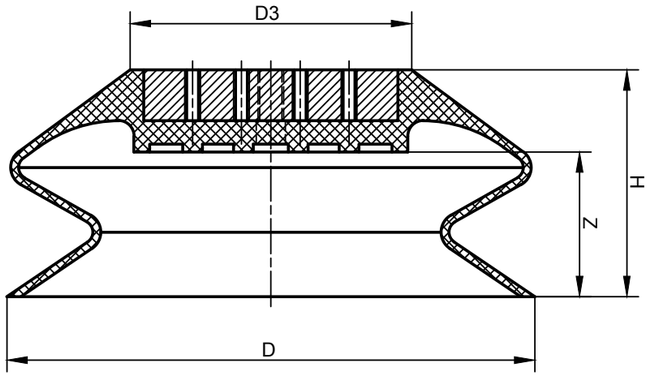

Technische Daten

technical data

Typ *Type*	D	D3	g	g1	H	Z	Gewicht (kg) *weight (kg)*	Tragfähigkeit* (kg) / *carrying capacity* (kg)*	
								vertikal / *vertical*	horizontal
BBSC 290 BY vul.	270	144	1/4"	4 x M8	116	74	2,115	162,00	324,00

*) siehe Seite 14 / *see page 15*

Bestelldaten

order data

Typ *Type*	Material	Art.- #
BBSC 290 BY vul.	NBR S	M001975

S = schwarz / *black*, G = grau / *grey*, T = transparent, W = weiß / *white*, R = rot / *red*, B = braun / *brown*, Y = hellgelb / *light yellow*

BBSC CO

U.a. geeignet für Anlagen von: / *Among others compatible with systems from:*
Wemhöner, Sirio

GLAS/GLASS
HOLZ/WOOD
METALL/METAL
SONSTIGE/OTHER

Allgemeine Informationen

- Faltenbalgsauger mit 1,5 Falten, kurzer Dichtlippe und inneren Auflagestegen
- Durchmesser: 110 mm und 150 mm
- mit einvulkanisiertem Stahlring
- Aluminiumgrundplatte
- Bohrbild nach Kundenwunsch lieferbar

general information

- *bellow suction cup with 1.5 folds, short sealing lip and inner support strips*
- *diameter: 110 mm and 150 mm*
- *with vulcanized steel ring*
- *aluminium base plate*
- *drilling template available on customer request*

Technische Zeichnung
technical drawing

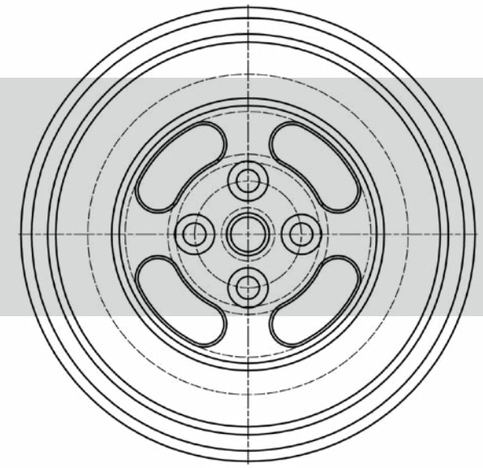

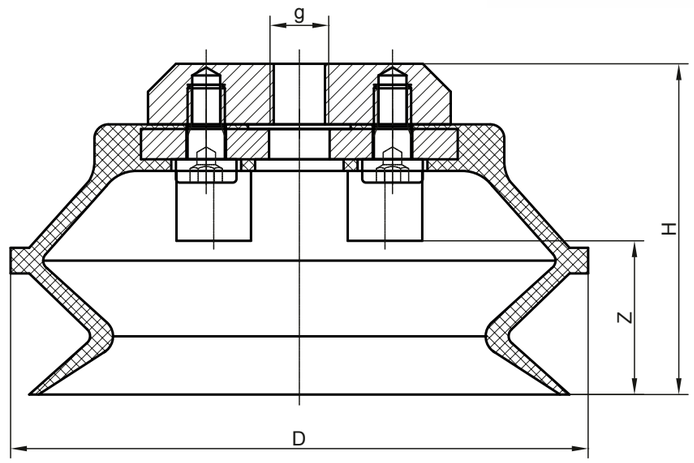

Technische Daten
technical data

Typ *Type*	D	g	H	Z	Gewicht (kg) *weight (kg)*	Tragfähigkeit* (kg) / *carrying capacity* (kg)*	
						vertikal / *vertical*	horizontal
BBSC 110 CO	116	1/4"	71,0	33	0,437	30,00	60,00
BBSC 150 CO	150	1/4"	79,5	32	0,813	51,00	102,00

*) siehe Seite 14 / *see page 15*

Bestelldaten
order data

Typ *Type*	Material	Art.- #	
		Faltenbalgsauger *bellow suction cup*	Faltenbalgsaugerdichtung *bellow suction cup seal*
BBSC 110 CO	NBR S	B000103	M004306
BBSC 110 CO	NBR G	B000107	M004202
BBSC 110 CO	SIR T	F000048	M004205
BBSC 150 CO	NBR S	F000071	M004307
BBSC 150 CO	NBR G	B000152	M004206
BBSC 150 CO	SIR T	F000072	M004208

S = schwarz / *black*, G = grau / *grey*, T = transparent, W = weiß / *white*, R = rot / *red*, B = braun / *brown*, Y = hellgelb / *light yellow*

BBSCP 150 CO, ST

GLAS/GLASS
HOLZ/WOOD
METALL/METAL
SONSTIGE/OTHER

Info *Note*

Diese Faltenbalgsauger sind in Kombination mit verschiedenen Aufhängebolzen erhältlich

These bellows suction cups are also available with other suspension bolts.

Allgemeine Informationen

general information

- Faltenbalgsauger mit 1,5 Falten für den Einsatz in der Holz- und Möbelindustrie
- Durchmesser: 150 mm
- austauschbare Dichtung (mit Grundplatte verschraubt)
- Aluminiumgrundplatte

- *bellow suction cup with 1.5 folds for use in the wood and furniture industry*
- *diameter: 150 mm*
- *replaceable seal (bolted with base plate)*
- *aluminium base plate*

Technische Zeichnung

technical drawing

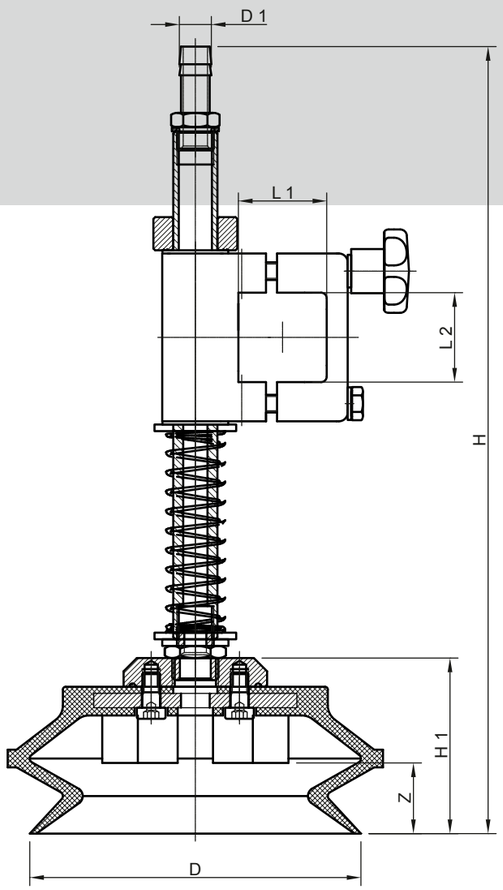

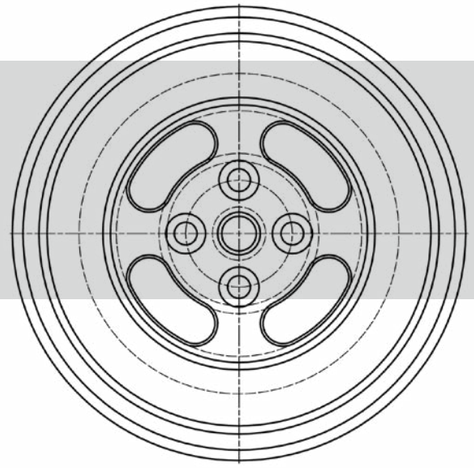

Technische Daten

technical data

Typ *Type*	D	D1	H	H1	Z	Gewicht (kg) *weight (kg)*	Tragfähigkeit* (kg) / *carrying capacity* (kg)*	
							vertikal / *vertical*	horizontal
BBSCP 150 CO, ST	150	12,5	356,5	79,5	32,0	1,600	51,00	102,00

*) siehe Seite 14 / *see page 15*

Bestelldaten

order data

Typ *Type*	Material	Art.- #	
		Faltenbalgsauger *bellow suction cup*	Faltenbalgsaugerdichtung *bellow suction cup seal*
BBSCP 150 CO, ST	NBR G	F000140	M004206

S = schwarz / *black*, G = grau / *grey*, T = transparent, W = weiß / *white*, R = rot / *red*, B = braun / *brown*, Y = hellgelb / *light yellow*

Typ BBSC 150 CO - 3,5

U.a. geeignet für Anlagen von: / *Among others compatible with systems from:*
Systraplan

HOLZ/WOOD

Allgemeine Informationen

general information

- Faltenbalgsauger mit 3,5 Falten, kurzer Dichtlippe und inneren Auflagestegen
- Durchmesser: 150 mm
- mit einvulkanisiertem Stahlring
- Aluminiumgrundplatte
- Bohrbild nach Kundenwunsch lieferbar

- *bellow suction cup with 3.5 folds, short sealing lip and inner support strips*
- *diameter: 150 mm*
- *with vulcanized steel ring*
- *aluminium base plate*
- *drilling template available on customer request*

Technische Zeichnung

technical drawing

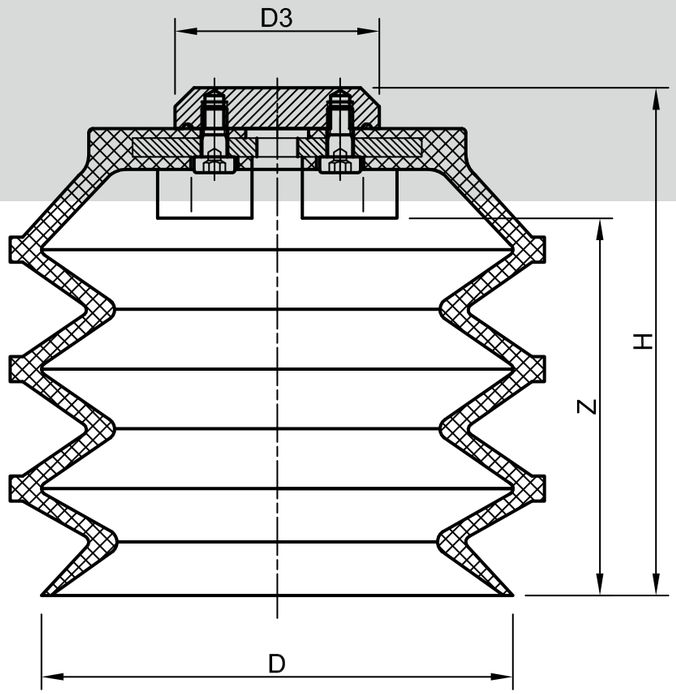

Technische Daten

technical data

Typ *Type*	D	D3	H	Z	Gewicht (kg) *weight (kg)*	Tragfähigkeit* (kg) / *carrying capacity* (kg)*	
						vertikal / *vertical*	horizontal
BBSC 150 CO - 3,5	150	65	161,5	120	0,895	45,00	91,00

*) siehe Seite 14 / *see page 15*

Bestelldaten

order data

Typ *Type*	Material	Art.- #	
		Faltenbalgsauger *bellow suction cup*	Faltenbalgsaugerdichtung *bellow suction cup seal*
BBSC 150 CO - 3,5	NBR G	B000169	M004556
BBSC 150 CO - 3,5	SIR T	B000170	M004621

S = schwarz / *black*, G = grau / *grey*, T = transparent, W = weiß / *white*, R = rot / *red*, B = braun / *brown*, Y = hellgelb / *light yellow*

BSC D

U.a. geeignet für Anlagen von: / *Among others compatible with systems from:*
Bargstedt, Weeke, Sirio, Carmet, Ima

GLAS/GLASS
HOLZ/WOOD
METALL/METAL
SONSTIGE/OTHER

Allgemeine Informationen

general information

- Faltenbalgsauger mit 1,5 Falten und mittellanger Dichtlippe
- Durchmesser: 11 mm bis 80 mm
- Dichtung wird auf Anschlussnippel gesteckt und hält durch Eigenspannung oder Patenthalterung

- *bellow suction cup with 1.5 folds and medium-length sealing lip*
- *diameter: 11 mm to 80 mm*
- *seal is pulled over the connection nipple and held in place by internal stress or patent holding system*

Technische Daten

technical data

Typ *Type*	D	d	H	Z	Gewicht (kg) *weight (kg)*	Tragfähigkeit* (kg) / *carrying capacity* (kg)*	
						vertikal / *vertical*	horizontal
BSC 11 D	11,0	5,0	16,0	7,0	0,001	0,100	0,200
BSC 16 D	15,5	5,0	19,5	10,5	0,001	0,410	0,820
BSC 16 D	15,5	5,0	19,5	10,5	0,001	0,255	0,510
BSC 20 D	18,5	5,0	15,5	6,8	0,001	0,560	1,120
BSC 20 D	18,5	5,0	15,5	6,8	0,001	0,561	1,120
BSC 22 D	22,0	4,5	19,0	12,0	0,002	0,561	1,120
BSC 25 D	25,0	4,5	22,5	15,0	0,002	0,650	1,430
BSC 37 D	33,0	8,0	27,0	9,0	0,007	1,735	3,470
BSC 37 D	33,0	8,0	27,0	9,0	0,007	1,480	2,960
BSC 38 D	38,0	8,0	27,0	9,0	0,008	1,735	3,470
BSC 38 D	38,0	8,0	27,0	9,0	0,008	1,480	2,960
BSC 43 D	43,0	8,0	27,0	9,0	0,012	2,500	4,990
BSC 43 D	43,0	8,0	27,0	9,0	0,012	2,345	4,690
BSC 53 D	54,0	8,0	33,0	13,0	0,025	4,230	8,460
BSC 53 D	54,0	8,0	33,0	13,0	0,025	4,230	8,460
BSC 65 D	64,0	13,0	31,0	10,0	0,015	3,875	7,750
BSC 65 D	64,0	13,0	31,0	10,0	0,015	7,085	14,170
BSC 80 D	80,0	11,8	45,0	14,0	0,068	9,890	19,780
BSC 80 D	80,0	11,8	45,0	14,0	0,068	8,565	17,130

*) siehe Seite 14 / *see page 15*

Technische Zeichnung

technical drawing

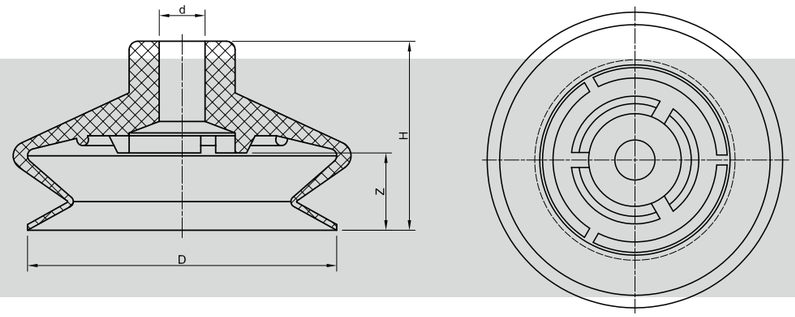

Bestelldaten

order data

Typ *Type*	Material	Anschlussnippel Gruppe *connection nipple group*	Art.- #
BSC 11 D	NBR S	E1	M002670
BSC 11 D	SIR T	E1	M002671
BSC 16 D	NBR S	E1	M002673
BSC 16 D	SIR T	E1	M002674
BSC 20 D	NBR S	E1	M002676
BSC 20 D	SIR T	E1	M002677
BSC 22 D	NBR S	E1	M002679
BSC 22 D	SIR T	E1	M002680
BSC 25 D	NBR S	E1	M002681
BSC 25 D	NBR G	E1	M002682
BSC 25 D	SIR T	E1	M002683
BSC 37 D	NBR S	E4	M002685
BSC 37 D	NBR G	E4	M002686
BSC 37 D	SIR T	E4	M002687
BSC 38 D	NBR S	E4	M002691
BSC 38 D	NBR G	E4	M002692
BSC 38 D	SIR T	E4	M002693
BSC 43 D	NBR S	E4	M002694
BSC 43 D	NBR G	E4	M002696
BSC 43 D	SIR T	E4	M002697
BSC 53 D	NBR S	E4	M002701
BSC 53 D	NBR G	E4	M002702
BSC 53 D	SIR T	E4	M002703
BSC 65 D	NBR S	E6	M002709
BSC 65 D	NBR G	E6	M002710
BSC 65 D	SIR T	E6	M002711
BSC 80 D	NBR S	E5	M002721
BSC 80 D	NBR G	E5	M002722
BSC 80 D	SIR T	E5	M002723

S = schwarz / *black*, G = grau / *grey*, T = transparent, W = weiß / *white*, R = rot / *red*, B = braun / *brown*, Y = hellgelb / *light yellow*

BSC D (SMS Typ 17-1)

U.a. geeignet für Anlagen von: / *Among others compatible with systems from:*
Bargstedt, Weeke

HOLZ/WOOD

Allgemeine Informationen

general information

- Saugermontagesystem komplett mit Aufhängebolzen für Faltenbalgsauger Serie D
- verzinkter Sechskantkopf
- inkl. Druckfeder, Passscheiben, DU-Buchsen und PA-Führungshalterung
- moniterter Anschlussnippel mit Patenthalterung und Strömungsbegrenzung durch Flugstift
- Vakuumabsaugung durch den Aufhängebolzen

- *complete suction cup assembly system with suspension bolt for bellow suction cup series D*
- *galvanized hexagon head*
- *incl. pressure spring, DU-collar bush and spring guide plate*
- *mounted connection nipple with patent holding system and flow limitation by flight pin*
- *central vacuum supply through the suspension bolt*

Technische Zeichnung

technical drawing

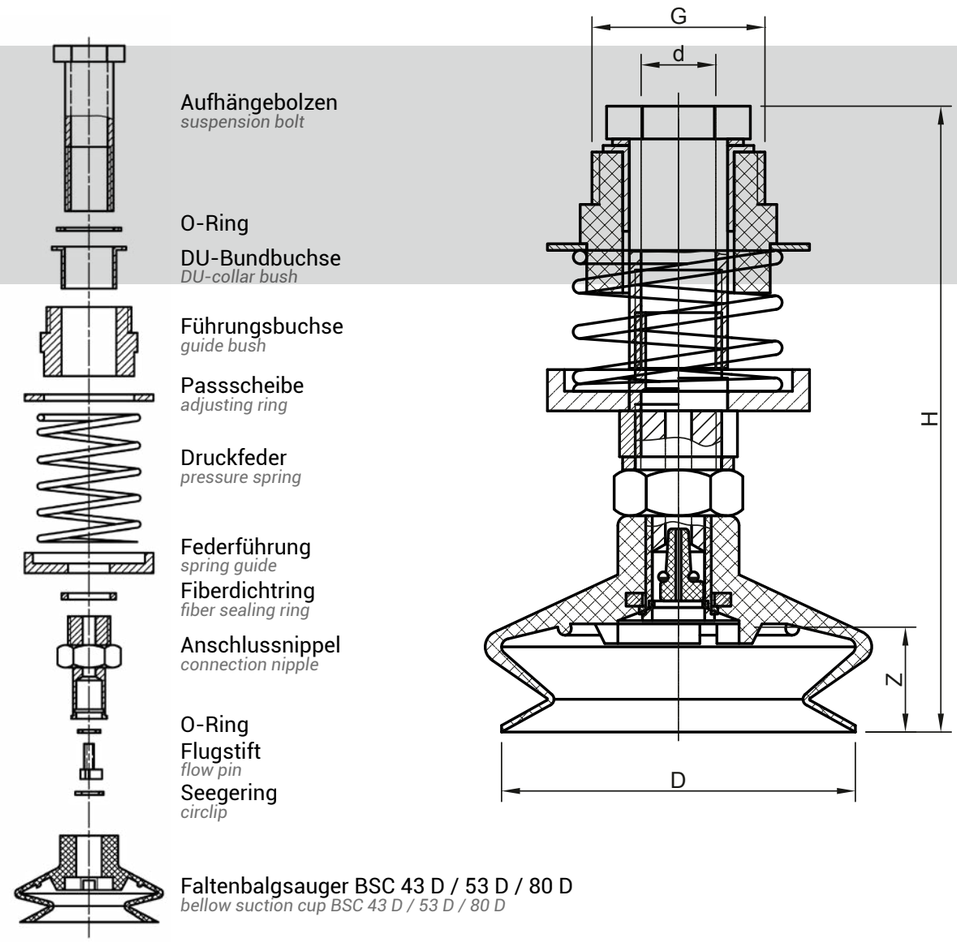

Technische Daten

technical data

Typ *Type*	D	d	G	H	Z	Gewicht (kg) *weight (kg)*	Tragfähigkeit* (kg) / *carrying capacity* (kg)*	
							vertikal / *vertical*	horizontal
BSC 43 D	43	11,4	3/4"	89,5	10,0	0,102	3,00	6,00
BSC 53 D	54	11,4	3/4"	95,5	13,0	0,112	6,00	12,00
BSC 80 D	80	11,4	3/4"	105,5	14,0	0,150	14,00	29,00

*) siehe Seite 14 / *see page 15*

Bestelldaten

order data

Typ *Type*	Material	Art.- #	
		Komplett montiertes SMS *completely mounted SMS*	Faltenbalgsaugerdichtung *bellow suction cup seal*
BSC 43 D	NBR G	F002114	M002696
BSC 43 D	SIR T	F002119	M002697
BSC 53 D	NBR G	F002116	M002702
BSC 53 D	SIR T	F002121	M002703
BSC 80 D	NBR G	F002117	M002722
BSC 80 D	SIR T	F002122	M002723

S = schwarz / *black*, G = grau / *grey*, T = transparent, W = weiß / *white*, R = rot / *red*, B = braun / *brown*, Y = hellgelb / *light yellow*

BSC D (SMS Typ 17-2)

U.a. geeignet für Anlagen von: / *Among others compatible with systems from:*
Bargstedt, Weeke

HOLZ/WOOD

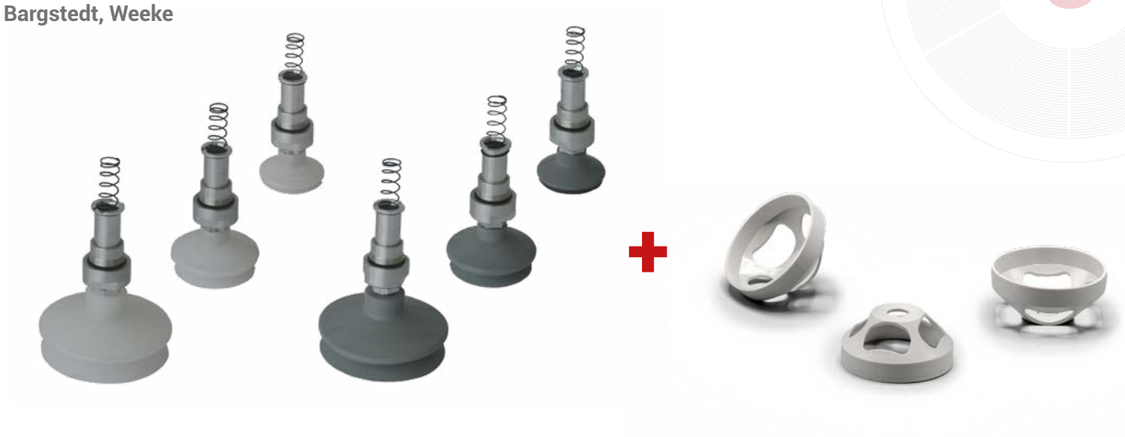

Allgemeine Informationen

general information

- Saugermontagesystem komplett mit Aufhängebolzen für Faltenbalgsauger Serie D
- verzinkter Sechskantkopf
- inkl. Druckfeder, Passscheiben, DU-Buchsen und PA-Führungshalterung
- moniterter Anschlussnippel mit Patenthalterung und Strömungsbegrenzung durch Flugstift
- Vakuumabsaugung durch den Aufhängebolzen

- *complete suction cup assembly system with suspension bolt for bellow suction cup series D*
- *galvanized hexagon head*
- *incl. pressure spring, DU-collar bush and spring guide plate*
- *mounted connection nipple with patent holding system and flow limitation by flight pin*
- *central vacuum supply through the suspension bolt*

Technische Zeichnung

technical drawing

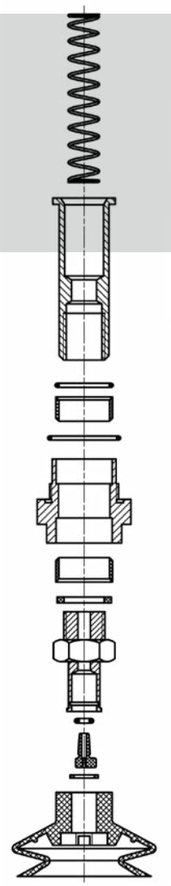

Druckfeder
pressure spring

Aufhängebolzen
suspension bolt

O-Ring
DU-Bundbuchse
DU-collar bush
O-Ring

Führungsbuchse
guide bush

DU-Bundbuchse
DU-collar bush
Fiberdichtring
fiber sealing ring

Anschlussnippel
connection nipple

O-Ring
Flugstift
flow pin
Seegering
circlip

Faltenbalgsauger BSC 43 D / 53 D / 80 D
bellow suction cup BSC 43 D / 53 D / 80 D

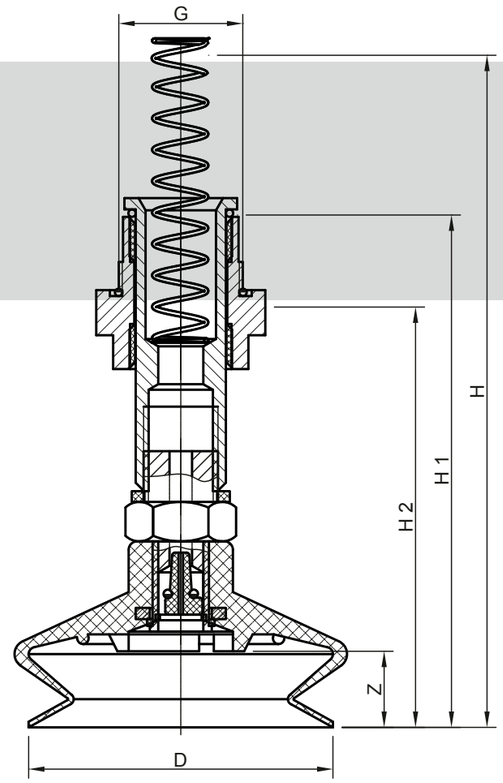

Technische Daten

technical data

Typ *Type*	D	G	H	H1	Z	Gewicht (kg) *weight (kg)*	Tragfähigkeit* (kg) / *carrying capacity* (kg)*	
							vertikal / *vertical*	horizontal
BSC 43 D	43	M 22x1	116	88	10,0	0,069	3,00	6,00
BSC 53 D	54	M 22x1	122	94	13,5	0,081	6,00	12,00
BSC 80 D	80	M 22x1	132	105	14,0	0,119	14,00	29,00

*) siehe Seite 14 / *see page 15*

Bestelldaten

order data

Typ *Type*	Material	Art.- #	
		Komplett montiertes SMS *completely mounted SMS*	Faltenbalgsaugerdichtung *bellow suction cup seal*
BSC 43 D	NBR G	F002123	M002696
BSC 43 D	SIR T	F002128	M002697
BSC 53 D	NBR G	B008201	M002702
BSC 53 D	SIR T	F002129	M002703
BSC 80 D	NBR G	F002124	M002722
BSC 80 D	SIR T	F002130	M002723

S = schwarz / *black*, G = grau / *grey*, T = transparent, W = weiß / *white*, R = rot / *red*, B = braun / *brown*, Y = hellgelb / *light yellow*

BSC D (SMS Typ 17-3)

U.a. geeignet für Anlagen von: / *Among others compatible with systems from:*
Bargstedt, Weeke

HOLZ/WOOD

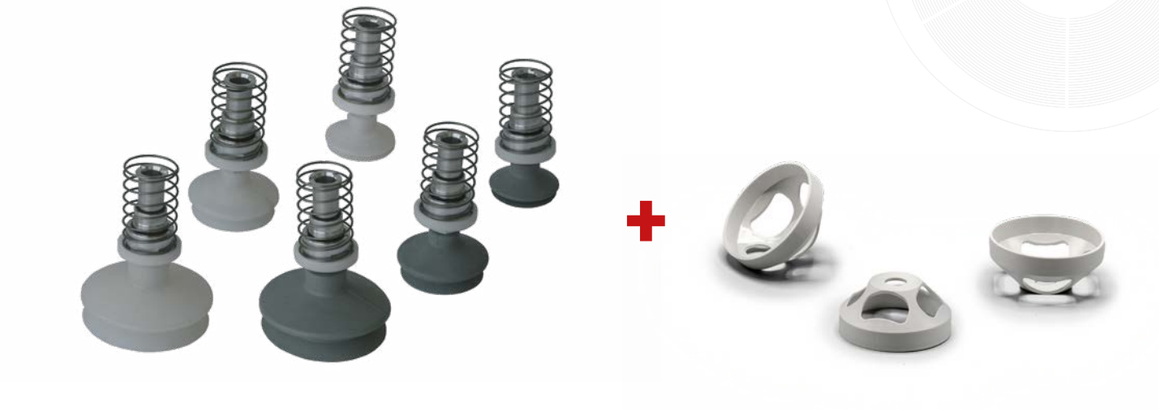

Allgemeine Informationen

general information

- Saugermontagesystem komplett mit Aufhängebolzen für Faltenbalgsauger Serie D
- verzinkter Sechskantkopf
- inkl. Druckfeder, Passscheiben, DU-Buchsen und PA-Führungshalterung
- moniterter Anschlussnippel mit Patenthalterung und Strömungsbegrenzung durch Flugstift
- Vakuumabsaugung durch den Aufhängebolzen

- *complete suction cup assembly system with suspension bolt for bellow suction cup series D*
- *galvanized hexagon head*
- *incl. pressure spring, DU-collar bush and spring guide plate*
- *mounted connection nipple with patent holding system and flow limitation by flight pin*
- *central vacuum supply through the suspension bolt*

Technische Zeichnung

technical drawing

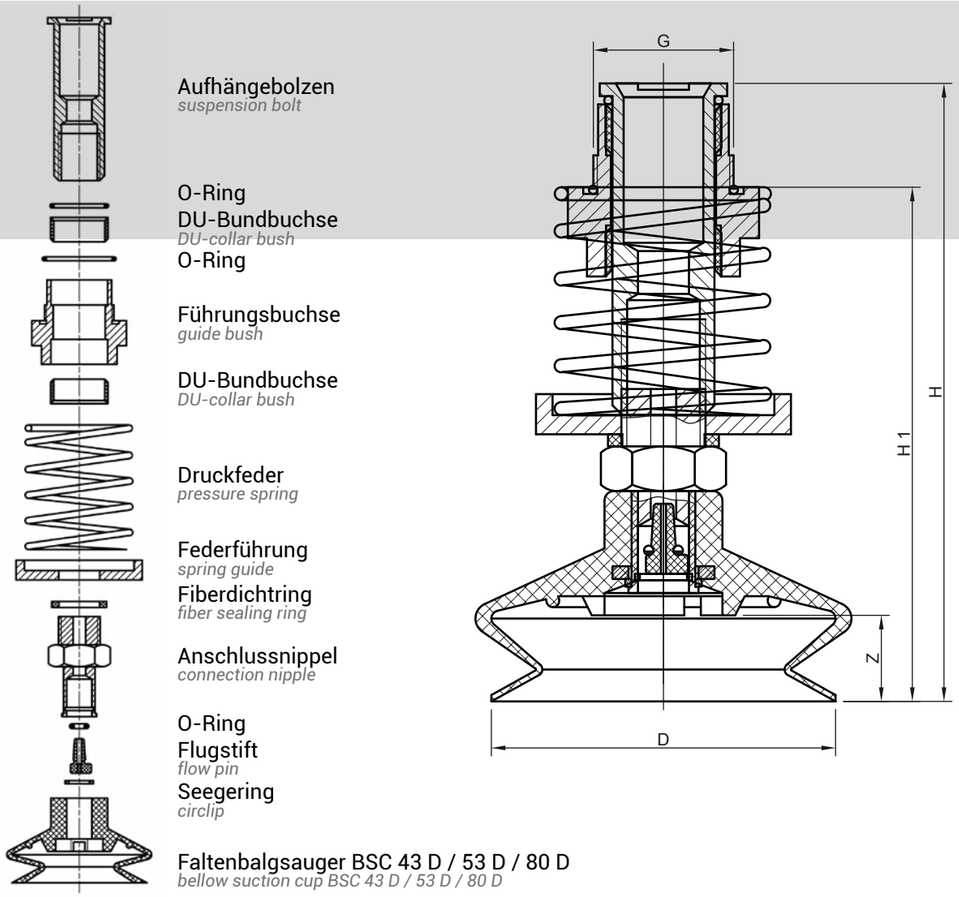

Technische Daten

technical data

Typ *Type*	D	G	H	H1	Z	Gewicht (kg) *weight (kg)*	Tragfähigkeit* (kg) / *carrying capacity* (kg)*	
							vertikal / *vertical*	horizontal
BSC 43 D	43	M 22x1	91	74,5	10	0,090	3,00	6,00
BSC 53 D	54	M 22x1	97	80,5	13	0,100	6,00	12,00
BSC 80 D	80	M 22x1	107	90,5	14	0,137	14,00	29,00

*) siehe Seite 14 / *see page 15*

Bestelldaten

order data

Typ *Type*	Material	Art.- #	
		Komplett montiertes SMS *completely mounted SMS*	Faltenbalgsaugerdichtung *bellow suction cup seal*
BSC 43 D	NBR G	F002131	M002696
BSC 53 D	NBR G	F002133	M002702
BSC 80 D	NBR G	F002134	M002722

S = schwarz / *black*, G = grau / *grey*, T = transparent, W = weiß / *white*, R = rot / *red*, B = braun / *brown*, Y = hellgelb / *light yellow*

BSC E

GLAS/GLASS

HOLZ/WOOD

METALL/METAL

SONSTIGE/OTHER

Allgemeine Informationen

general information

- Faltenbalgsauger mit 2,5 Falten und mittellanger Dichtlippe
- Durchmesser: 6 mm bis 88 mm
- Dichtung wird auf Anschlussnippel gesteckt und hält durch Eigenspannung oder Patenthalterung

- *bellow suction cup with 2.5 folds and medium-length sealing lip*
- *diameter: 6 mm to 88 mm*
- *seal is pulled over the connection nipple and held in place by internal stress or patent holding system*

Technische Daten

technical data

Typ *Type*	D	d	H	Z	Gewicht (kg) *weight (kg)*	Tragfähigkeit* (kg) / *carrying capacity* (kg)*	
						vertikal / *vertical*	horizontal
BSC 7 E	6,0	4,5	13,5	7,0	0,001	0,050	0,100
BSC 9 E	9,0	5,0	15,0	6,0	0,001	0,150	0,310
BSC 14 E	14,0	5,0	23,0	14,0	0,002	0,251	0,510
BSC 18 E	18,0	4,5	22,0	13,0	0,002	0,560	1,120
BSC 18 E	18,0	4,5	22,0	13,0	0,002	0,410	0,820
BSC 20 E	20,0	4,5	22,0	13,0	0,003	0,560	1,120
BSC 20 E	20,0	4,5	22,0	13,0	0,003	0,410	0,820
BSC 25 E	25,0	5,0	34,5	24,5	0,005	0,715	1,430
BSC 25 E	25,0	5,0	34,5	24,5	0,005	0,560	1,120
BSC 32 E	32,5	7,5	36,0	19,0	0,011	1,735	3,470
BSC 32 E	32,5	7,5	36,0	19,0	0,011	1,580	3,160
BSC 42 E	42,0	8,0	46,0	29,0	0,022	2,345	4,690
BSC 42 E	42,0	8,0	46,0	29,0	0,022	2,190	4,380
BSC 50 E	50,0	11,0	50,0	29,0	0,026	3,060	6,120
BSC 53 E	51,5	8,0	45,0	27,5	0,022	2,805	5,610
BSC 53 E	51,5	8,0	45,0	27,5	0,023	2,800	5,300
BSC 62 E	62,0	8,0	50,0	32,0	0,046	4,230	8,460
BSC 62 E	62,0	8,0	50,0	32,0	0,046	3,210	6,420
BSC 85 E	89,0	12,0	89,0	63,0	0,088	6,930	13,86
BSC 88 E	88,0	12,0	85,0	58,0	0,178	11,320	22,63
BSC 88 E	88,0	12,0	85,0	58,0	0,178	6,475	12,95

*) siehe Seite 14 / *see page 15*

Technische Zeichnung

technical drawing

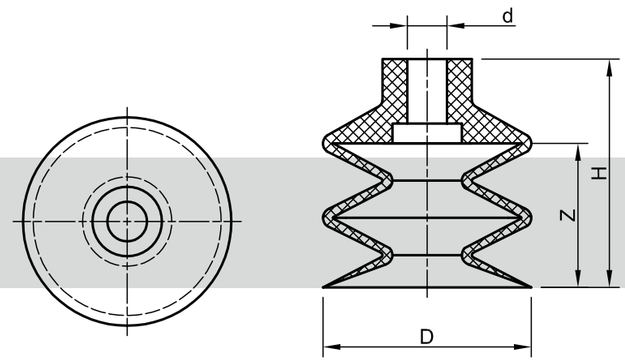

Bestelldaten

order data

Typ *Type*	Material	Anschlussnippel Gruppe *connection nipple group*	Art.- #
BSC 7 E	NBR S	E1	M002726
BSC 7 E	SIR T	E1	M002727
BSC 9 E	NBR S	E1	M002728
BSC 9 E	SIR T	E1	M002729
BSC 14 E	NBR S	E1	M002730
BSC 14 E	SIR T	E1	M002731
BSC 18 E	NBR S	E1	M002732
BSC 18 E	SIR T	E1	M002733
BSC 20 E	NBR S	E1	M002736
BSC 20 E	SIR T	E1	M002737
BSC 25 E	NBR S	E1	M002738
BSC 25 E	SIR T	E1	M002739
BSC 32 E	NBR S	E4	M002741
BSC 32 E	NBR G	E4	M002742
BSC 32 E	SIR T	E4	M002743
BSC 42 E	NBR S	E4	M002746
BSC 42 E	NBR G	E4	M002747
BSC 42 E	SIR T	E4	M002748
BSC 50 E	NBR S	E5	M002752
BSC 50 E	NBR G	E5	M002753
BSC 50 E	SIR T	E5	M002754
BSC 53 E	NBR S	E4	M002756
BSC 53 E	NBR G	E4	M002757
BSC 53 E	SIR T	E4	M002758
BSC 62 E	NBR S	E4	M002759
BSC 62 E	NBR G	E4	M002760
BSC 62 E	SIR T	E4	M002761
BSC 85 E	NBR S	E5	M002765
BSC 85 E	NBR G	E5	M002766
BSC 85 E	SIR T	E5	M002767
BSC 88 E	NBR S	E5	M002771
BSC 88 E	NBR G	E5	M002768
BSC 88 E	SIR T	E5	M002770

S = schwarz / *black*, G = grau / *grey*, T = transparent, W = weiß / *white*, R = rot / *red*, B = braun / *brown*, Y = hellgelb / *light yellow*

BSC 18,5 E-TR

U.a. geeignet für Anlagen von: / *Among others compatible with systems from:*
Trumpf Sheetmaster

METALL/METAL

Allgemeine Informationen

general information

- Faltenbalgsauger mit 2,5 Falten und mittellanger Dichtlippe
- Durchmesser: 18,5 mm
- Dichtung wird auf Anschlussnippel gesteckt und hält durch Eigenspannung

- *bellow suction cup with 2.5 folds and medium-length sealing lip*
- *diameter: 18,5 mm*
- *seal is pulled over the connection nipple and held in place by internal stress*

Technische Zeichnung

technical drawing

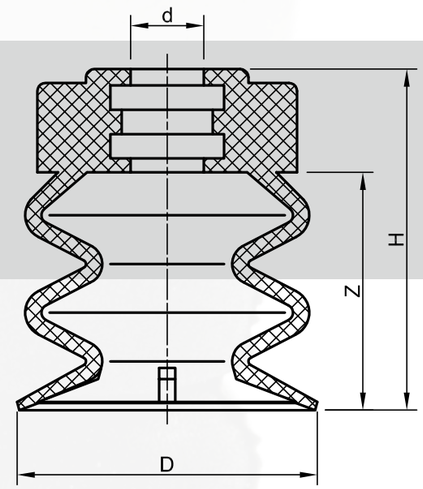

Technische Daten

technical data

Typ *Type*	D	d	H	Z	Gewicht (kg) *weight (kg)*	Tragfähigkeit* (kg) / *carrying capacity* (kg)*	
						vertikal / *vertical*	horizontal
BSC 18,5 E-TR	18,5	5	20	8	0,002	0,560	1,120

*) siehe Seite 14 / *see page 15*

Bestelldaten

order data

Typ *Type*	Material	Art.- #
BSC 18,5 E-TR	NBR S	M002735
Anschlussnippel BSCN-TR *connection nipple BSCN-TR*	Aluminium *aluminium*	M002880

S = schwarz / *black*, G = grau / *grey*, T = transparent, W = weiß / *white*, R = rot / *red*, B = braun / *brown*, Y = hellgelb / *light yellow*

BSC F

GLAS/GLASS
HOLZ/WOOD
METALL/METAL
SONSTIGE/OTHER

Allgemeine Informationen

general information

- Faltenbalgsauger mit 3,5 Falten und mittellanger Dichtlippe
- Durchmesser: 14 mm, 26 mm und 62 mm
- Dichtung wird auf Anschlussnippel gesteckt und hält durch Eigenspannung oder Patenthalterung

- *bellow suction cup with 3.5 folds and medium-length sealing lip*
- *diameter: 14 mm, 26 mm and 62 mm*
- *seal is pulled over the connection nipple and held in place by internal stress or patent holding system*

Technische Zeichnung

technical drawing

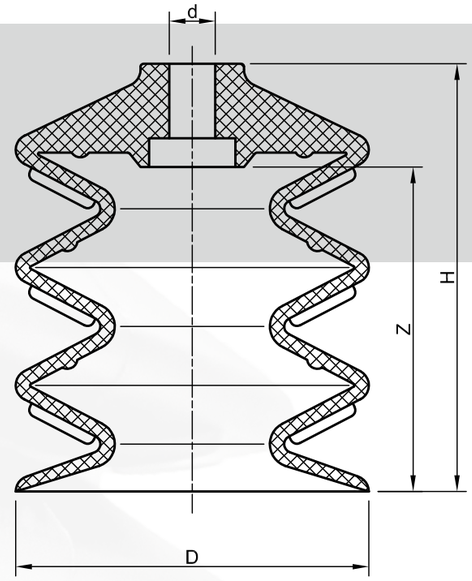

Technische Daten

technical data

Typ *Type*	D	d	H	Z	Gewicht (kg) *weight (kg)*	Tragfähigkeit* (kg) / *carrying capacity* (kg)*	
						vertikal / *vertical*	horizontal
BSC 14 F	14,0	4,5	30,0	21,0	0,001	0,410	0,810
BSC 26 F	25,5	4,5	45,0	33,0	0,005	1,270	2,540
BSC 62 F	61,5	8,0	74,5	56,5	0,073	8,000	17,000
BSC 62 F	61,5	8,0	74,5	56,5	0,073	8,000	17,000
BSC 62 F	61,5	8,0	74,5	56,5	0,073	8,000	17,000

*) siehe Seite 14 / *see page 15*

Bestelldaten

order data

Typ *Type*	Material	Anschlussnippel Gruppe *connection nipple group*	Art.- #
BSC 14 F	SIR T	E1	M002797
BSC 26 F	SIR R	E1	M002798
BSC 62 F	NBR S	E4	M002799
BSC 62 F	NBR W	E4	M002801
BSC 62 F	SIR T	E4	M002802

S = schwarz / *black*, G = grau / *grey*, T = transparent, W = weiß / *white*, R = rot / *red*, B = braun / *brown*, Y = hellgelb / *light yellow*

BSC FE

U.a. geeignet für Anlagen von: / *Among others compatible with systems from:*
Siempelkamp

GLAS/GLASS
HOLZ/WOOD
METALL/METAL
SONSTIGE/OTHER

Allgemeine Informationen

general information

- Faltenbalgsauger mit 1,5 Falten und langer Dichtlippe
- Durchmesser: 30 mm bis 75 mm
- Dichtung wird auf Anschlussnippel gesteckt und hält durch Eigenspannung

- *bellow suction cup with 1.5 folds and long sealing lip*
- *diameter: 30 mm to 75 mm*
- *seal is pulled over the connection nipple and held in place by internal stress*

Technische Daten

technical data

Typ *Type*	D	d	H	Z	Gewicht (kg) *weight (kg)*	Tragfähigkeit* (kg) / *carrying capacity* (kg)*	
						vertikal / *vertical*	horizontal
BSC 30 FE	30	8,0	29,5	11,5	0,005	1,880	3,770
BSC 45 FE	45	8,5	41,0	20,0	0,016	4,400	8,800
BSC 55 FE	55	10,0	40,0	18,0	0,014	6,700	13,500
BSC 75 FE	75	10,0	40,0	18,5	0,026	12,800	25,600

*) siehe Seite 14 / *see page 15*

Technische Zeichnung

technical drawing

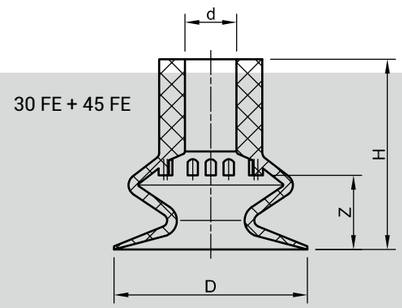

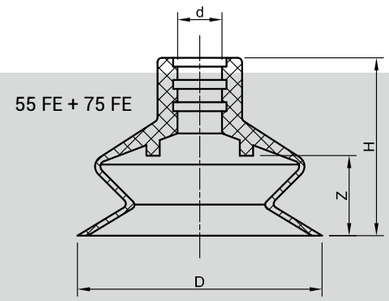

Bestelldaten

order data

Typ *Type*	Material	Anschlussnippel Gruppe *connection nipple group*	Art.- #
BSC 30 FE	NBR S	E4	M002774
BSC 30 FE	NBR G	E4	M002775
BSC 30 FE	SIR R	E4	M002776
BSC 30 FE	SIR T	E4	M002777
BSC 45 FE	NBR S	E4	M002778
BSC 45 FE	NBR G	E4	M002779
BSC 45 FE	SIR R	E4	M002780
BSC 45 FE	SIR T	E4	M002781
BSC 55 FE	NBR S	E7	M002783
BSC 55 FE	NK G	E7	M002787
BSC 55 FE	SIR R	E7	M002785
BSC 55 FE	SIR T	E7	M002786
BSC 75 FE	NBR S	E7	M002789
BSC 75 FE	SIR R	E7	M002792
BSC 75 FE	SIR T	E7	M002793

S = schwarz / *black*, G = grau / *grey*, T = transparent, W = weiß / *white*, R = rot / *red*, B = braun / *brown*, Y = hellgelb / *light yellow*

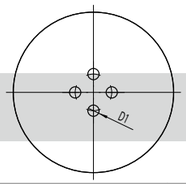

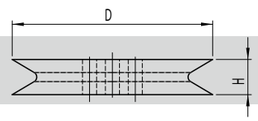

Einlegescheiben / *insert plates*								
Typ *Type*	D	D1	D2	H	Temperaturbeständigkeit *temperature resistance*	Material	Gewicht (kg) *weight (kg)*	Art.- #
ES-FE 45	33	3	-	10	max. 100 °C	POM	8,80	M006278
ES-FE 55	40	4	-	10	max. 100 °C	POM	10,70	M006277
ES-FE 55	40	4	-	10	max. 250 °C	PTFE	10,80	M006281
ES-FE 55	48	28	8	6	max. 100 °C	POM	6,60	M006279
ES-FE 75	57	4	-	10	max. 100 °C	POM	26,00	M006283

BSC 50 FL - 1,5

U.a. geeignet für Anlagen von: / *Among others compatible with systems from:*
Wemhöner, Dieffenbacher

HOLZ/WOOD

Allgemeine Informationen

general information

- Faltenbalgsauger mit 1,5 Falten, langer Dichtlippe und geschlossener Dichtfläche zum Ansaugen von glatten Oberflächen (Papier und Folie)
- Durchmesser: 50 mm
- austauschbare Dichtung (hält durch Eigenspannung auf der Grundplatte)
- Aluminiumgrundplatte
- verschiede Grundplatten lieferbar

- *bellow suction cup with 1.5 folds, long sealing lip and closed sealing surface for suction with smooth surfaces (paper and film)*
- *diameter: 50 mm*
- *replaceable seal (held on the base plate by internal stress)*
- *aluminium base plate*
- *different base plates available*

Technische Zeichnung

technical drawing

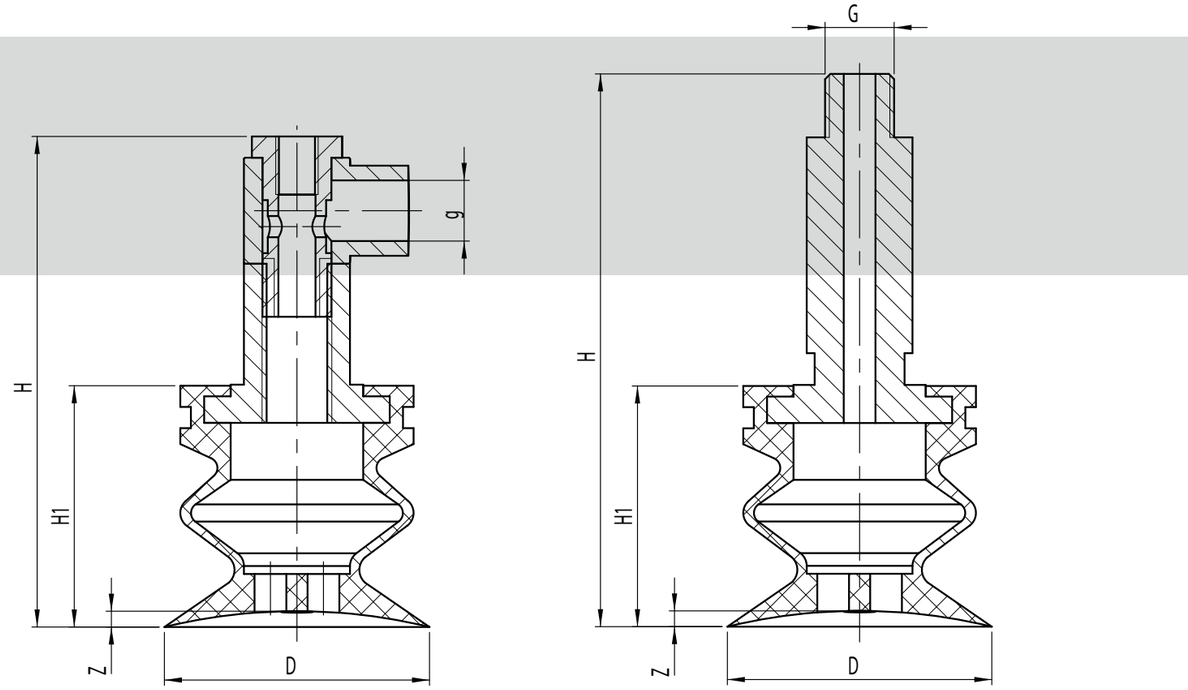

abschaltbar
disengageable

nicht abschaltbar
not disengageable

Technische Daten

technical data

Typ *Type*	D	G	g	H	H1	Z	Gewicht (kg) *weight (kg)*	Tragfähigkeit* (kg) / *carrying capacity* (kg)*	
								vertikal / *vertical*	horizontal
BSC 50 FL - 1,5 abschaltbar / *disengageable*	50	-	1/4"	92,5	45,5	5	0,126	5	11
BSC 50 FL - 1,5 nicht abschaltbar / *not disengageable*	50	1/4"	-	92,5	45,5	5	0,075	5	11

*) siehe Seite 14 / *see page 15*

Bestelldaten

order data

Typ *Type*	Material	Art.- #		
		abschaltbar *disengageable*	nicht abschaltbar *not disengageable*	Faltenbalgsaugerdichtung *bellow suction cup seal*
BSC 50 FL - 1,5	NBR G	-	-	M002663
BSC 50 FL - 1,5	SIR T	B000071	B000072	M002664

S = schwarz / *black*, G = grau / *grey*, T = transparent, W = weiß / *white*, R = rot / *red*, B = braun / *brown*, Y = hellgelb / *light yellow*

BSC 50 FL - 2,5

U.a. geeignet für Anlagen von: / *Among others compatible with systems from:*
Wemhöner, Dieffenbacher

HOLZ/WOOD

Allgemeine Informationen

general information

- Faltenbalgsauger mit 2,5 Falten, langer Dichtlippe und geschlossener Dichtfläche zum Ansaugen von glatten Oberflächen (Papier und Folie)
- Durchmesser: 50 mm
- austauschbare Dichtung (hält durch Eigenspannung auf der Grundplatte)
- Aluminiumgrundplatte
- verschiede Grundplatten lieferbar

- *bellow suction cup with 2.5 folds, long sealing lip and closed sealing surface for suction with smooth surfaces (paper and film)*
- *diameter: 50 mm*
- *replaceable seal (held on the base plate by internal stress)*
- *aluminium base plate*
- *different base plates available*

Technische Zeichnung

technical drawing

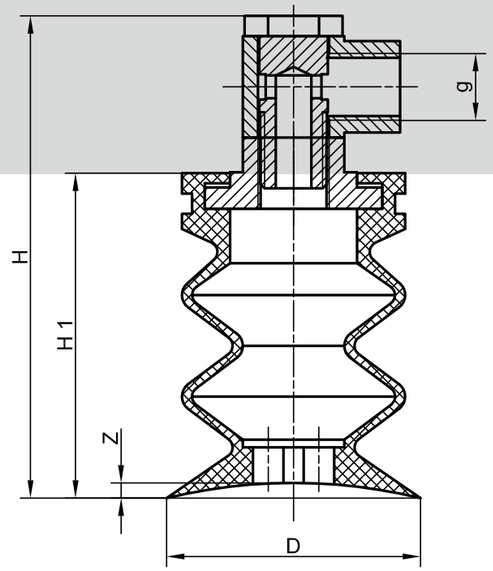

abschaltbar
disengageable

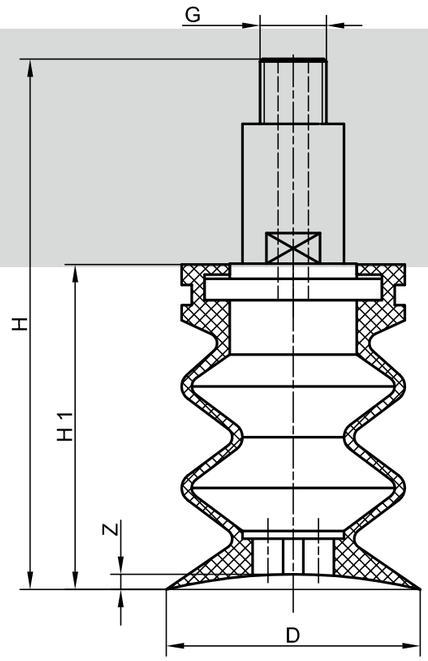

nicht abschaltbar
not disengageable

Technische Daten

technical data

Typ *Type*	D	G	g	H	H1	Z	Gewicht (kg) *weight (kg)*	Tragfähigkeit* (kg) / *carrying capacity* (kg)*	
								vertikal / *vertical*	horizontal
BSC 50 FL - 2,5 abschaltbar / *disengageable*	50	-	1/4"	95,0	64	3	0,070	5,00	11,00
BSC 50 FL - 2,5 nicht abschaltbar / *not disengageable*	50	1/4"	-	104,5	64	3	0,093	5,00	11,00
BSC 50 FL - 2,5, M16	50	M16	1/8"	112,2	64	3	0,069	5,00	11,00
BSC 50 FL - 2,5, M10 x 1,25	50	-	M10 x 1,25	75,2	64	3	0,051	5,00	11,00

*) siehe Seite 14 / *see page 15*

Bestelldaten

order data

Typ *Type*	Material	Art.- #				
		abschaltbar *disengageable*	nicht abschaltbar *not disengageable*	M16	M10x1,25	Faltenbalgsaugerdichtung *bellow suction cup seal*
BSC 50 FL - 2,5	NBR W	B001318	B001319	B001320	B001321	M002660
BSC 50 FL - 2,5	NBR G	B001305	B001306	B001307	B001308	M002657
BSC 50 FL - 2,5	SIR T	B001309	B001310	B001311	B001312	M002658

S = schwarz / *black*, G = grau / *grey*, T = transparent, W = weiß / *white*, R = rot / *red*, B = braun / *brown*, Y = hellgelb / *light yellow*

Typ BBSC 285 FOR, 61 mm

U.a. geeignet für Anlagen von: / *Among others compatible with systems from:*
Forel

GLAS/GLASS

Allgemeine Informationen

general information

- Faltenbalgsauger mit 1,5 Falten, mittellanger Dichtlippe und inneren Auflagestegen für glatte und leicht strukturierte Oberflächen
- Durchmesser: 280 mm
- austauschbare Dichtung (mit Spannband gesichert)
- Aluminiumgrundplatte
- Bohrbild speziell ausgerichtet für Applikationen in der Glasindustrie – weitere Bohrbilder lieferbar

- *bellow suction cup with 1.5 folds, medium-length sealing lip and inner support strips for smooth and lightly structured surfaces*
- *diameter: 280 mm*
- *replaceable seal (clamped with clamping clip)*
- *aluminium base plate*
- *drilling template specifically designed for applications in the glass industry – further drilling templates available*

Technische Zeichnung

technical drawing

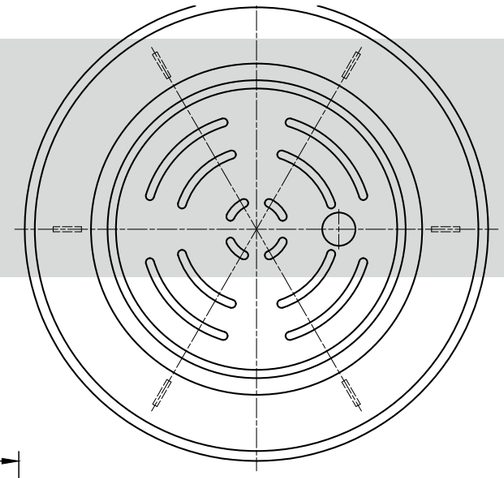

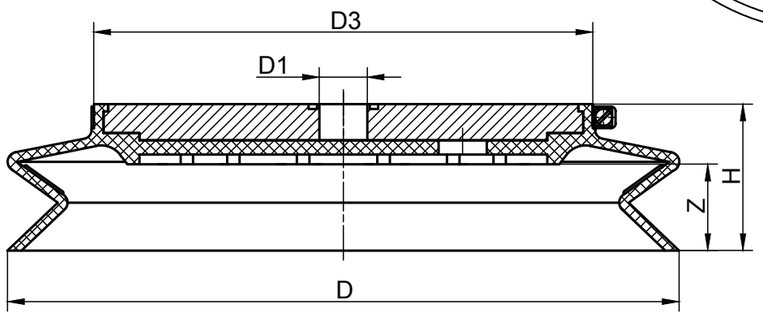

Technische Daten

technical data

Typ *Type*	D	D1	D3	H	Z	Gewicht (kg) *weight (kg)*	Tragfähigkeit* (kg) / *carrying capacity* (kg)*	
							vertikal / *vertical*	horizontal
BBSC 285 G/61-FOR	280	20 H7	180	61	36	1,900	162,00	324,00

*) siehe Seite 14 / *see page 15*

Bestelldaten

order data

Typ *Type*	Material	Art.- #		
		Faltenbalgsauger *bellow suction cup*	Faltenbalgsaugerdichtung *bellow suction cup seal*	Spannband *clamping clip*
BBSC 285 G/61-FOR	NBR S	F000123	B004452	M004752

S = schwarz / *black*, G = grau / *grey*, T = transparent, W = weiß / *white*, R = rot / *red*, B = braun / *brown*, Y = hellgelb / *light yellow*

Typ BBSC 285 G-L

U.a. geeignet für Anlagen von: / *Among others compatible with systems from:*
Lisec

GLAS/GLASS

Allgemeine Informationen

general information

- Faltenbalgsauger mit 1,5 Falten, langer Dichtlippe und inneren Auflagestegen für glatte und leicht strukturierte Oberflächen
- Durchmesser: 280 mm
- zwei unterschiedliche Höhen lieferbar (61mm/85mm)
- austauschbare Dichtung (mit Spannband gesichert)
- Aluminiumgrundplatte
- Bohrbild speziell ausgerichtet für Applikationen in der Glasindustrie – weitere Bohrbilder lieferbar

- *bellow suction cup with 1.5 folds, long sealing lip and inner support strips for smooth and lightly structured surfaces*
- *diameter: 280 mm*
- *two different heights available (61mm/85mm)*
- *replaceable seal (clamped with clamping clip)*
- *aluminium base plate*
- *drilling template specifically designed for applications in the glass industry – further drilling templates available*

Technische Zeichnung

technical drawing

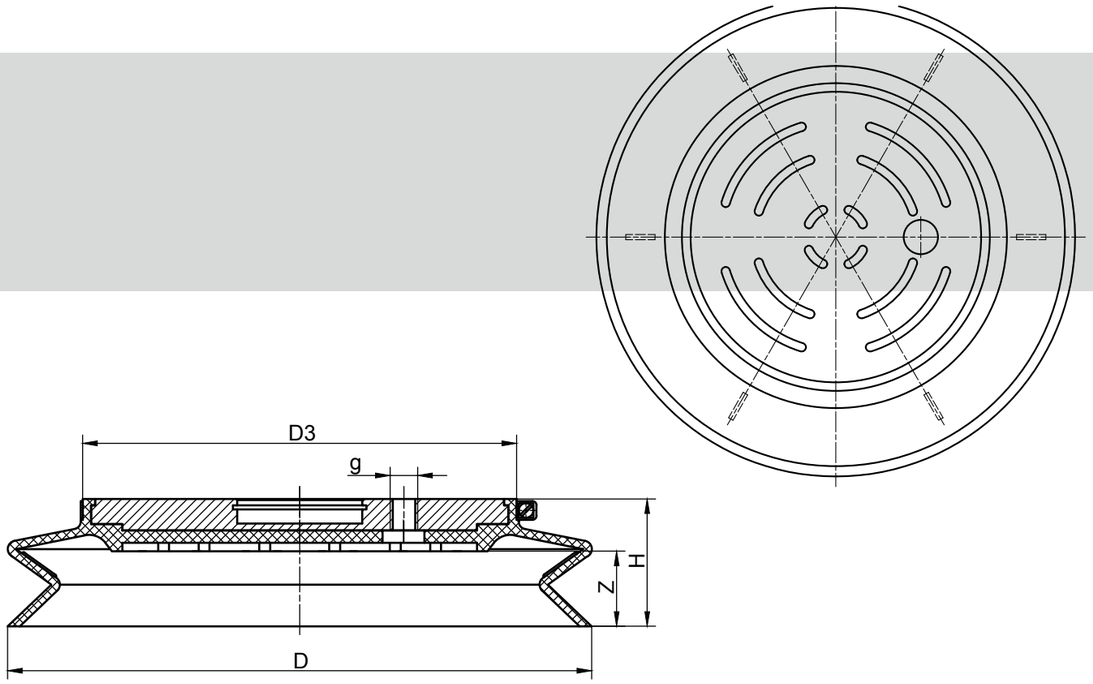

Technische Daten

technical data

Typ *Type*	D	D3	H	g	Z	Gewicht (kg) *weight (kg)*	Tragfähigkeit* (kg) / *carrying capacity* (kg)*	
							vertikal / *vertical*	horizontal
BBSC 285 G/61-L	280	208	61	1/4"	36	1,900	162,00	324,00
BBSC 285 G/85-L	280	208	85	1/4"	60	1,975	162,00	324,00

*) siehe Seite 14 / *see page 15*

Bestelldaten

order data

Typ *Type*	Material	Art.- #		
		Faltenbalgsauger *bellow suction cup*	Faltenbalgsaugerdichtung *bellow suction cup seal*	Spannband *clamping clip*
BBSC 285 G/61-L	NBR S	B000226	M004366	M004752
BBSC 285 G/85-L	NBR S	B000233	M004367	M004752

S = schwarz / *black*, G = grau / *grey*, T = transparent, W = weiß / *white*, R = rot / *red*, B = braun / *brown*, Y = hellgelb / *light yellow*

Typ BBSC 285 G-L, vul.

U.a. geeignet für Anlagen von: / *Among others compatible with systems from:*
Lisec

GLAS/GLASS

Allgemeine Informationen

general information

- Faltenbalgsauger mit 1,5 Falten, langer Dichtlippe und inneren Auflagestegen für glatte und leicht strukturierte Oberflächen
- Durchmesser: 280 mm
- zwei unterschiedliche Höhen lieferbar (63mm/90mm)
- aufvulkanisierte Dichtung
- Aluminiumgrundplatte
- Bohrbild speziell ausgerichtet für Applikationen in der Glasindustrie

- *bellow suction cup with 1.5 folds, long sealing lip and inner support strips for smooth and lightly structured surfaces*
- *diameter: 280 mm*
- *two different heights available (63mm/90mm)*
- *vulcanized seal*
- *aluminium base plate*
- *drilling template specifically designed for applications in the glass industry*

Technische Zeichnung

technical drawing

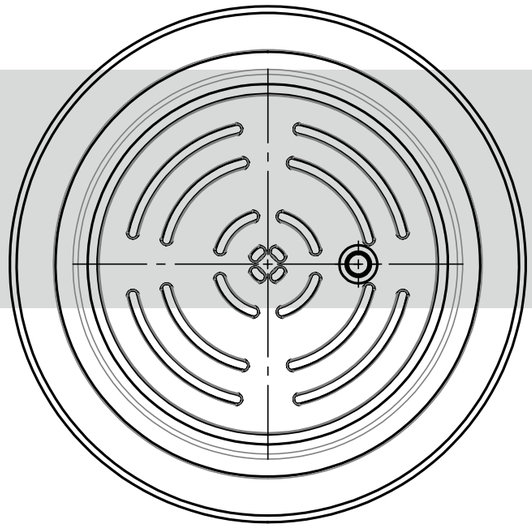

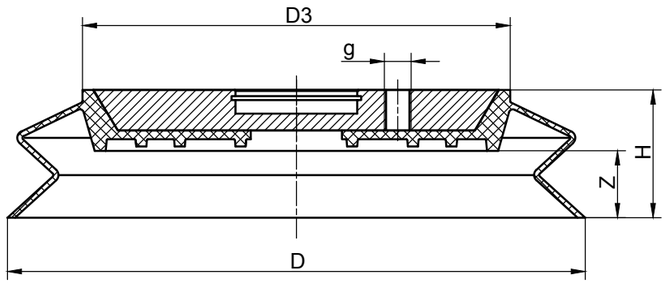

Technische Daten

technical data

Typ *Type*	D	D3	H	g	Z	Gewicht (kg) *weight (kg)*	Tragfähigkeit* (kg) / *carrying capacity* (kg)*	
							vertikal / *vertical*	horizontal
BBSC 285 G/61-L vul.	285	211	63	1/4"	33	1,900	162,00	324,00
BBSC 285 G/85-L vul.	285	210	90	1/4"	63	1,975	162,00	324,00

*) siehe Seite 14 / *see page 15*

Bestelldaten

order data

Typ *Type*	Material	Art.- #
BBSC 285 G/61-L vul.	NBR S	M001973
BBSC 285 G/85-L vul.	NBR S	M001974

S = schwarz / *black*, G = grau / *grey*, T = transparent, W = weiß / *white*, R = rot / *red*, B = braun / *brown*, Y = hellgelb / *light yellow*

BSC 82 L

U.a. geeignet für Anlagen von: / *Among others compatible with systems from:*
Siempelkamp

HOLZ/WOOD

Allgemeine Informationen

general information

- Faltenbalgsauger mit 1,5 Falten und geschlossener Dichtfläche zum Ansaugen von glatten Oberflächen (Papier, Folie)
- Durchmesser: 82 mm

- *bellow suction cup with 1.5 folds and closed sealing surface for suction with smooth surfaces (paper, film)*
- *diameter: 82 mm*

Technische Zeichnung

technical drawing

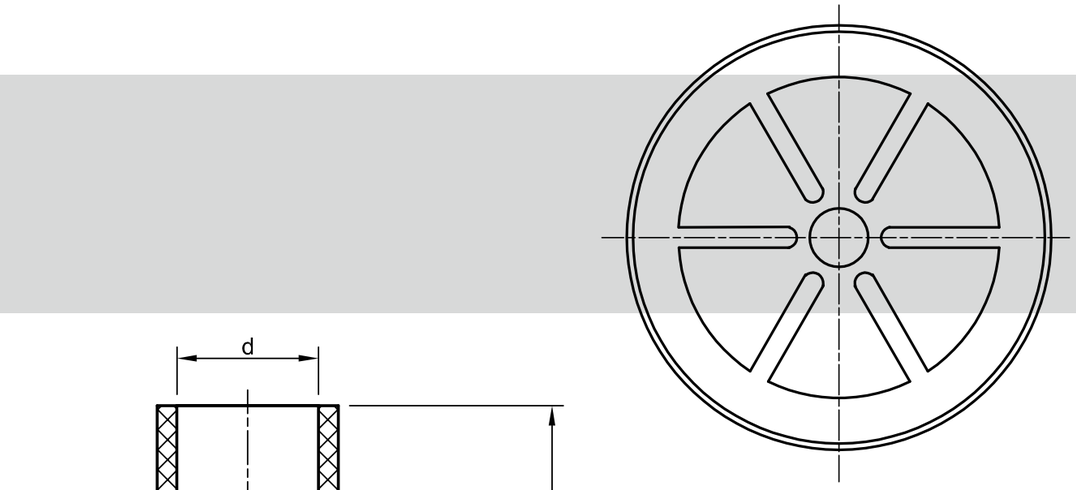

Technische Daten

technical data

Typ *Type*	D	d	H	Z	Gewicht (kg) *weight (kg)*	Tragfähigkeit* (kg) / *carrying capacity* (kg)*	
						vertikal / *vertical*	horizontal
BSC 82 L	82	25	40	1	0,042	14,00	28,00
BSC 82 L - 33	82	25	33	1	0,038	14,00	28,00

*) siehe Seite 14 / *see page 15*

Bestelldaten

order data

Typ *Type*	Material	Art.- #
BSC 82 L	NBR S	M002629
BSC 82 L	SIR R	M002630
BSC 82 L - 33	SIR R	B001304

S = schwarz / *black*, G = grau / *grey*, T = transparent, W = weiß / *white*, R = rot / *red*, B = braun / *brown*, Y = hellgelb / *light yellow*

BBSC P

U.a. geeignet für Anlagen von: / *Among others compatible with systems from:*
Intermac Busetti

GLAS/GLASS
HOLZ/WOOD
METALL/METAL
SONSTIGE/OTHER

Allgemeine Informationen

general information

- Faltenbalgsauger mit 1,5 Falten, mittellanger Dichtlippe und inneren Auflagestegen für glatte und leicht strukturierte Oberflächen
- Durchmesser: 75 mm, 110 mm und 150 mm
- austauschbare Dichtung (mit Spannband gesichert)
- Aluminiumgrundplatte
- Bohrbild nach Kundenwunsch lieferbar

- *bellow suction cup with 1.5 folds, medium-length sealing lip and inner support strips for smooth and lightly structured surfaces*
- *diameter: 75 mm, 110 mm and 150 mm*
- *replaceable seal (clamped with clamping clip)*
- *aluminium base plate*
- *drilling template available on customer request*

Technische Zeichnung

technical drawing

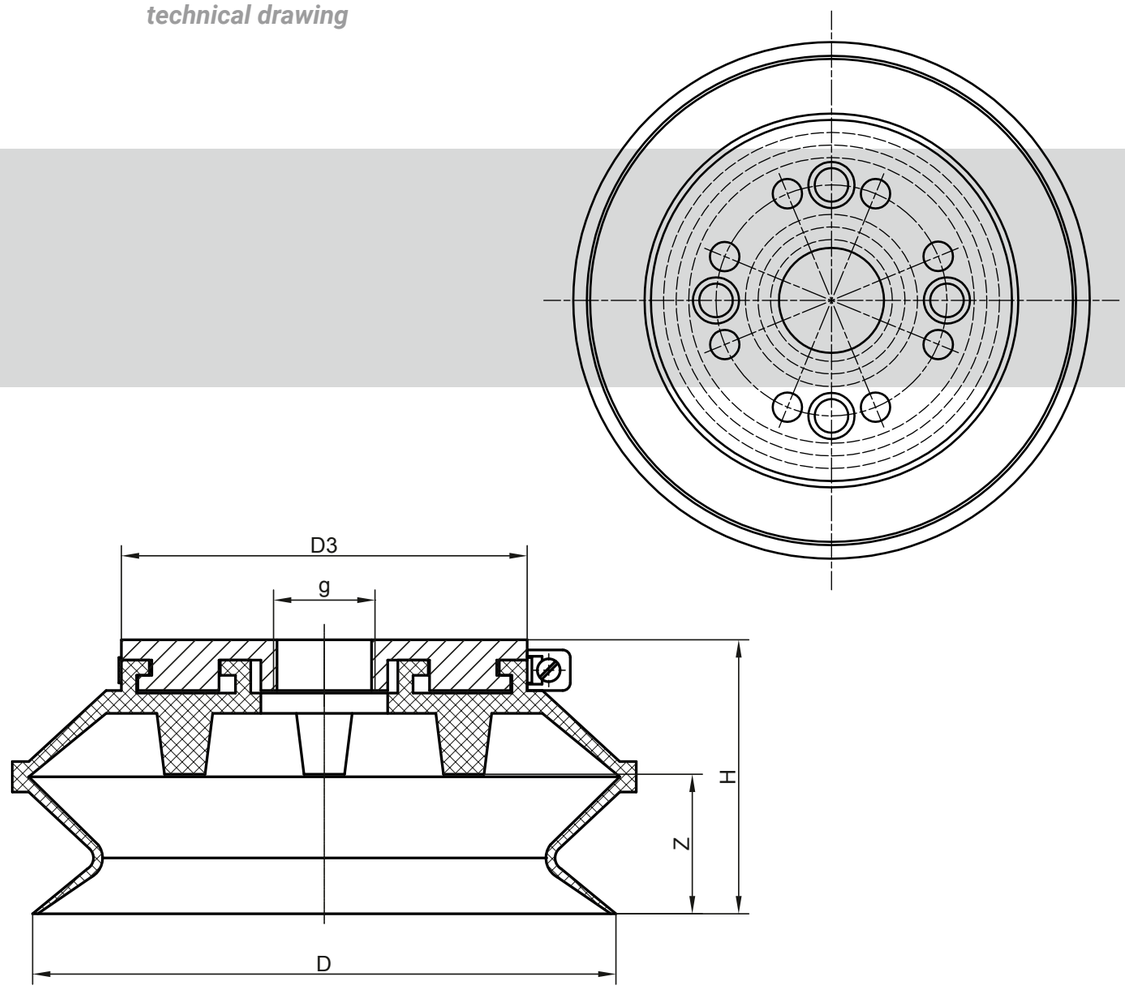

Technische Daten

technical data

Typ *Type*	D	D3	g	H	Z	Gewicht (kg) *weight (kg)*	Tragfähigkeit* (kg) / *carrying capacity* (kg)*	
							vertikal / *vertical*	horizontal
BBSC 75 P	82	58	1/4“	40	22,75	0,081	11,00	23,00
BBSC 110 P	115	80	1/2“	54	27,50	0,210	24,00	48,00
BBSC 150 P	158	110	1/2“	71	41,00	0,468	50,00	101,00

*) siehe Seite 14 / *see page 15*

Bestelldaten

order data

Typ *Type*	Material	Art.- #		
		Faltenbalgsauger *bellow suction cup*	Faltenbalgsaugerdichtung *bellow suction cup seal*	Spannband *clamping clip*
BBSC 75 P	NBR S	B000078	M004114	M004766
BBSC 75 P	NBR G	B000082	M004403	M004766
BBSC 110 P	NBR S	B000115	M004116	M004769
BBSC 150 P	NBR S	B000171	M004117	M004744
BBSC 150 P	SIR T	B000173	M004118	M004744

S = schwarz / *black*, G = grau / *grey*, T = transparent, W = weiß / *white*, R = rot / *red*, B = braun / *brown*, Y = hellgelb / *light yellow*

BBSC R

U.a. geeignet für Anlagen von: / *Among others compatible with systems from:*
Ligmatech, Holzma

GLAS/GLASS
HOLZ/WOOD
METALL/METAL
SONSTIGE/OTHER

Allgemeine Informationen

general information

- Faltenbalgsauger mit 1,5 Falten, mittellanger Dichtlippe und inneren Auflagestegen für glatte bis leicht strukturierte Oberflächen
- Durchmesser: 80 mm bis 250 mm
- austauschbare Dichtung (mit Spannband gesichert)
- Aluminiumgrundplatte
- Bohrbild nach Kundenwunsch lieferbar

- *bellow suction cup with 1.5 folds, medium-length sealing lip and inner support strips for smooth to lightly structured surfaces*
- *diameter: 80 mm to 250 mm*
- *replaceable seal (clamped with clamping clip)*
- *aluminium base plate*
- *drilling template available on customer request*

Technische Daten

technical data

Typ	D	D3	H	Z	Gewicht (kg) *weight (kg)*	Tragfähigkeit* (kg) / *carrying capacity* (kg)*	
						vertikal / *vertical*	horizontal
BBSC 80 R	80	48	39	23,5	0,088	11,00	23,00
BBSC 100 R	100	69	39	25,0	0,136	19,00	38,00
BBSC 150 R	150	92	51	30,0	0,431	47,00	94,00
BBSC 200 R	200	121	68	46,0	0,753	77,00	155,00
BBSC 250 R	250	180	70	39,0	1,868	132,00	265,00

*) siehe Seite 14 / *see page 15*

Technische Zeichnung

technical drawing

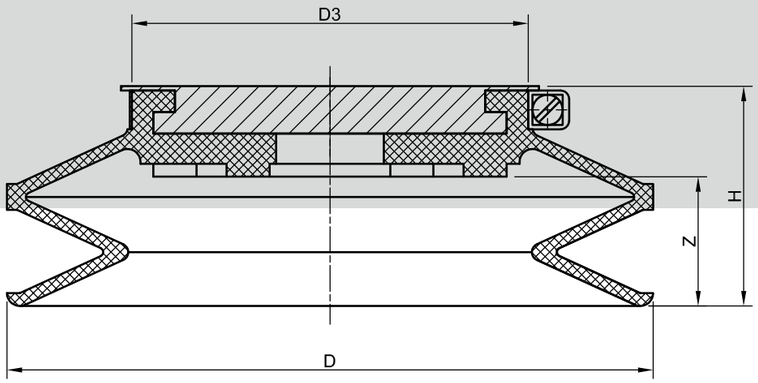

Bestelldaten

order data

Typ	Material	Art.- #		
		Faltenbalgsauger *bellow suction cup*	Faltenbalgsaugerdichtung *bellow suction cup seal*	Spannband *clamping clip*
BBSC 80 R	NBR S	B000083	M004383	M004768
BBSC 80 R	NBR G	B000085	M004385	M004768
BBSC 80 R	SIR T	B000091	M004386	M004768
BBSC 100 R	NBR S	B000092	M004387	M004767
BBSC 100 R	NBR G	B000096	M004389	M004767
BBSC 100 R	SIR T	B000102	M004390	M004767
BBSC 150 R	NBR S	B000123	M004284	M004760
BBSC 150 R	NBR G	B000132	M004199	M004760
BBSC 150 R	SIR T	B000136	M004198	M004760
BBSC 200 R	NBR S	B000174	M004272	M004743
BBSC 200 R	NBR G	B000177	M004169	M004743
BBSC 200 R	SIR T	B000183	M004201	M004743
BBSC 250 R	NBR S	F000099	M004282	M004742
BBSC 250 R	NBR G	B000201	M004152	M004742
BBSC 250 R	SIR T	B000216	M004351	M004742

S = schwarz / *black*, G = grau / *grey*, T = transparent, W = weiß / *white*, R = rot / *red*, B = braun / *brown*, Y = hellgelb / *light yellow*

BBSC 150 R

U.a. geeignet für Anlagen von: / *Among others compatible with systems from:*
Manibo, Adria Manipulatorji, Torgauer Maschinenbau, Glaston

3

GLAS/GLASS
HOLZ/WOOD
METALL/METAL
SONSTIGE/OTHER

Technische Zeichnung
technical drawing

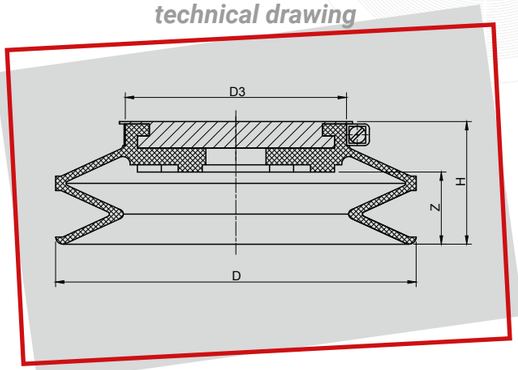

Allgemeine Informationen

general information

- Faltenbalgsauger mit 1,5 Falten, mittellanger Dichtlippe und inneren Auflagestegen für glatte bis leicht strukturierte Oberflächen
- Durchmesser: 150 mm
- austauschbare Dichtung (mit Spannband gesichert)
- Aluminiumgrundplatte
- Bohrbild nach Kundenwunsch lieferbar

- *bellow suction cup with 1.5 folds, medium-length sealing lip and inner support strips for smooth to lightly structured surfaces*
- *diameter: 150 mm*
- *replaceable seal (clamped with clamping clip)*
- *aluminium base plate*
- *drilling template available on customer request*

Technische + Bestelldaten
technical + order data

Typ *Type*	D	D3	H	Z	Gewicht (kg) *weight (kg)*	Tragfähigkeit* (kg) / *carrying capacity* (kg)*	
						vertikal / *vertical*	horizontal
BBSC 150 R	150	92	51	30,0	0,431	47,00	94,00

*) siehe Seite 14 / *see page 15*

Typ *Type*	Material	Art.- #		
		Faltenbalgsauger *bellow suction cup*	Faltenbalgsaugerdichtung *bellow suction cup seal*	Spannband *clamping clip*
BBSC 150 R	NBR S	B000123	M004284	M004760

S = schwarz / *black*, G = grau / *grey*, T = transparent, W = weiß / *white*, R = rot / *red*, B = braun / *brown*, Y = hellgelb / *light yellow*

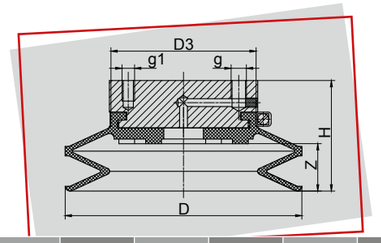

Typ *Type*	D	D3	g	g1	H	Z	Gewicht (kg) *weight (kg)*	Tragfähigkeit* (kg) / *carrying capacity* (kg)*	
								vertikal / *vertical*	horizontal
BBSC 150 R-SG	150	92	1/8"	4x M8	51	30	0,785	47,00	94,00

*) siehe Seite 14 / *see page 15*

Typ *Type*	Material	Art.- #			
		Faltenbalgsauger *bellow suction cup*	Faltenbalgsaugerdichtung *bellow suction cup seal*	Spannband *clamping clip*	Grundplatte *base plate*
BBSC 150 R-SG	NBR S	F000055	M004284	M004760	M003283

S = schwarz / *black*, G = grau / *grey*, T = transparent, W = weiß / *white*, R = rot / *red*, B = braun / *brown*, Y = hellgelb / *light yellow*

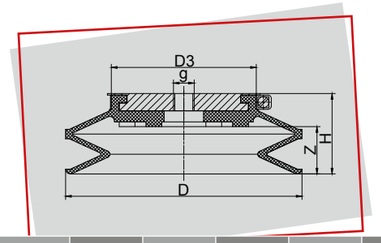

Typ *Type*	D	D3	g	g1	H	Z	Gewicht (kg) *weight (kg)*	Tragfähigkeit* (kg) / *carrying capacity* (kg)*	
								vertikal / *vertical*	horizontal
BBSC 150 R, G1/4"	150	92	1/4"	-	51	30	0,431	47,00	94,00

*) siehe Seite 14 / *see page 15*

Typ *Type*	Material	Art.- #			
		Faltenbalgsauger *bellow suction cup*	Faltenbalgsaugerdichtung *bellow suction cup seal*	Spannband *clamping clip*	Grundplatte *base plate*
BBSC 150 R, G1/4"	NBR S	F000051	M004284	M004760	B003059

S = schwarz / *black*, G = grau / *grey*, T = transparent, W = weiß / *white*, R = rot / *red*, B = braun / *brown*, Y = hellgelb / *light yellow*

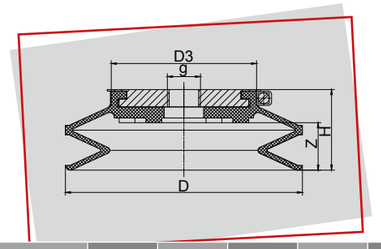

Typ *Type*	D	D3	g	g1	H	Z	Gewicht (kg) *weight (kg)*	Tragfähigkeit* (kg) / *carrying capacity* (kg)*	
								vertikal / *vertical*	horizontal
BBSC 150 R, 1/2"	150	92	1/2"	-	51	30	0,43	47,00	94,00

*) siehe Seite 14 / *see page 15*

Typ *Type*	Material	Art.- #			
		Faltenbalgsauger *bellow suction cup*	Faltenbalgsaugerdichtung *bellow suction cup seal*	Spannband *clamping clip*	Grundplatte *base plate*
BBSC 150 R, G1/2"	NBR S	F000054	M004284	M004760	B003062

S = schwarz / *black*, G = grau / *grey*, T = transparent, W = weiß / *white*, R = rot / *red*, B = braun / *brown*, Y = hellgelb / *light yellow*

Typ BBSC 165 R

U.a. geeignet für Anlagen von: / *Among others compatible with systems from:*
Olbricht

GLAS/GLASS
HOLZ/WOOD
METALL/METAL
SONSTIGE/OTHER

Allgemeine Informationen

general information

- spezieller Faltenbalgsauger mit 1,5 Falten, mittellanger Dichtlippe und inneren Auflagestegen für Applikationen in der Glasindustrie
- Durchmesser: 165 mm
- austauschbare Dichtung (mit Spannband gesichert)
- eloxierte Aluminiumgrundplatte

- *special bellow suction cup with 1.5 folds, medium-length sealing lip and inner support strip for applications in the glass industry*
- *diameter: 165 mm*
- *replaceable seal (clamped with clamping clip)*
- *anodised aluminium base plate*

Technische Zeichnung

technical drawing

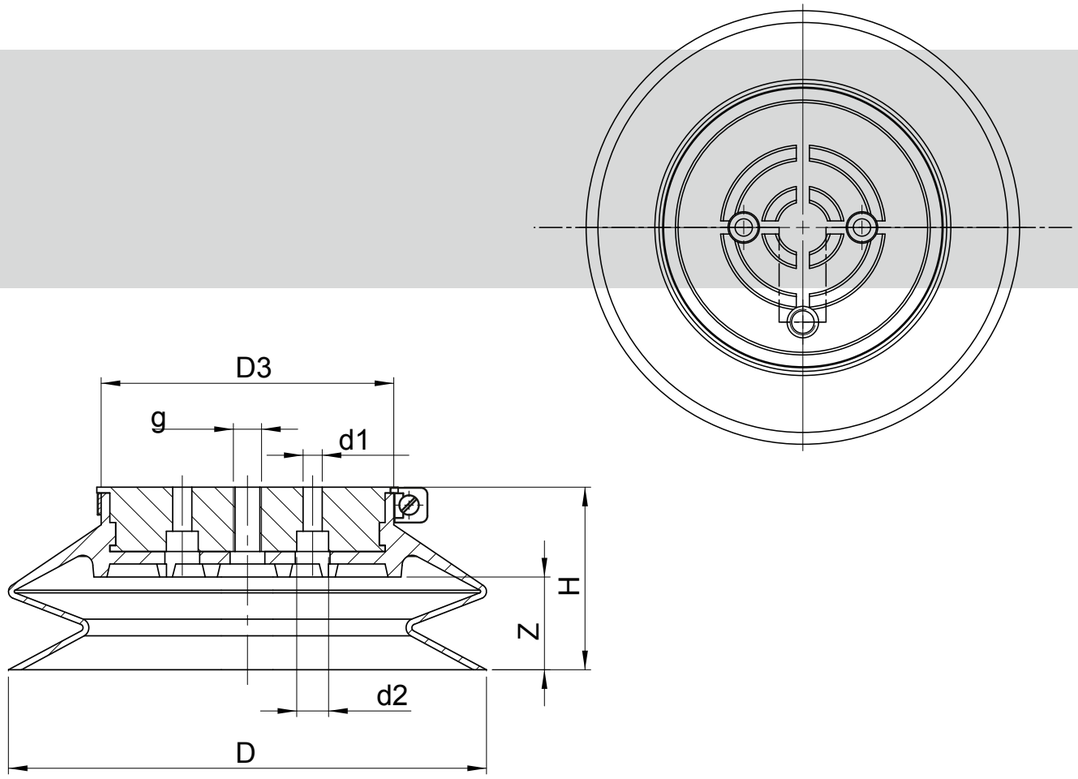

Technische Daten

technical data

Typ *Type*	D	D3	d1	d2	g	H	Z	Gewicht (kg) *weight (kg)*	Tragfähigkeit* (kg) / *carrying capacity* (kg)*	
									vertikal / *vertical*	horizontal
BBSC 165 R	165	101	2x 6,6	2 x 11	1/8"	63	32	0,518	57,00	115,00

*) siehe Seite 14 / *see page 15*

Bestelldaten

order data

Typ *Type*	Material	Art.- #		
		Faltenbalgsauger *bellow suction cup*	Faltenbalgsaugerdichtung *bellow suction cup seal*	Spannband *clamping clip*
BBSC 165 R	NBR S	B013551	B013552	M004761

S = schwarz / *black*, G = grau / *grey*, T = transparent, W = weiß / *white*, R = rot / *red*, B = braun / *brown*, Y = hellgelb / *light yellow*

BBSC 200 R

GLAS/GLASS

HOLZ/WOOD

METALL/METAL

SONSTIGE/OTHER

Technische Zeichnung
technical drawing

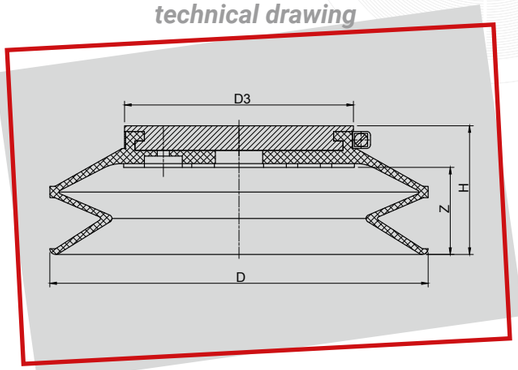

Allgemeine Informationen

general information

- Faltenbalgsauger mit 1,5 Falten, mittellanger Dichtlippe und inneren Auflagestegen für glatte bis leicht strukturierte Oberflächen
- Durchmesser: 200 mm
- austauschbare Dichtung (mit Spannband gesichert)
- Aluminiumgrundplatte
- Bohrbild nach Kundenwunsch lieferbar

- *bellow suction cup with 1.5 folds, medium-length sealing lip and inner support strips for smooth to lightly structured surfaces*
- *diameter: 200 mm*
- *replaceable seal (clamped with clamping clip)*
- *aluminium base plate*
- *drilling template available on customer request*

Technische + Bestelldaten
technical + order data

Typ *Type*	D	D3	H	Z	Gewicht (kg) *weight (kg)*	Tragfähigkeit* (kg) / *carrying capacity* (kg)*	
						vertikal / *vertical*	horizontal
BBSC 200 R	200	121	68	46,0	0,753	77,00	155,00

*) siehe Seite 14 / *see page 15*

Typ *Type*	Material	Art.- #		
		Faltenbalgsauger *bellow suction cup*	Faltenbalgsaugerdichtung *bellow suction cup seal*	Spannband *clamping clip*
BBSC 200 R	NBR S	B000174	M004272	M004743

S = schwarz / *black*, G = grau / *grey*, T = transparent, W = weiß / *white*, R = rot / *red*, B = braun / *brown*, Y = hellgelb / *light yellow*

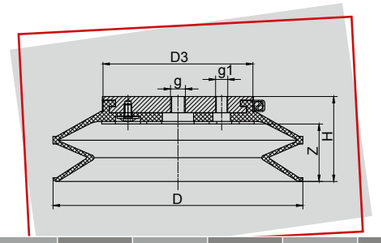

Typ *Type*	D	D3	g	g1	H	Z	Gewicht (kg) *weight (kg)*	Tragfähigkeit* (kg) / *carrying capacity* (kg)*	
								vertikal / *vertical*	horizontal
BBSC 200 R-MG	200	121	M12	1/8"	68	46	0,753	77,00	155,00

*) siehe Seite 14 / *see page 15*

Typ *Type*	Material	Art.- #			
		Faltenbalgsauger *bellow suction cup*	Faltenbalgsaugerdichtung *bellow suction cup seal*	Spannband *clamping clip*	Grundplatte *base plate*
BBSC 200 R-MG	NBR S	F000082	B004578	M004743	B002930

S = schwarz / *black*, G = grau / *grey*, T = transparent, W = weiß / *white*, R = rot / *red*, B = braun / *brown*, Y = hellgelb / *light yellow*

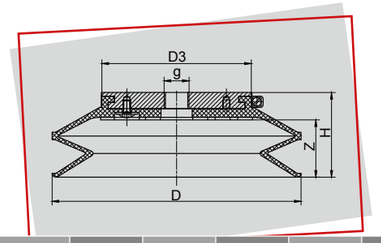

Typ *Type*	D	D3	g	g1	H	Z	Gewicht (kg) *weight (kg)*	Tragfähigkeit* (kg) / *carrying capacity* (kg)*	
								vertikal / *vertical*	horizontal
BBCS 200 R-TMB	200	121	M20	-	68	46	0,753	77,00	155,00

*) siehe Seite 14 / *see page 15*

Typ *Type*	Material	Art.- #			
		Faltenbalgsauger *bellow suction cup*	Faltenbalgsaugerdichtung *bellow suction cup seal*	Spannband *clamping clip*	Grundplatte *base plate*
BBSC 200 R-TMB	NBR S	F000081	M004272	M004743	B002925

S = schwarz / *black*, G = grau / *grey*, T = transparent, W = weiß / *white*, R = rot / *red*, B = braun / *brown*, Y = hellgelb / *light yellow*

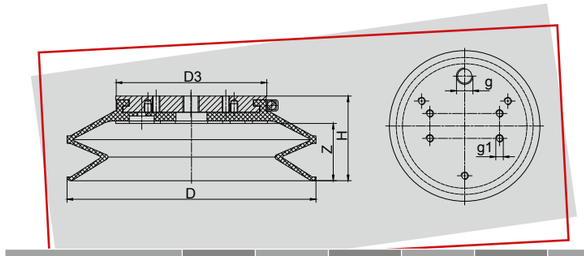

Typ *Type*	D	D3	g	g1	H	Z	Gewicht (kg) *weight (kg)*	Tragfähigkeit* (kg) / *carrying capacity* (kg)*	
								vertikal / *vertical*	horizontal
BBSC 200 R-HE	200	121	1/4"	M6	68	46	0,753	77,00	155,00

*) siehe Seite 14 / *see page 15*

Typ *Type*	Material	Art.- #			
		Faltenbalgsauger *bellow suction cup*	Faltenbalgsaugerdichtung *bellow suction cup seal*	Spannband *clamping clip*	Grundplatte *base plate*
BBSC 200 R-HE	NBR S	F000080	B004371	M004743	B002927

S = schwarz / *black*, G = grau / *grey*, T = transparent, W = weiß / *white*, R = rot / *red*, B = braun / *brown*, Y = hellgelb / *light yellow*

BBSC 250 R

U.a. geeignet für Anlagen von: / *Among others compatible with systems from:*
Hager

GLAS/GLASS
HOLZ/WOOD
METALL/METAL
SONSTIGE/OTHER

Technische Zeichnung
technical drawing

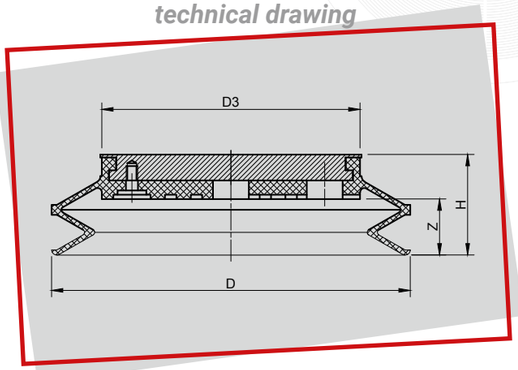

Allgemeine Informationen

general information

- Faltenbalgsauger mit 1,5 Falten, mittellanger Dichtlippe und inneren Auflagestegen für glatte bis leicht strukturierte Oberflächen
- Durchmesser: 250 mm
- austauschbare Dichtung (mit Spannband gesichert)
- Aluminiumgrundplatte
- Bohrbild nach Kundenwunsch lieferbar

- *bellow suction cup with 1.5 folds, medium-length sealing lip and inner support strips for smooth to lightly structured surfaces*
- *diameter: 250 mm*
- *replaceable seal (clamped with clamping clip)*
- *aluminium base plate*
- *drilling template available on customer request*

Technische + Bestelldaten
technical + order data

Typ *Type*	D	D3	H	Z	Gewicht (kg) *weight (kg)*	Tragfähigkeit* (kg) / *carrying capacity* (kg)*	
						vertikal / *vertical*	horizontal
BBSC 250 R	250	180	70	39,0	1,868	132,00	265,00

*) siehe Seite 14 / *see page 15*

Typ *Type*	Material	Art.- #		
		Faltenbalgsauger *bellow suction cup*	Faltenbalgsaugerdichtung *bellow suction cup seal*	Spannband *clamping clip*
BBSC 250 R	NBR S	F000099	M004282	M004742

S = schwarz / *black*, G = grau / *grey*, T = transparent, W = weiß / *white*, R = rot / *red*, B = braun / *brown*, Y = hellgelb / *light yellow*

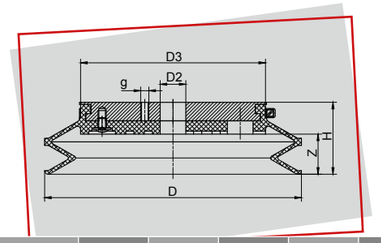

Typ *Type*	D	D3	g	g1	H	Z	Gewicht (kg) *weight (kg)*	Tragfähigkeit* (kg) / *carrying capacity* (kg)*	
								vertikal / *vertical*	horizontal
BBSC 250 R-HA	250	25	180	3x M8	70	39	1,868	132,00	265,00

*) siehe Seite 14 / *see page 15*

Typ *Type*	Material	Art.- #			
		Faltenbalgsauger *bellow suction cup*	Faltenbalgsaugerdichtung *bellow suction cup seal*	Spannband *clamping clip*	Grundplatte *base plate*
BBSC 250 R-HA	NBR S	F000100	M004282	M004742	B002843

S = schwarz / *black*, G = grau / *grey*, T = transparent, W = weiß / *white*, R = rot / *red*, B = braun / *brown*, Y = hellgelb / *light yellow*

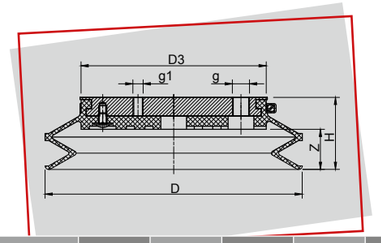

Typ *Type*	D	D3	g	g1	H	Z	Gewicht (kg) *weight (kg)*	Tragfähigkeit* (kg) / *carrying capacity* (kg)*	
								vertikal / *vertical*	horizontal
BBSC 250 R-HE	250	180	3/8"	3x M8	70	39	1,868	132,00	265,00

*) siehe Seite 14 / *see page 15*

Typ *Type*	Material	Art.- #			
		Faltenbalgsauger *bellow suction cup*	Faltenbalgsaugerdichtung *bellow suction cup seal*	Spannband *clamping clip*	Grundplatte *base plate*
BBSC 250 R-HE	NBR S	F000103	M004282	M004742	B002849

S = schwarz / *black*, G = grau / *grey*, T = transparent, W = weiß / *white*, R = rot / *red*, B = braun / *brown*, Y = hellgelb / *light yellow*

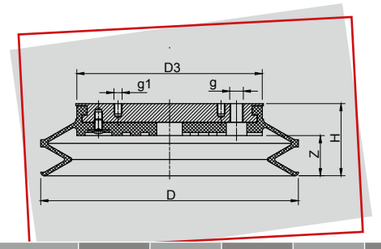

Typ *Type*	D	D3	g	g1	H	Z	Gewicht (kg) *weight (kg)*	Tragfähigkeit* (kg) / *carrying capacity* (kg)*	
								vertikal / *vertical*	horizontal
BBSC 250 R-TMB	250	180	1/4"	4x M8	70	39	1,868	132,00	265,00

*) siehe Seite 14 / *see page 15*

Typ *Type*	Material	Art.- #			
		Faltenbalgsauger *bellow suction cup*	Faltenbalgsaugerdichtung *bellow suction cup seal*	Spannband *clamping clip*	Grundplatte *base plate*
BBSC 250 R-TMB	NBR S	F000108	M004282	M004742	B002858

S = schwarz / *black*, G = grau / *grey*, T = transparent, W = weiß / *white*, R = rot / *red*, B = braun / *brown*, Y = hellgelb / *light yellow*

BBSC R-BA

U.a. geeignet für Anlagen von: / *Among others compatible with systems from:*
Bargstedt, Holzma

3

HOLZ/WOOD

Allgemeine Informationen

general information

- Faltenbalgsauger mit 1,5 Falten für den Einsatz in der Holz- und Möbelindustrie
- Durchmesser: 150 mm, 200 mm und 250 mm
- austauschbare Dichtung (mit Spannband gesichert)
- Aluminiumgrundplatte

- *bellow suction cup with 1.5 folds for use in the wood and furniture industry*
- *diameter: 150, 200 and 250 mm*
- *replaceable seal (clamped with clamping clip)*
- *aluminium base plate*

Technische + Bestelldaten

technical + order data

Typ *Type*	D	d	D3	g	H	Z	Gewicht (kg) *weight (kg)*	Tragfähigkeit* (kg) / *carrying capacity* (kg)*	
								vertikal / *vertical*	horizontal
BBSC 150 R-BA	150	25	92	2x M8	51	30	0,418	47,00	94,00
BBSC 200 R-BA	200	25	121	2x M8	68	46	0,809	77,00	155,00
BBSC 250 R-BA	250	25	235	2x M8	70	39	1,868	135,00	255,00
BBSC 250 R-BA	250	23	235	2x M10	70	39	1,868	135,00	255,00

*) siehe Seite 14 / *see page 15*

Typ *Type*	Material	Art.- #		
		Faltenbalgsauger *bellow suction cup*	Faltenbalgsaugerdichtung *bellow suction cup seal*	Spannband *clamping clip*
BBSC 150 R-BA	NBR G	F000059	M004199	M004760
BBSC 150 R-BA	SIR T	B000137	M004198	M004760
BBSC 200 R-BA	NBR G	B000180	M004169	M004743
BBSC 200 R-BA	SIR T	F000093	M004201	M004743
BBSC 250 R-BA, Ø 25 mm, 2x M8	NBR G	F000118	M004152	M004742
BBSC 250 R-BA, Ø 23 mm, 2x M10	NBR G	F000117	M004152	M004742
BBSC 250 R-BA, Ø 25 mm, 2x M8	SIR T	F000119	M004332	M004742
BBSC 250 R-BA, Ø 23 mm, 2x M10	SIR T	F000120	M004332	M004742

S = schwarz / *black*, G = grau / *grey*, T = transparent, W = weiß / *white*, R = rot / *red*, B = braun / *brown*, Y = hellgelb / *light yellow*

Technische Zeichnung

technical drawing

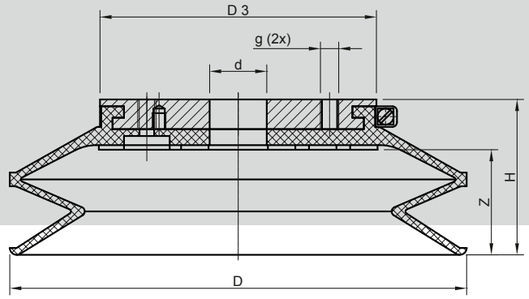

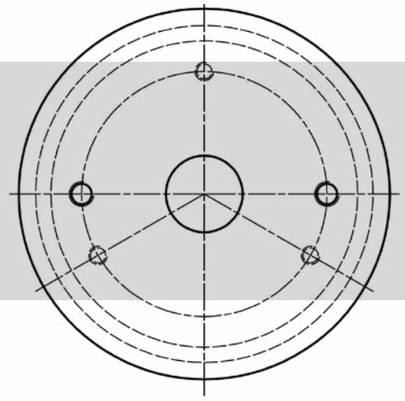

- Faltenbalgsauger Typ BBSC 150 R-BA
- Durchmesser: 150 mm
- Bohrbild: Ø 25 mm Mittelloch 2x M8 Innengewinde je 32,5 mm außermittig

- *bellow suction cup Type BBSC 150 R-BA*
- *diameter: 150 mm*
- *drilling template: Ø 25 mm central hole 2x M8 inner thread, each 32,5 mm off-center*

- Faltenbalgsauger Typ BBSC 200 R-BA
- Durchmesser: 200 mm
- Bohrbild: Ø 25 mm Mittelloch 2x M8 Innengewinde je 40 mm außermittig

- *bellow suction cup Type BBSC 200 R-BA*
- *diameter: 200 mm*
- *drilling template: Ø 25 mm central hole 2x M8 inner thread, each 40 mm off-center*

- Faltenbalgsauger Typ BBSC 250 R-BA
- Durchmesser: 250 mm
- Bohrbild: Ø 25 mm oder Ø 23 mm Mittelloch 2x M8 oder 2x M10 Innengewinde je 40 mm außermittig

- *bellow suction cup Type BBSC 250 R-BA*
- *diameter: 250 mm*
- *drilling template: Ø 25 mm or 23 mm central hole 2x M8 or 2x M10 inner thread, each 40 mm off-center Ø 25 mm central hole 2x M8 inner thread, each 32,5 mm off-center*

BBSC 200 R-BA spezial

U.a. geeignet für Anlagen von: / *Among others compatible with systems from:*
Bargstedt

HOLZ/WOOD

Allgemeine Informationen

general information

- Faltenbalgsauger mit 1,5 Falten für den Einsatz in der Holz- und Möbelindustrie
- Durchmesser: 200 mm
- austauschbare Dichtung (mit Spannband gesichert)
- Aluminiumgundplatte

- *bellow suction cup with 1.5 folds for use in the wood and furniture industry*
- *diameter: 200 mm*
- *replaceable seal (clamped with clamping clip)*
- *aluminium base plate*

Technische Daten

technical data

Typ *Type*	D	D1	g1	g2	H	Z	Tragfähigkeit* (kg) / *carrying capacity* (kg)*	
							vertikal / *vertical*	horizontal
BBSC 200 R-BA	200	146	2x M8	2xM6	68	46	77,00	155,00

*) siehe Seite 14 / *see page 15*

Technische Zeichnung

technical drawing

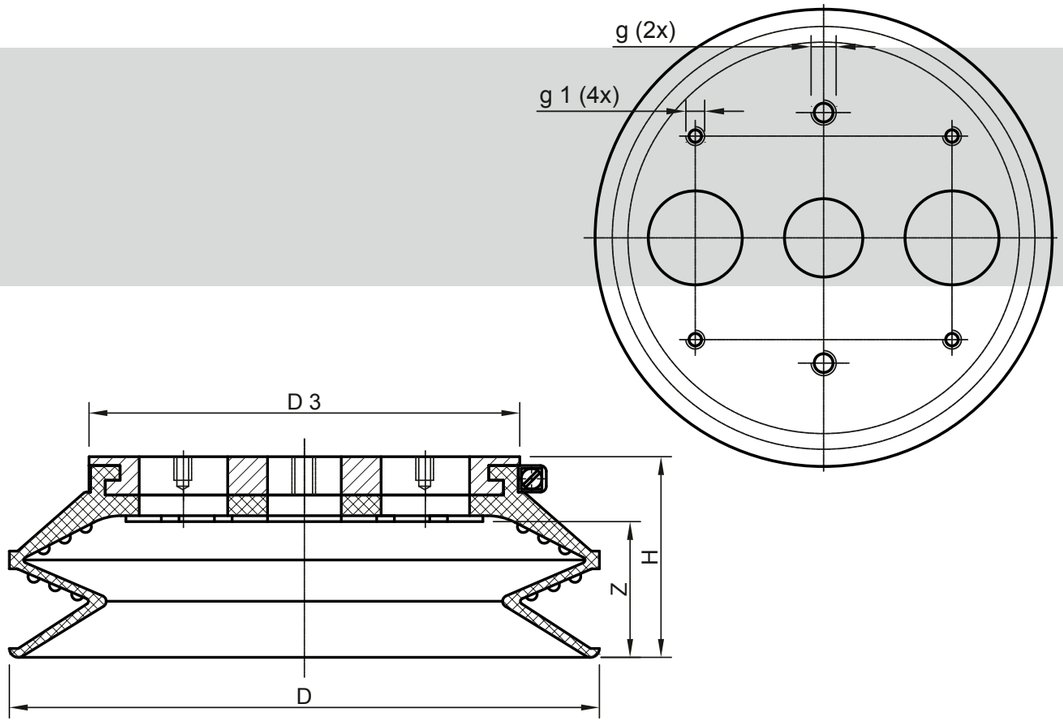

Bestelldaten

order data

Typ *Type*	Material	D4	D5	Gewicht (kg) *weight (kg)*	Art.- #		
					Faltenbalgsauger *bellow suction cup*	Faltenbalgsaugerdichtung *bellow suction cup seal*	Spannband *clamping clip*
BBSC 200 R-BA	NBR G	30	25	0,987	F000094	M004391	M004737
BBSC 200 R-BA	NBR G	25	25	0,995	F000095	M004391	M004737

S = schwarz / *black*, G = grau / *grey*, T = transparent, W = weiß / *white*, R = rot / *red*, B = braun / *brown*, Y = hellgelb / *light yellow*

Typ BBSCP 250 R-BA special

U.a. geeignet für Anlagen von: / *Among others compatible with systems from:*
Bargstedt

HOLZ/WOOD

Allgemeine Informationen

general information

- Faltenbalgsauger mit 1,5 Falten für den Einsatz in der Holz- und Möbelindustrie
- Durchmesser: 250 mm
- austauschbare Dichtung (mit Spannband gesichert)
- Aluminiumgundplatte

- *bellow suction cup with 1.5 folds for use in the wood and furniture industry*
- *diameter: 250 mm*
- *replaceable seal (clamped with clamping clip)*
- *aluminium base plate*

Technische Zeichnung

technical drawing

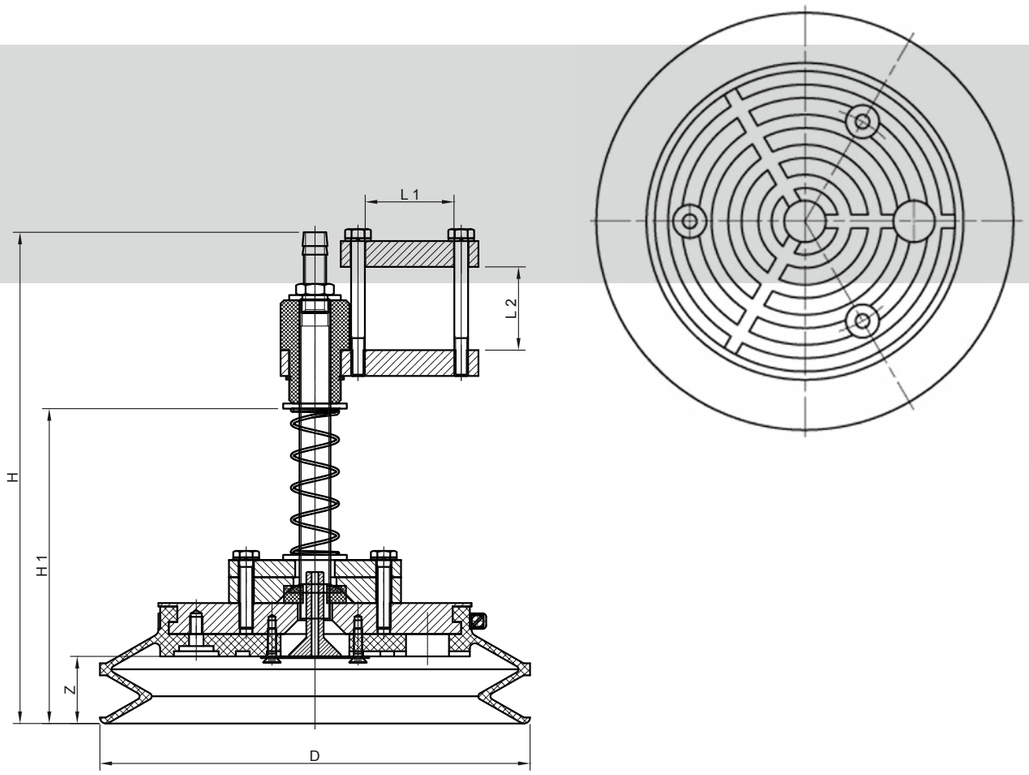

Technische Daten

technical data

Typ *Type*	D	B	B1	H	H1	Z	Gewicht (kg) *weight (kg)*	Tragfähigkeit* (kg) / *carrying capacity* (kg)*	
								vertikal / *vertical*	horizontal
BBSCP 250 R-BA	250	50	48	285,5	183	39	2,892	132,00	265,00

*) siehe Seite 14 / *see page 15*

Bestelldaten

order data

Typ *Type*	Material	Art.- #		
		Faltenbalgsauger *bellow suction cup*	Faltenbalgsaugerdichtung *bellow suction cup seal*	Spannband *clamping clip*
BBSCP 250 R-BA	NBR G	F000149	B004252	M004742

S = schwarz / *black*, G = grau / *grey*, T = transparent, W = weiß / *white*, R = rot / *red*, B = braun / *brown*, Y = hellgelb / *light yellow*

BBSCP 80 R, ST

U.a. geeignet für Anlagen von: / *Among others compatible with systems from:*
Hymmen

HOLZ/WOOD

Info *Note*

Diese Faltenbalgsauger sind in Kombination mit verschiedenen Aufhängebolzen erhältlich

These bellows suction cups are also available with other suspension bolts.

Allgemeine Informationen

general information

- Faltenbalgsauger mit 1,5 Falten für den Einsatz in der Holz- und Möbelindustrie
- Durchmesser: 80 mm
- austauschbare Dichtung (mit Spannband gesichert)
- Aluminiumgrundplatte

- *bellow suction cup with 1.5 folds for use in the wood and furniture industry*
- *diameter: 80 mm*
- *replaceable seal (clamped with clamping clip)*
- *aluminium base plate*

Technische Zeichnung

technical drawing

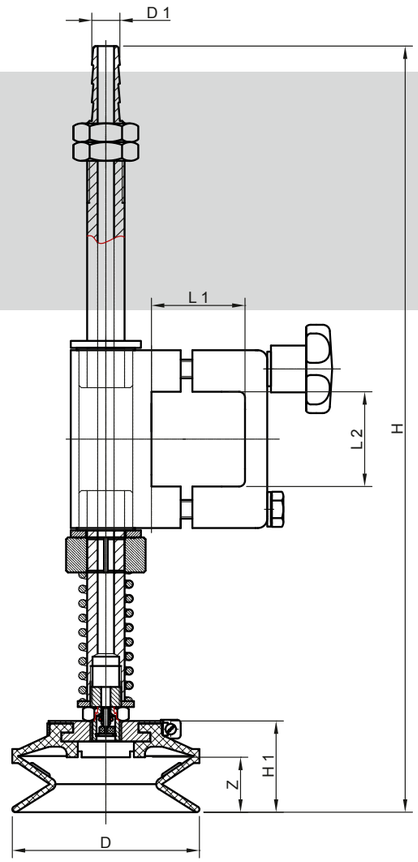

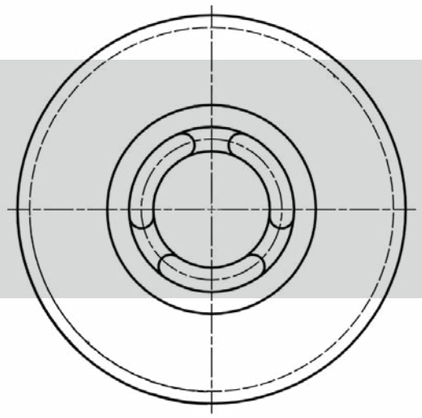

Technische Daten

technical data

Typ *Type*	D	D1	H	H1	Z	Gewicht (kg) *weight (kg)*	Tragfähigkeit* (kg) / *carrying capacity* (kg)*	
							vertikal / *vertical*	horizontal
BBSCP 80 R, ST	80	12	327,5	39	23,5	1,435	11,00	23,00

*) siehe Seite 14 / *see page 15*

Bestelldaten

order data

Typ *Type*	Material	Art.- #		
		Faltenbalgsauger *bellow suction cup*	Faltenbalgsaugerdichtung *bellow suction cup seal*	Spannband *clamping clip*
BBSCP 80 R, ST	NBR G	F000134	M004385	M004768

S = schwarz / *black*, G = grau / *grey*, T = transparent, W = weiß / *white*, R = rot / *red*, B = braun / *brown*, Y = hellgelb / *light yellow*

BSC SCP

U.a. geeignet für Anlagen von: / *Among others compatible with systems from:*
Homag

HOLZ/WOOD

SONSTIGE/OTHER

Bild von 53D, SCP noch machen

Allgemeine Informationen

general information

- Faltenbalgsauger mit 2,5 Falten für stark strukturierte Oberflächen
- Durchmesser: 53 mm und 89 mm
- eingeklebter Dichtring aus Spezial-Chloropren an der Unterseite des Faltenbalgsaugers
- Dichtung wird auf Anschlussnippel gesteckt und hält durch Eigenspannung oder Patenthalterung

- *bellow suction cup with 2.5 folds for heavily structured surfaces*
- *diameter: 55 and 89 mm*
- *bonded sealing ring from special chloroprene on the underside of the bellow suction cup*
- *seal is pulled over the connection nipple and held in place by internal stress or patent holding system*

Technische Zeichnung

technical drawing

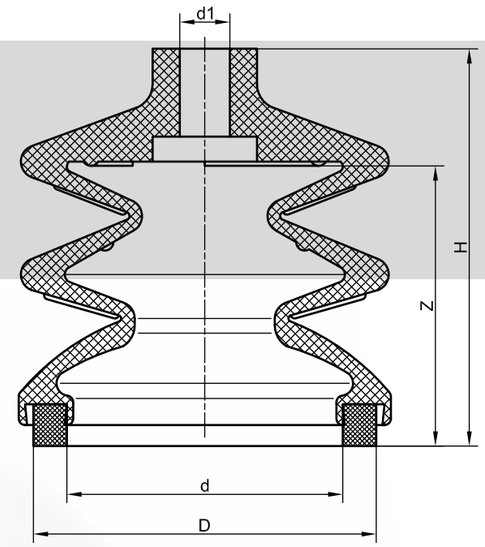

Technische Daten

technical data

Typ *Type*	D	d	d1	H	Z	Gewicht (kg) *weight (kg)*	Tragfähigkeit* (kg) / *carrying capacity* (kg)*	
							vertikal / *vertical*	horizontal
BSC 53 SCP	51,5	29	8	53,5	28	0,035	2,80	5,60
BSC 53 D, SCP	53	29	8	36	**	0.026	**	**
BSC 80 D, SCP	80	54	**	50	**	0.070	**	**
BSC 89 SCP	82,0	66	12	95,0	67	0,178	13,00	26,00

*) siehe Seite 14 / *see page 15* **) *auf Anfrage* / *on request*

Bestelldaten

order data

Typ *Type*	Material	Anschlussnippel Gruppe *connection nipple group*	Art.- #
BSC 53 SCP	NBR G	E4	B001322
BSC 53 D, SCP	NBR S	**	B016898
BSC 53 D, SCP	NBR G	**	B016670
BSC 80 D, SCP	NBR S	**	B016813
BSC 89 SCP	NBR S	E5	B001327

S = schwarz / *black*, G = grau / *grey*, T = transparent, W = weiß / *white*, R = rot / *red*, B = braun / *brown*, Y = hellgelb / *light yellow* **) *auf Anfrage* / *on request*

Typ BBSC 150 - 2,5

U.a. geeignet für Anlagen von: / *Among others compatible with systems from:*
Wemhoener, Sag, Kontra, Systraplan, Hova, Anthon

3

HOLZ/WOOD

Allgemeine Informationen

general information

- Faltenbalgsauger mit 2,5 Falten, mittellanger Dichtlippe und inneren Auflagestegen für glatte und leicht strukturierte Oberflächen
- Durchmesser: 150 mm
- austauschbare Dichtung (mit Spannband gesichert)
- Aluminiumgrundplatte
- Bohrbild nach Kundenwunsch lieferbar

- *bellow suction cup with 2.5 folds, medium-length sealing lip and inner support strips for smooth and lightly structured surfaces*
- *diameter: 150 mm*
- *replaceable seal (clamped with clamping clip)*
- *aluminium base plate*
- *drilling template available on customer request*

Technische Zeichnung

technical drawing

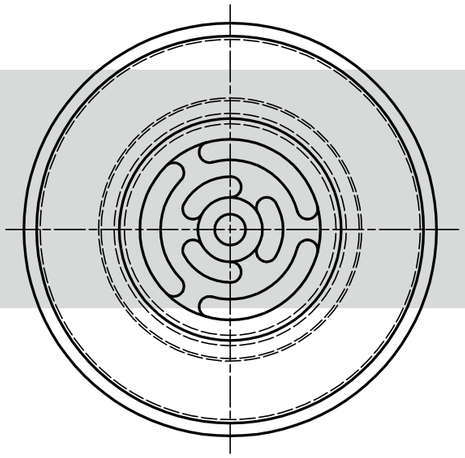

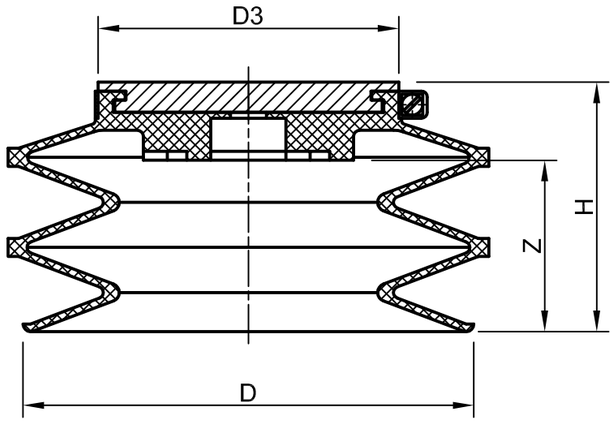

Technische Daten

technical data

Typ *Type*	D	D3	H	Z	Gewicht (kg) *weight (kg)*	Tragfähigkeit* (kg) / *carrying capacity* (kg)*	
						vertikal / *vertical*	horizontal
BBSC 150 - 2,5	150	100	83	52	0,58	43,00	87,00

*) siehe Seite 14 / *see page 15*

Bestelldaten

order data

Typ *Type*	Material	Art.- #		
		Faltenbalgsauger *bellow suction cup*	Faltenbalgsaugerdichtung *bellow suction cup seal*	Spannband *clamping clip*
BBSC 150 - 2,5	NBR G	B000142	M004196	M004761
BBSC 150 - 2,5	SIR T	B000149	M004197	M004761

S = schwarz / *black*, G = grau / *grey*, T = transparent, W = weiß / *white*, R = rot / *red*, B = braun / *brown*, Y = hellgelb / *light yellow*

Typ BBSC 350

GLAS/GLASS
HOLZ/WOOD
METALL/METAL
SONSTIGE/OTHER

Allgemeine Informationen

general information

- » flexibler, widerstandsfähiger Faltenbalgsauger mit 1,5 Falten, mittellanger Dichtlippe für glatte und leicht strukturierte Oberflächen
- » Durchmesser: 350 mm
- » Dichtung wird zwischen zwei Montageplatten verschraubt
- » Aluminiumgrundplatte
- » Bohrbild nach Kundenwunsch lieferbar

- » *flexible, more resilient bellow suction cup with 1.5 folds, medium-length sealing lip for smooth and lightly structured surfaces*
- » *diameter: 350 mm*
- » *seal is bolted between two mounting plates*
- » *aluminium base plate*
- » *drilling template available on customer request*

Technische Zeichnung

technical drawing

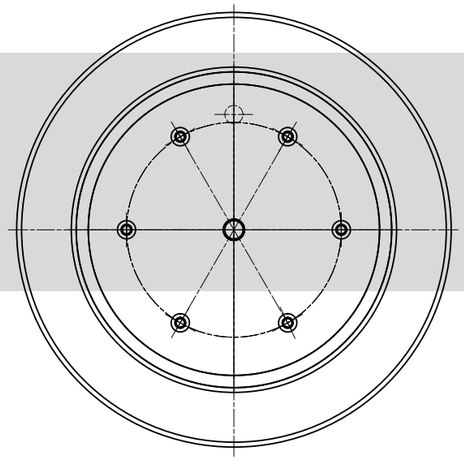

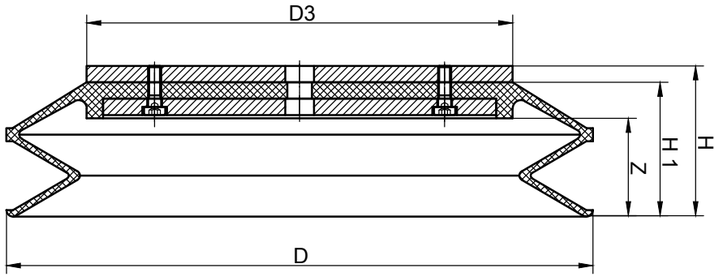

Technische Daten

technical data

Typ *Type*	D	D3	H	H1	Z	Gewicht (kg) *weight (kg)*	Tragfähigkeit* (kg) / *carrying capacity* (kg)*	
							vertikal / *vertical*	horizontal
BBSC 350	350	260	90	82	60	4,300	261,00	523,00

*) siehe Seite 14 / *see page 15*

Bestelldaten

order data

Typ *Type*	Material	Art.- #	
		Faltenbalgsauger *bellow suction cup*	Faltenbalgsaugerdichtung *bellow suction cup seal*
BBSC 350	NBR S	F000129	M004253

S = schwarz / *black*, G = grau / *grey*, T = transparent, W = weiß / *white*, R = rot / *red*, B = braun / *brown*, Y = hellgelb / *light yellow*

Typ BBSC 60 x 140

3

GLAS/GLASS

HOLZ/WOOD

METALL/METAL

SONSTIGE/OTHER

Allgemeine Informationen

general information

- » ovaler Faltenbalgsauger mit 1,5 Falten für glatte bis leicht strukturierte Oberflächen
- » austauschbare Dichtung (hält durch Eigenspannung auf der Grundplatte)
- » Aluminiumgrundplatte
- » Bohrbild nach Kundenwunsch lieferbar

- » *oval bellow suction cup with 1.5 folds for smooth to lightly structured surfaces*
- » *replaceable seal (held on the base plate by internal stress)*
- » *aluminium base plate*
- » *drilling template available on customer request*

Technische Zeichnung

technical drawing

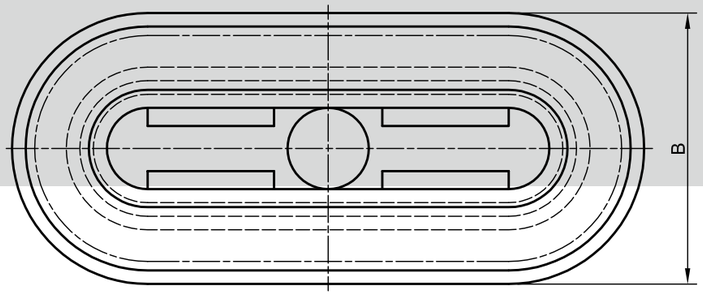

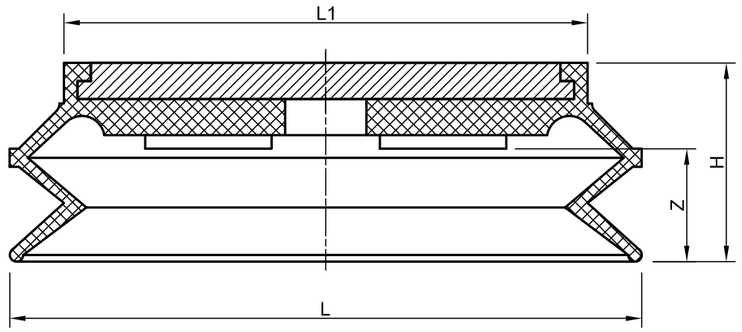

Technische Daten

technical data

Typ *Type*	B	H	L	L1	Z	Gewicht (kg) *weight (kg)*	Tragfähigkeit* (kg) / *carrying capacity* (kg)*	
							vertikal / *vertical*	horizontal
BBSC 60 x 140	60	44	140	116	25	0,16	13,00	27,00

*) siehe Seite 14 / *see page 15*

Bestelldaten

order data

Typ *Type*	Material	Art.- #	
		Faltenbalgsauger *bellow suction cup*	Faltenbalgsaugerdichtung *bellow suction cup seal*
BBSC 60 x 140	NBR S	B000073	M004265
BBSC 60 x 140	NBR G	B000074	M004396
BBSC 60 x 140	SIR T	B000077	M004397

S = schwarz / *black*, G = grau / *grey*, T = transparent, W = weiß / *white*, R = rot / *red*, B = braun / *brown*, Y = hellgelb / *light yellow*

Doppel-Spannblöcke
Double clamping blocks

4

Doppel-Spannblock Serien und Typen
Double clamping block series and types

BAV ..... BSB BAV Spannblöcke / Clamping blocks ..... ■ 314
BAV ..... BSP BAV Dichtungen / Seals ..... ■ 316
BE ..... BLSP 95 BE, vul. Spannplatte / Clamping plate ..... ■ 318
C ..... BSC C ..... ■ 320
FOR ..... BSP FOR, vul. Spannplatte / Clamping plate ..... ■ 322
BSPM ..... BSPM Saugplatte / Suction plate ..... ■■■■ 324
IMC ..... BSP IMC, Dichtungen / Seasl ..... ■ 326
IMC ..... BSP IMC, Auflageblock / Support block ..... ■ 328
IMC ..... BSP IMC, Spannblock / Clamping block ..... ■ 330
TM ..... BSP TM Dichtungen / Seals ..... ■ 332
Rechteckig ..... BSP 90x120 Dichtring / Sealing ring ..... ■ 334
Rechteckig ..... 150x150 Spannblock / Clamping block ..... ■■ 336

Geeignet für / suitable for
■ = Glas / glass
■ = Holz / wood
■ = Metall / metal
■ = Sonstige / other

BSB BAV Spannblöcke / Clamping blocks

U.a. geeignet für Anlagen von: / *Among others compatible with systems from:*

Bavelloni CNC, ...

GLAS/GLASS

BSB 36 x 100

Allgemeine Informationen

general information

- » Spannblock für glatte und leicht strukturierte Oberflächen
- » für den Einsatz in CNC Bohr-, Schleif- und Bearbeitungszentren der Holz- und Glasindustrie
- » zwei getrennte Saugkreise zum Befestigen auf BAZ-Arbeitsfläche und zum Halten der Werkstücke
- » auswechselbare Dichtung (hält durch Eigenspannung auf Spannblock)
- » **unterschiedliche Höhen und Ausführungen lieferbar. Bitte anfragen.**

- » *clamping block for smooth and lightly structured surfaces*
- » *for use in CNC drilling, grinding and machining centers of the wood and glass industry*
- » *two separate suction circuits for mounting on the BAZ work surface and for holding the workpieces*
- » *replaceable seal (held on the clamping block by internal stress)*
- » ***Available in various heights and configurations. Please inquire.***

Technische Daten

technical data

Typ *Type*	D	D1	L	B	H kalibriert *H calibrated*	Gewicht (kg) *weight (kg)*	Haltekraft* (kg) */ holding force* (kg)*	
							vertikal / *vertical*	horizontal
BSB 40 BAV	40	140	-	-	105	**	3,00	6,00
BSB 90 BAV Serie 1	90	90	-	-	125	**	18,00	6,00
BSB 90 BAV Serie 2	90	110	-	-	125	1,350	36,00	18,00
BSB 160 BAV Serie 1	160	160	-	-	125	**	53,00	106,00
BSB 160 BAV Serie 2	160	164	-	-	125	**	53,00	106,00
BSB 160 BAV Serie 3	160	149	-	-	125	**	53,00	106,00
BSB 255 BAV	255	240	-	-	125	5,890	122,00	249,00
BSB 36 x 100 BAV	-	140	100	36	125	0,750	14,00	7,00

*) siehe Seite 14 / *see page 15* **) *auf Anfrage* / *on reques*

Technische Zeichnung

technical drawing

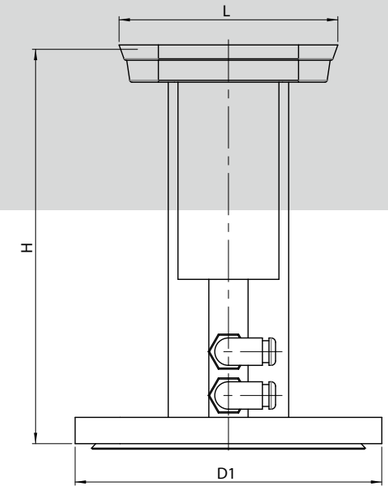

BSB 36 x 100

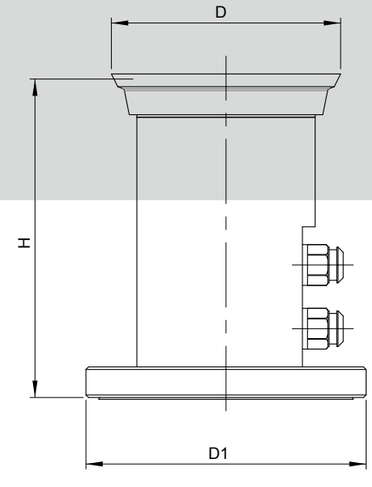

BSB 90 BAV

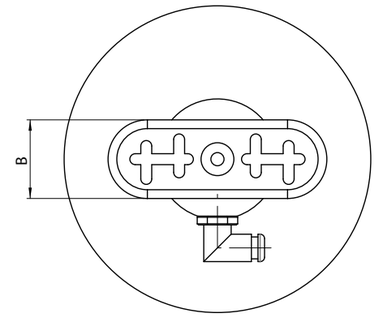

Bestelldaten

order data

Typ *Type*	Material	Art.- #		
		Spannblock *clamping block*	Ersatzdichtung oben *replacement seal on top*	Ersatzdichtung unten *replacement seal on the bottom*
BSB 40 BAV	NBR S	B001136	M004301	M005027
BSB 90 BAV Serie 1	NBR S	B001166	M004258	M004258
BSB 90 BAV Serie 2	NBR S	B001168	M004258	M004484
BSB 160 BAV Serie 1	NBR S	B001221	M004302	M004302
BSB 160 BAV Serie 2	NBR S	B001222	M004302	M004607
BSB 160 BAV Serie 3	NBR S	B001227	M004238	M006260
BSB 255 BAV	NBR S	B018491	M004349	M018790
BSB 36 x 100 BAV	NBR S	B009440	M004299	M005027

S = schwarz / *black*, G = grau / *grey*, T = transparent, W = weiß / *white*, R = rot / *red*, B = braun / *brown*, Y = hellgelb / *light yellow*

BSP BAV Dichtungen / Seals

U.a. geeignet für Anlagen von: / *Among others compatible with systems from:*

Bavelloni CNC, ...

GLAS/GLASS

Allgemeine Informationen

general information

- Serie besteht aus 5 verschiedenen Dichtungen
- passend für CNC Bohr- und Schleifmaschinen
- passende Spannblöcke lieferbar

- *series consists of 5 different seals*
- *suitable for CNC drilling and grinding machines*
- *appropriate clamping blocks available*

Technische Zeichnung

technical drawing

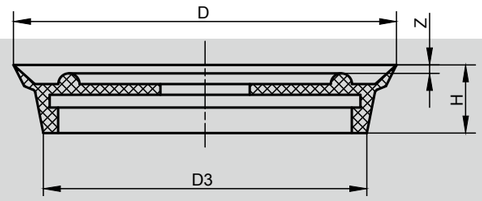

BSP 90 BAV Serie 1

BSP 90 BAV Series 1

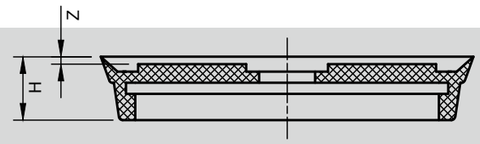

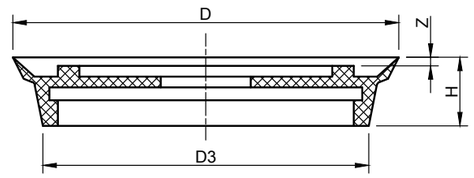

BSP 90 BAV Serie 2

BSP 90 BAV Series 2

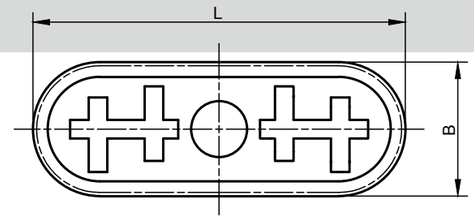

BSP 36x100 BAV

Technische Daten + Bestelldaten

technical data + order data

Typ *Type*	D	D3	Z	L	B	H	Gewicht (kg) *weight (kg)*	Haltekraft* (kg) / *holding force* (kg)*	
								vertikal / *vertical*	horizontal
BSP 40 BAV	42	37	2,5	-	-	14,0	0,008	3,00	7,00
BSP 90 BAV Serie 1	90	76	2,0	-	-	16,0	0,034	18,00	36,00
BSP 90 BAV Serie 2	90	87	7,6	-	-	16,0	0,034	18,00	36,00
BSP 160 BAV	165	134	4,5	-	-	28,0	0,153	59,00	119,00
BSP 255 BAV	255	212	5,7	-	-	37,2	0,500	138,00	276,00
BSP 36 x 100 BAV	-	-	2,0	100	36	17,0	0,024	7,00	14,00

*) siehe Seite 14 / *see page 15*

Typ *Type*	Material	Art.- #
BSP 40 BAV	NBR S	M004301
BSP 90 BAV Serie 1	NBR S	M004490
BSP 90 BAV Serie 2	NBR S	M004258
BSP 160 BAV	NBR S	M004302
BSP 255 BAV	NBR S	M004349
BSP 36 x 100 BAV	NBR S	M004299

S = schwarz / *black*, G = grau / *grey*, T = transparent, W = weiß / *white*, R = rot / *red*, B = braun / *brown*, Y = hellgelb / *light yellow*

Ersatzteile

spare parts

Typ *Type*	D	D1	H	Material	Art.- # Dichtring für Spannblock *Sealing ring for clamping block*
BSP 90 BAV	100	85	5	NBR S	M004484
BSP 160 BAV	154	140	5	NBR S	M004607

S = schwarz / *black*, G = grau / *grey*, T = transparent, W = weiß / *white*, R = rot / *red*, B = braun / *brown*, Y = hellgelb / *light yellow*

BLSP 95 BE, vul. Spannplatte / Clamping plate

U.a. geeignet für Anlagen von: / *Among others compatible with systems from:*

Benteler, ...

GLAS/GLASS

Allgemeine Informationen

general information

- Spannplatte für spezielle Schleifmaschinen in der Glasindustrie
- Durchmesser: 95 mm
- kurze Dichtlippe und durchgehende Gummiauflage
- Dichtung mit einvulkanisiertem Aluminiumring

- *clamping plate for special grinding machines in the glass industry*
- *Diameter: 95 mm*
- *short sealing lip and solid rubber support*
- *seal with a vulcanized aluminium ring*

Technische Zeichnung

technical drawing

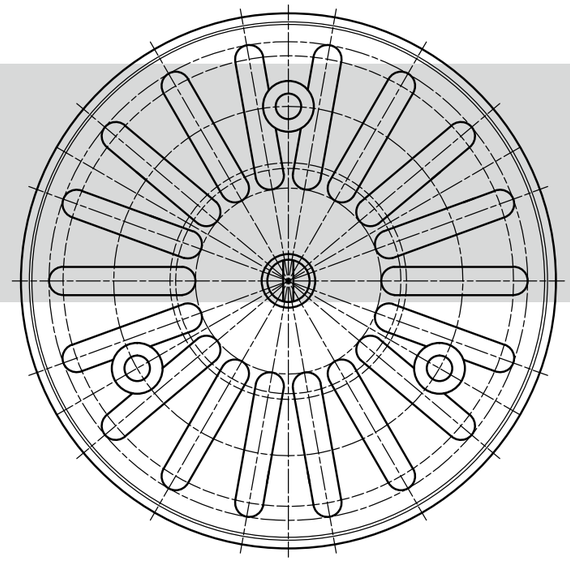

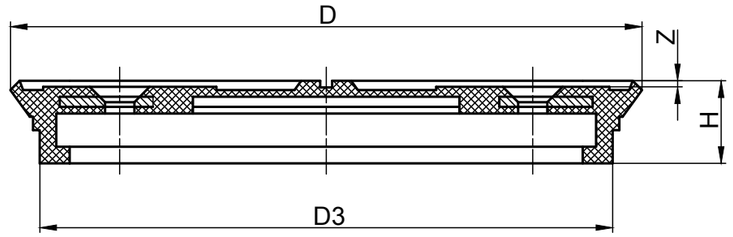

Technische Daten

technical data

Typ *Type*	D	D3	H	Z	Gewicht (kg) *weight (kg)*	Haltekraft* (kg) */ holding force* (kg)*	
						vertikal */ vertical*	horizontal
BLSP 95 BE	95	86	12,4	0,5	0,045	18,00	37,00

*) siehe Seite 14 / *see page 15*

Bestelldaten

order data

Typ *Type*	Material	Art.- #
BLSP 95 BE	NBR S	M004430

S = schwarz / *black*, G = grau / *grey*, T = transparent, W = weiß / *white*, R = rot / *red*, B = braun / *brown*, Y = hellgelb / *light yellow*

BSC C

U.a. geeignet für Anlagen von: / *Among others compatible with systems from:*

Intermac CNC, Bimatech, Bottero CNC, ...

GLAS/GLASS

Auflageblock
support block

Allgemeine Informationen

general information

- Serie C besteht aus 5 verschiedenen Dichtungen
- Mittelloch
- Noppengummiauflage
- für CNC Bearbeitungszentren der Glas- und Holzindustrie
- passende Spannblöcke lieferbar

- *series C consists of 5 different seals*
- *central hole*
- *burled rubber support*
- *for CNC machining centres of glass and wood industry*
- *appropriate clamping blocks available*

Technische Zeichnung

technical drawing

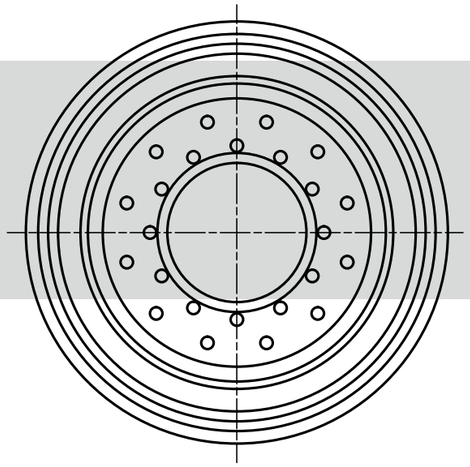

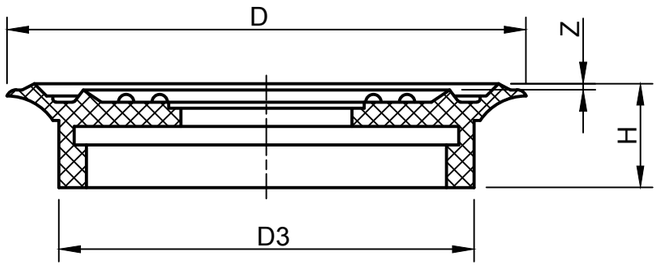

Technische Daten

technical data

Typ *Type*	D	D3	H	Z	Gewicht (kg) *weight (kg)*	Haltekraft* (kg) */ holding force* (kg)*	
						vertikal */ vertical*	horizontal
BSC 65 C	65	50	16	1	0,018	7,00	14,00
BSC 85 C	85	68	17	1	0,037	14,00	28,00
BSC 114 C	114	96	17	1	0,044	24,00	49,00
BSC 160 C	160	130	22	2	0,125	52,00	105,00

*) siehe Seite 14 / *see page 15*

Bestelldaten

order data

Typ *Type*	Material	Art.- #
BSC 65 C	NBR S	M004121
BSC 85 C	NBR S	M004123
BSC 114 C	NBR S	M004134
BSC 114 C (3 Loch */ hole*)	NBR S	B004245
BSC 160 C (4 Loch */ hole*)	NBR S	M004238
Auflageblock Serie C Ø 22 x 9,4 *support block Series C Ø 22 x 9,4*	-	M004457

S = schwarz */ black*, G = grau */ grey*, T = transparent, W = weiß */ white*, R = rot */ red*, B = braun */ brown*, Y = hellgelb */ light yellow*

BSP FOR, vul. Spannplatte / Clamping plate

U.a. geeignet für Anlagen von: / *Among others compatible with systems from:*

Forvet, Biesse, ...

GLAS/GLASS

Allgemeine Informationen

general information

- Spannplatte für spezielle CNC Bohr-, und Schleifmaschinen in der Glasindustrie
- Dichtung auf Aluminiumgrundplatte aufvulkanisiert

- *clamping plate for special CNC drilling and grinding machines in the glass industry*
- *vulcanized seal on aluminium base plate*

Technische Zeichnung

technical drawing

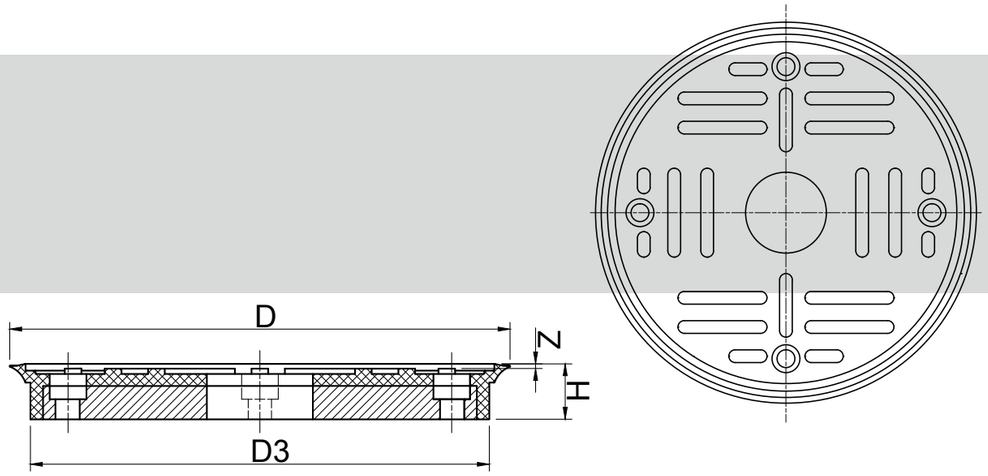

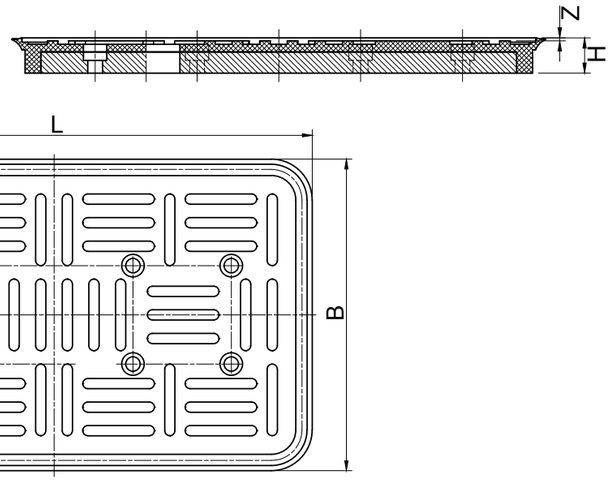

Technische Daten

technical data

Typ *Type*	D	D3	L	B	H	Z	Gewicht (kg) *weight (kg)*	Haltekraft* (kg) */ holding force* (kg)*	
								vertikal */ vertical*	horizontal
BSP 150 FOR	150	137	-	-	16,6	1,4	0,400	47,00	94,00
BSP 100 x 250 FOR	-	-	252	108			0.609	**	**
BSP 140 x 240 FOR	-	-	252	152	16,5	1,4	0,900	102,00	205,00

*) siehe Seite 14 / *see page 15* **) *auf Anfrage / on reques*

Bestelldaten

order data

Typ *Type*	Material	Art.- #
BSP 150 FOR	NBR S	M004414
BSP 100 x 250 FOR	NBR S	M015969
BSP 140 x 240 FOR	NBR S	M004415

S = schwarz / *black*, G = grau / *grey*, T = transparent, W = weiß / *white*, R = rot / *red*, B = braun / *brown*, Y = hellgelb / *light yellow*

BSPM Saugplatte / Suction plate

4

GLAS/GLASS
HOLZ/WOOD
METALL/METAL
SONSTIGE/OTHER

Allgemeine Informationen

general information

- Saugplatte für raue und strukturierte Oberflächen
- zur Montage an Spannblöcken
- umlaufendende, feinporige weiche Dichtlippe
- rutschhemmender und elastischer Oberflächenbelag
- verschleißarm
- einsetzbar an allen gängigen Vakuum-Spannblöcken
- leicht austauschbar
- Aluminiumgrundplatte

- *Suction plate for rough and textured surfaces*
- *for mounting on vacuum clamping blocks*
- *circumferential fine-pore soft sealing lip*
- *non-slip and elastic surface coating*
- *low-wear design*
- *compatible with all common vacuum clamping blocks*
- *easy to replace*
- *aluminium base plate*

Technische Zeichnung

technical drawing

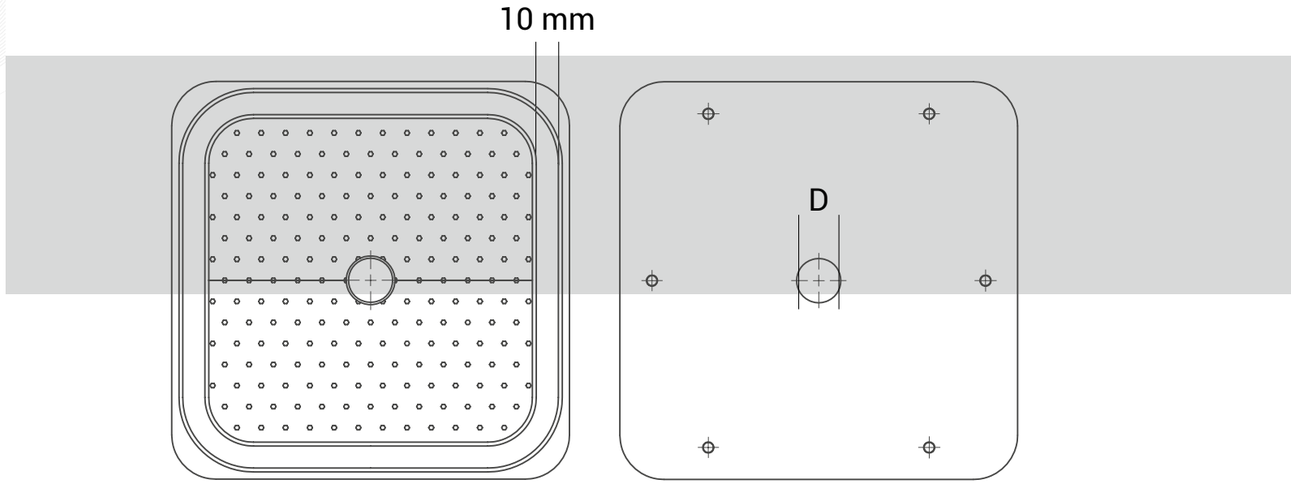

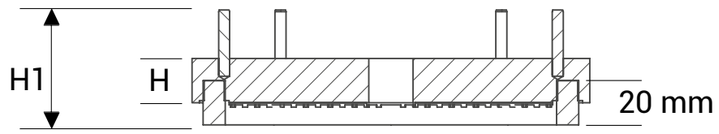

Info *Note*

Weitere Saugplatten-Größen und -Formen auf Anfrage

Additional suction plate sizes and shapes available on request

Technische Daten

technical data

Typ *Type*	D	D3	L	B	H	H1	Gewicht (kg) *weight (kg)*	Haltekraft* (kg) */ holding force* (kg)*	
								vertikal */ vertical*	horizontal
BSPM 110 x 165	20	5x30	165	110	20	52	0,852	**	**
BSPM 150 x 200	20	5x30	200	150	20	52	1,469	**	**
BSPM 180 x 180	20	5x30	180	180	20	52	1,596	**	**

*) siehe Seite 14 / *see page 15* **) *auf Anfrage / on request*

Bestelldaten

order data

Typ *Type*	Material Innenbelag / Interior trim material	Material Dichtung / Seal	Art.- #
BSPM 110 x 165	Webbaum NR weiß *Webbaum NR white*	Schwammgummi feinporig, orange *Fine-pored sponge rubber , orange*	B018594
BSPM 150 x 200	Webbaum NR weiß *Webbaum NR white*	Schwammgummi feinporig, orange *Fine-pored sponge rubber , orange*	B018539
BSPM 180 x 180	Webbaum NR weiß *Webbaum NR white*	Schwammgummi feinporig, orange *Fine-pored sponge rubber , orange*	B018694

S = schwarz / *black*, G = grau / *grey*, T = transparent, W = weiß / *white*, R = rot / *red*, B = braun / *brown*, Y = hellgelb / *light yellow*

BSP IMC, Dichtungen / Seals

U.a. geeignet für Anlagen von: / *Among others compatible with systems from:*

Intermac, ...

GLAS/GLASS

Allgemeine Informationen

general information

- Serie besteht aus drei verschiedenen Dichtringen
- passend für Spannblöcke auf CNC Bohr- und Schleifzentren
- passende Auflageblöcke siehe S. 328

- *series consists of three different seals*
- *suitable for clamping blocks in CNC drilling and grinding centres*
- *appropriate support blocks see page 328*

Technische Zeichnung

technical drawing

BSP 68 - 160 IMC

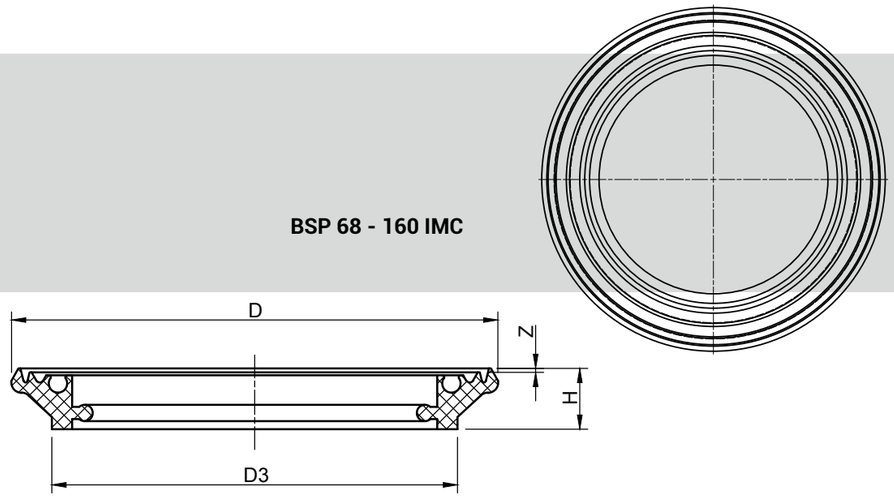

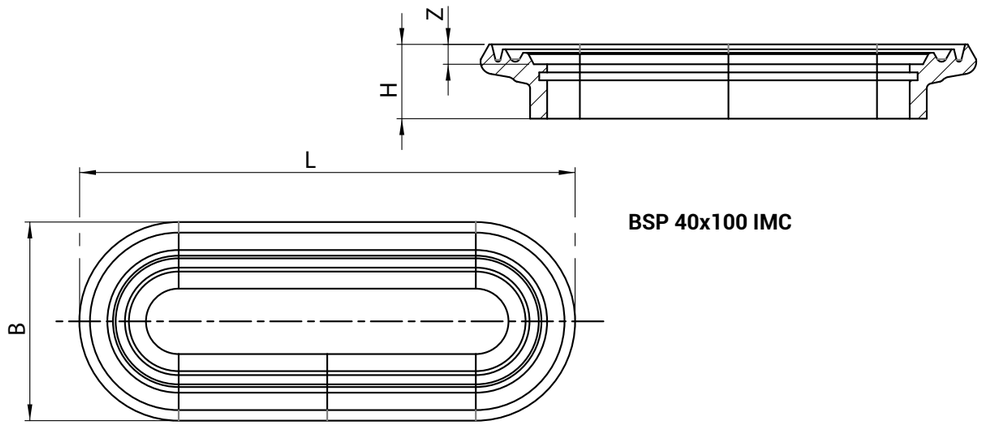

BSP 40x100 IMC

Technische Daten

technical data

Typ *Type*	L	B	D	D3	H	Z	Gewicht (kg) *weight (kg)*	Haltekraft* (kg) */ holding force* (kg)*	
								vertikal */ vertical*	horizontal
BSP 68 IMC	-	-	68	48	15	1	0,023	7,00	14,00
BSP 90 IMC	-	-	90	70	15	1	0,032	15,00	30,00
BSP 120 IMC	-	-	120	100	15	1	0,048	29,00	58,00
BSP 160 IMC	-	-	160	140	15	1	0,067	54,00	108,00
BSP 40 x 100 IMC	100	40	-	-	15	1	0,018	10,00	20,00

*) siehe Seite 14 / *see page 15*

Bestelldaten

order data

Typ *Type*	Material	Art.- #
BSP 68 IMC	NBR S	M004694
BSP 90 IMC	NBR S	M004492
BSP 120 IMC	NBR S	M004493
BSP 160 IMC	NBR S	M004494
BSP 40 x 100 IMC	NBR S	M014063

S = schwarz / *black*, G = grau / *grey*, T = transparent, W = weiß / *white*, R = rot / *red*, B = braun / *brown*, Y = hellgelb / *light yellow*

BSP IMC, Auflageblock / Support block

U.a. geeignet für Anlagen von: / *Among others compatible with systems from:*

Intermac, ...

GLAS/GLASS

Allgemeine Informationen

general information

- rutschhemmende Gummi-Aluminium-Verbundplatte
- drei Montagelöcher für Innensechskantschrauben mit Ø 5,5 mm
- Vakuumanschluss Ø 10 mm
- passende Dichtringe siehe S. 326

- *anti-slip rubber aluminium composite panel*
- *three mounting holes for hexagon socket screws with ø 5.5 mm*
- *vacuum connection Ø 10 mm*
- *appropriate sealing rings see page 326*

Technische Zeichnung

technical drawing

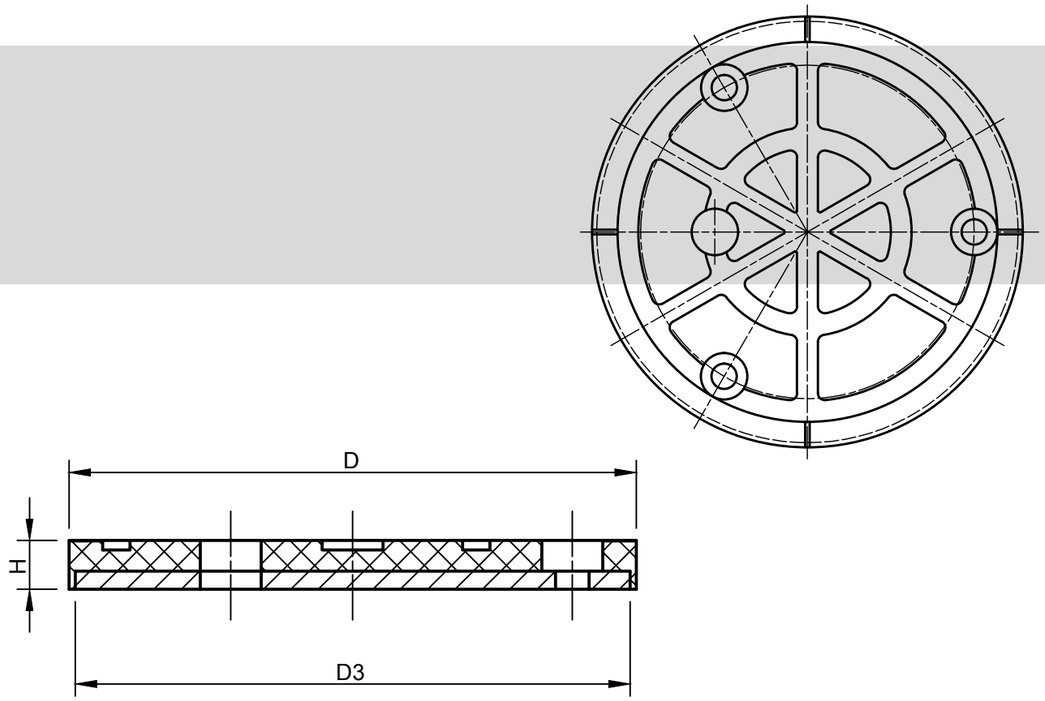

Technische Daten

technical data

Typ *Type*	D	D3	H	Gewicht (kg) *weight (kg)*
BSP 90 IMC (63 x 8)	63	61	8	0,040
BSP 120 IMC (93 x 8)	93	91	8	0,091
BSP 160 IMC (135 x 8)	135	130	8	0,192

Bestelldaten

order data

Typ *Type*	Material	Art.- #
BSP 90 IMC (63 x 8)	NBR S	M004526
BSP 120 IMC (93 x 8)	NBR S	M004527
BSP 160 IMC (135 x 8)	NBR S	M004528

S = schwarz / *black*, G = grau / *grey*, T = transparent, W = weiß / *white*, R = rot / *red*, B = braun / *brown*, Y = hellgelb / *light yellow*

BSP IMC-ET, Spannblock / Clamping block

U.a. geeignet für Anlagen von: / *Among others compatible with systems from:*

Intermac, ...

GLAS/GLASS

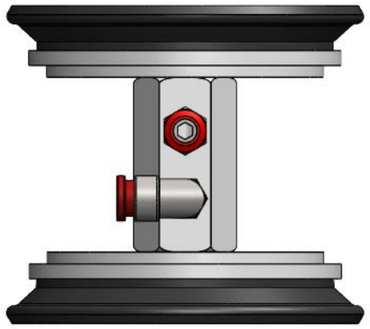

Allgemeine Informationen

general information

- Doppelspannblock für glatte und leicht strukturierte Oberflächen
- drei Montagelöcher für Innensechskantschrauben mit Ø 5,5 mm
- doppelter Vakuumanschluss Ø G 1/8 "
- auswechselbare Dichtung
- **unterschiedliche Höhen und Ausführungen lieferbar. Bitte anfragen.**

- *double clamping block for smooth and lightly structured surfaces*
- *three mounting holes for hexagon socket screws with ø 5.5 mm*
- *double vacuum connection Ø G 1/8 "*
- *replaceable seal*
- ***Available in various heights and configurations. Please inquire.***

Technische Zeichnung

technical drawing

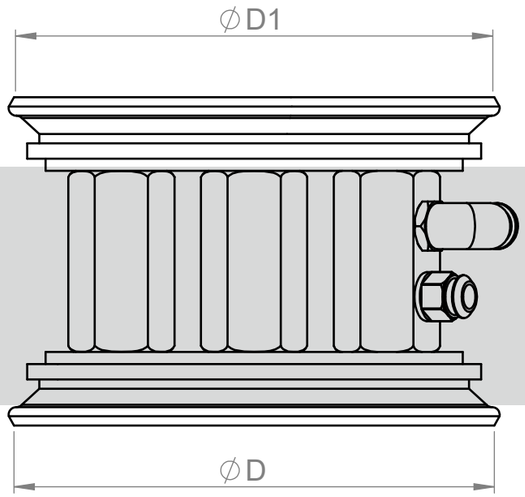

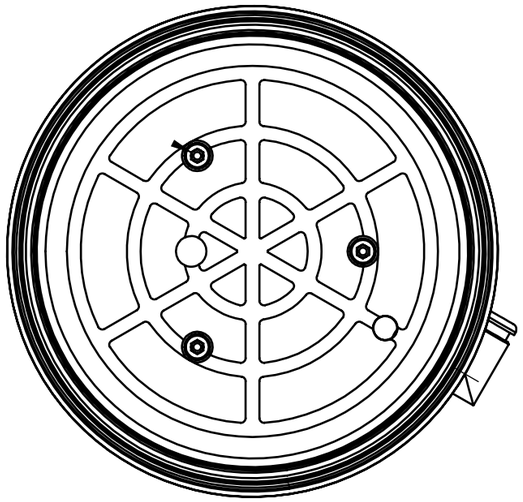

Technische Daten

technical data

Typ *Type*	D	D3	H	Gewicht (kg) *weight (kg)*
BSB 90 IMC-ET	90	90	105	0.470
BSB 120 IMC-ET	120	120	105	0.871
BSB 160 IMC-ET	160	160	105	1.939

Bestelldaten

order data

Typ *Type*	Material	Art.- #
BSB 90 IMC-ET	NBR S	B013716
BSB 120 IMC-ET	NBR S	B015695
BSB 160 IMC-ET	NBR S	B013548

S = schwarz / *black*, G = grau / *grey*, T = transparent, W = weiß / *white*, R = rot / *red*, B = braun / *brown*, Y = hellgelb / *light yellow*

BSP TM Dichtungen / Seals

U.a. geeignet für Anlagen von: / *Among others compatible with systems from:*

Tecnometal CNC CMS, ...

GLAS/GLASS

Allgemeine Informationen

general information

- » Serie besteht aus 4 verschiedenen Dichtungen
- » Mittelloch
- » mittellange Dichtlippe
- » passend für CNC Bohr- und Schleifzentren

- » *series consists of 4 different seals*
- » *central hole*
- » *medium-length sealing lip*
- » *suitable for CNC drilling and grinding centres*

Technische Zeichnung

technical drawing

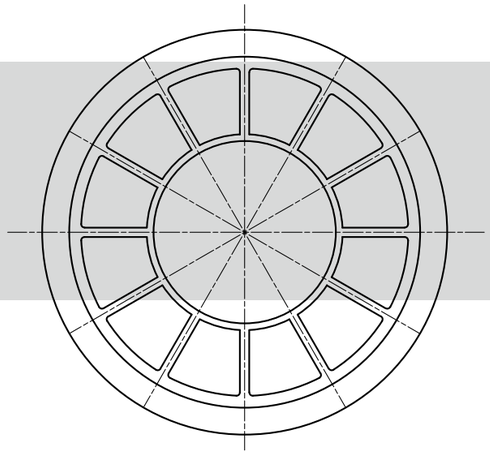

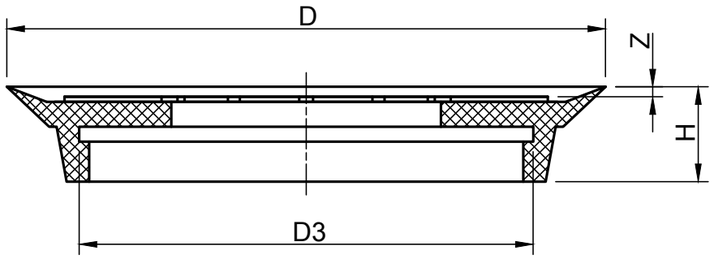

Technische Daten

technical data

Typ *Type*	D	D3	H	Z	Gewicht (kg) *weight (kg)*	Haltekraft* (kg) */ holding force* (kg)*	
						vertikal */ vertical*	horizontal
BSP 66 TM	66	45	19	3	0,028	8,00	17,00
BSP 86 TM	86	64	19	3	0,047	15,00	30,00
BSP 120 TM	120	92	19	3	0,065	29,00	58,00
BSP 160 TM	162	131	19	3	0,146	54,00	108,00

*) siehe Seite 14 / *see page 15*

Bestelldaten

order data

Typ *Type*	Material	Art.- #
BSP 66 TM	NBR S	M004504
BSP 86 TM	NBR S	M004505
BSP 120 TM	NBR S	M004506
BSP 160 TM	NBR S	M004507

S = schwarz / *black*, G = grau / *grey*, T = transparent, W = weiß / *white*, R = rot / *red*, B = braun / *brown*, Y = hellgelb / *light yellow*

BSP 90 x 120 Dichtring / Sealing ring

U.a. geeignet für Anlagen von: / *Among others compatible with systems from:*

Biesse Rover CNC, ...

HOLZ/WOOD

Allgemeine Informationen

general information

- Dichtring für diverse Bearbeitungszentren in der Holzindustrie
- Abmaße: 90 x 120 mm
- kurze Dichtlippe
- auswechselbare Dichtung (hält durch Eigenspannung auf Spannblock)

- *sealing ring for various applications in the wood industry*
- *dimensions: 90 x 120 mm*
- *short sealing lip*
- *replaceable seal (held on the clamping block by internal stress)*

Technische Zeichnung

technical drawing

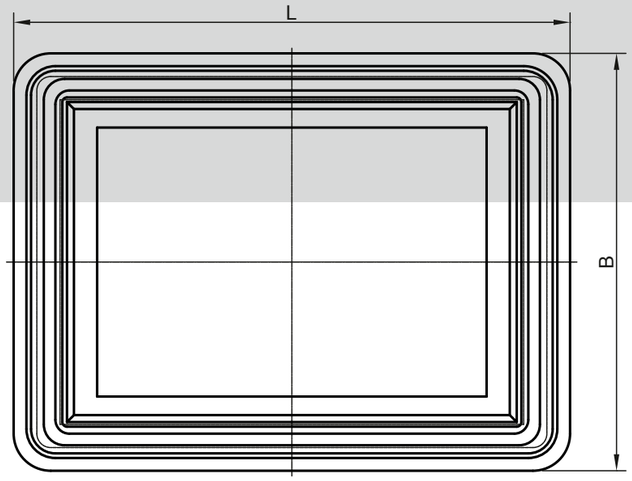

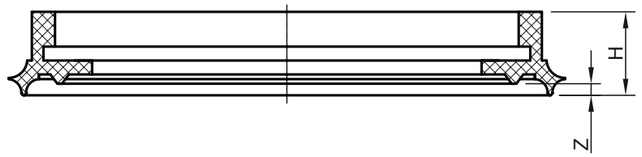

Technische Daten

technical data

Typ *Type*	L	L1	L2	B	R	H	Z	Gewicht (kg) *weight (kg)*	Haltekraft* (kg) */ holding force* (kg)*	
									vertikal */ vertical*	horizontal
BSP 90 x 120	120	110	100	90	8	18	2,5	0,047	25,00	51,00

*) siehe Seite 14 / *see page 15*

Bestelldaten

order data

Typ *Type*	Material	Art.- #
BSP 90 x 120	NBR G	M004495

S = schwarz / *black*, G = grau / *grey*, T = transparent, W = weiß / *white*, R = rot / *red*, B = braun / *brown*, Y = hellgelb / *light yellow*

BSB 150 x 150 Spannblock / Clamping block

4

GLAS/GLASS

HOLZ/WOOD

Allgemeine Informationen

general information

- Spannblock für glatte und leicht strukturierte Oberflächen
- für den Einsatz in CNC Bohr-, Schleif- und Bearbeitungszentren der Holz- und Glasindustrie
- zwei getrennte Saugkreise zum Befestigen auf BAZ-Arbeitsfläche und zum Halten der Werkstücke
- auswechselbare Dichtung (hält durch Eigenspannung auf Spannblock)
- **unterschiedliche Höhen und Ausführungen lieferbar. Bitte anfragen.**

- *clamping block for smooth and lightly structured surfaces*
- *for use in CNC drilling, grinding and machining centers of the wood and glass industry*
- *two separate suction circuits for mounting on the BAZ work surface and for holding the workpieces*
- *replaceable seal (held on the clamping block by internal stress)*
- ***Available in various heights and configurations. Please inquire.***

Technische Zeichnung

technical drawing

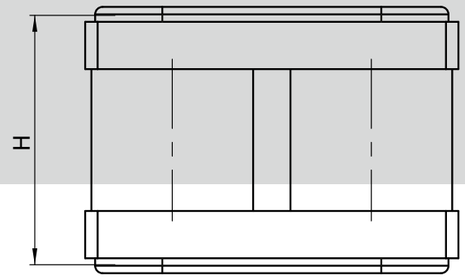

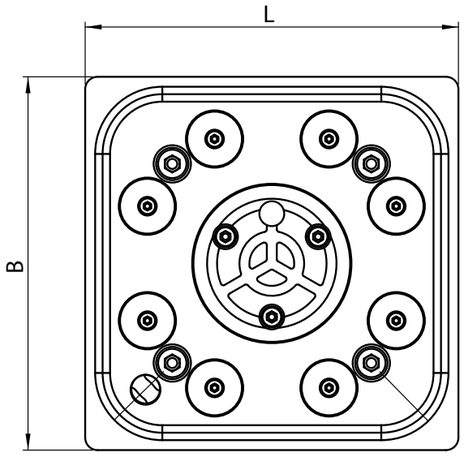

Technische Daten

technical data

Typ *Type*	L	B	H kalibriert *H calibrated*	Gewicht (kg) *weight (kg)*	Haltekraft* (kg) */ holding force* (kg)*	
					vertikal / *vertical*	horizontal
BSB 150 x 150	150	150	100,2		110,00	55,00

*) siehe Seite 14 / *see page 15*

Bestelldaten

order data

Typ *Type*	Material	Art.- #		
		Spannblock *clamping block*	Ersatzdichtung oben *replacement seal on top*	Ersatzdichtung unten *replacement seal on the bottom*
BSB 150 x 150	NBR S	B012307	M007408	M007408

S = schwarz / *black*, G = grau / *grey*, T = transparent, W = weiß / *white*, R = rot / *red*, B = braun / *brown*, Y = hellgelb / *light yellow*

Flächengreifer
Area gripper

eT-Gripper

5

Informationen und Anwendungsbeispiele
Product Information and Use Cases

INFO ..... Einsatzgebiete, Aufbau / Applications & Design 340
INFO ..... Konstruktion, Werkstoffe & Wartung / Construction, Materials & Maintenance..... 342
PIC..... Anwendungsbeisiele / Use cses..... 344

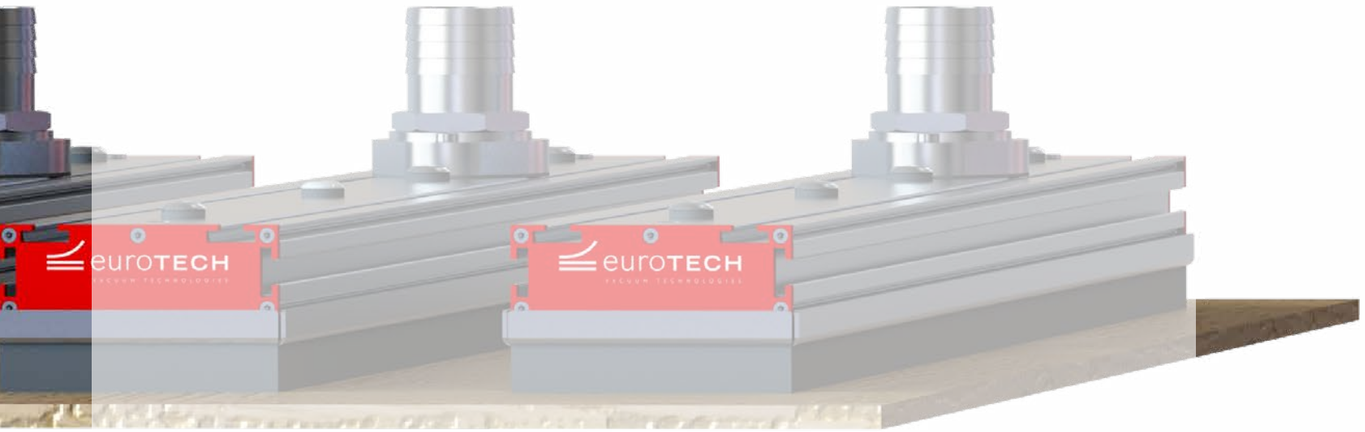

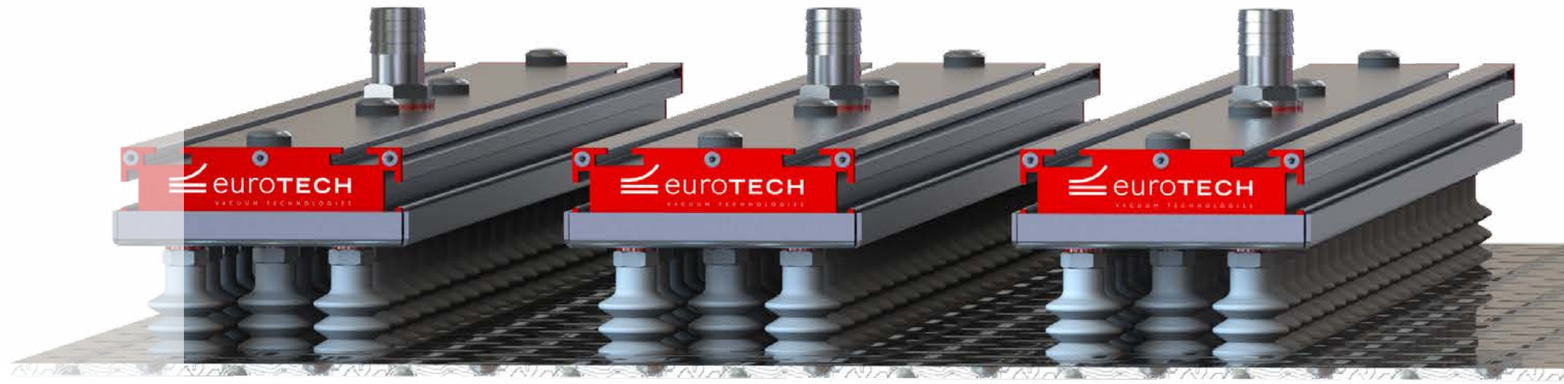

Produktinformationen
Product informations

Allgemeine Informationen

- Geeignete Oberflächen und Materialien:
  - glatt
  - sägerau
  - uneben
  - wellig
  - mit Rissen
  - mit Astlöchern
  - Schnitt- und Konstruktionsholz
  - Hobel-, Leim- und Plattenware
  - Paletten und Kistenteile
  - Platten aus Metall, Keramik, Kunststoff oder Stein
- service- und wartungsfreundlicher Aufbau
- für den Einsatz in Sägewerken und in der Holz- und Möbelindustrie besonders geeignet
- kompakte Bauweise und geringes Gesamtgewicht ermöglichen Einsatz mit Industrierobotern und Portalen
- ausgefeilte Ventiltechnik ermöglicht vielfältigen Einsatz an verschiedensten Dimensionen und Materialien
- gefertigt aus Aluminiumstranggussprofil
- in verschiedenen Größen lieferbar

general information

- *Suitable surfaces and materials:*
  - *Smooth*
  - *Rough-sawn*
  - *Uneven*
  - *Corrugated*
  - *Cracked*
  - *With knotholes*
  - *Sawn and structural timber*
  - *Planed, glued and panel materials*
  - *Pallets and crate components*
  - *Sheets made of metal, ceramic, plastic or stone*
- *Service- and maintenance-friendly design*
- *Particularly suitable for use in sawmills and in the timber and furniture industry*
- *Compact design and low overall weight enable use with industrial robots and gantry systems / portals*
- *Sophisticated valve technology allows versatile use with a wide range of dimensions and materials*
- *Manufactured from extruded aluminium profiles*
- *Available in various sizes*

Technische Darstellung
technical illustration

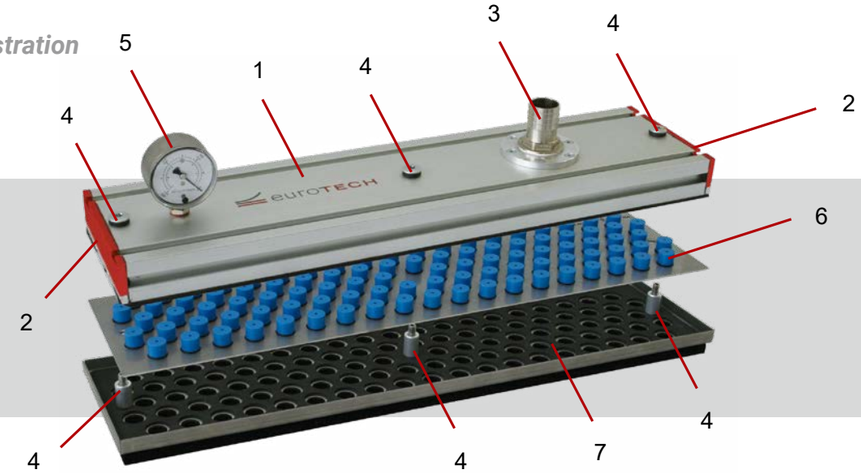

1. Materialsparendes Leichtmetallprofil mit zwei oberen Nuten und jeweils einer seitlichen Nut
   Material-efficient lightweight metal profile with two upper slots and one lateral slot on each side
2. Endkappen
   End caps
3. Schlauchnippel (Anzahl kann variieren)
   Hose connectors for the vacuum hose (quantity may vary)
4. Schraubsystem zum Öffnen und Schließen des Flächengreifers (Anzahl kann variieren)
   Screw system for opening and closing the surface gripper (quantity may vary)
5. Vakuummeter (optional)
   Vacuum gauge (optional)
6. Ventilblech
   Valve carrier plate
7. Abdeckblech mit Saugmatte (unten) und Gummimatte (oben)
   Cover plate with suction mat (bottom) and rubber mat (top)

Ventile
Valves

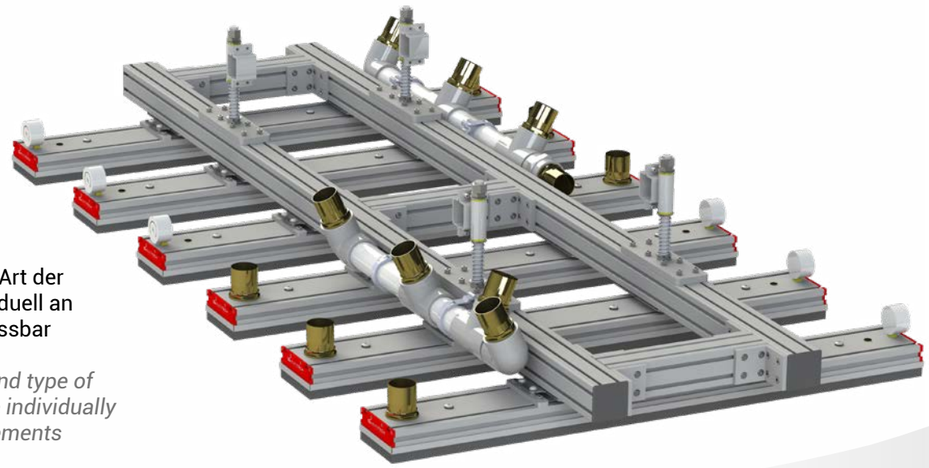

Größe der Saugrahmen und Art der Vakuumkomponenten individuell an Kundenanforderungen anpassbar

Size of the suction frames and type of vacuum components can be individually adapted to customer requirements

Produktinformationen
Product informations

5

Es wird unterschieden zwischen:

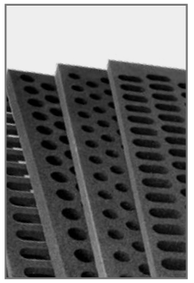

Saugmatte

... wenn,
die zu hebenden Lasten **stark strukturiert, sägerau** oder **porös** sind

Saugerteppich

... wenn,
die zu hebenden Lasten **nicht strukturiert, dünn** oder **instabil** sind

HOLZ/WOOD

METALL/METAL

SONSTIGE/OTHER

eT-Gripper Saugmatten-Material

- eT-Gripper werden meist mit Zellkautschuk aus EPDM mit halbgeschlossenen Zellen ausgestattet
- eT Saugmatten mit selbstklebender Folie zum schnellen Austausch bei Verschleiß
- Materialstärken von 10 - 30 mm und kundenspezifische Lochbilder bieten für jeden Einsatzfall die richtige Lösung

eT-Gripper suction mat material

- *eT-Gripper are usually equipped with cellular rubber made of EPDM with half-closed cells*
- *eT suction mats with adhesive foil for easy replacement in case of wearout*
- *material thicknesses from 10–30 mm and customer-specific hole patterns guarantee the right solution for any application*

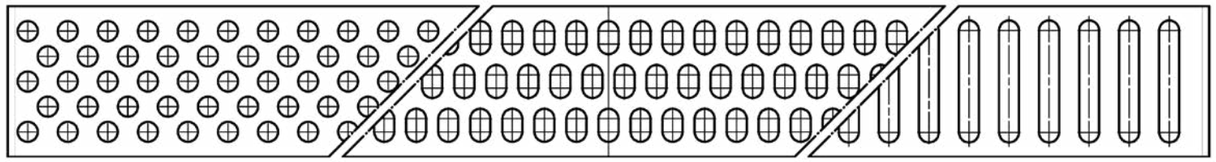

Für jede Anwendung das passende Profil
The right profile for every application

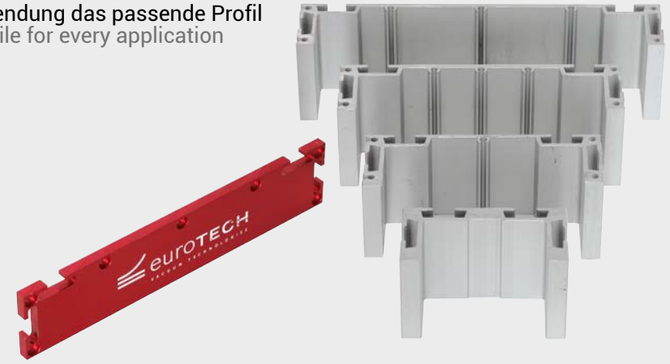

Für jede Anwendung die passende Aufhängung (Abbildungen sind nur Beispiele, viele weitere möglich)
The right suspension system for every application (images are only examples, many more are possible)

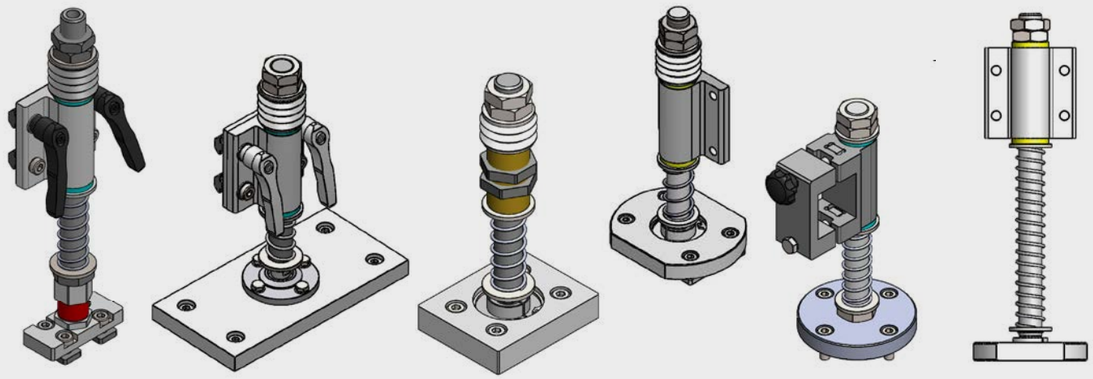

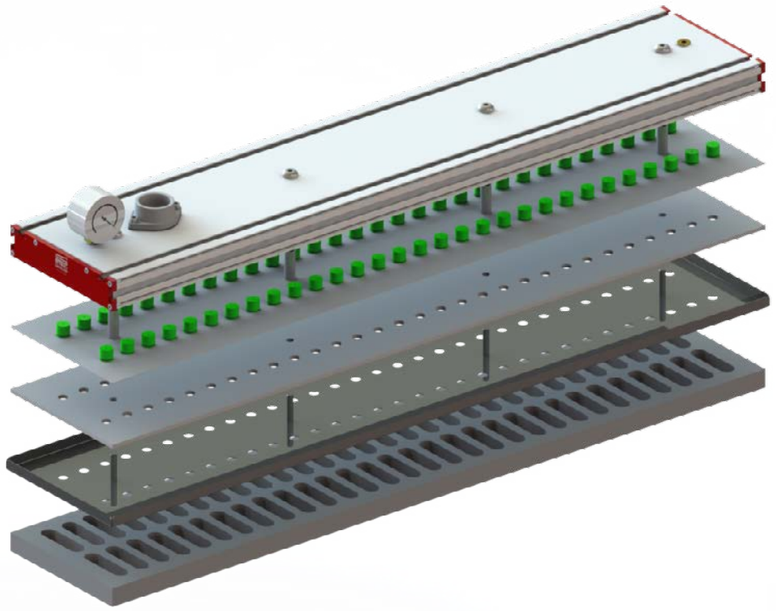

Wartung & Reinigung
Cleaning & Maintenance

VIDEO

Anwendungsbeispiele
Use cases

5

HOLZ/WOOD

METALL/METAL

SONSTIGE/OTHER

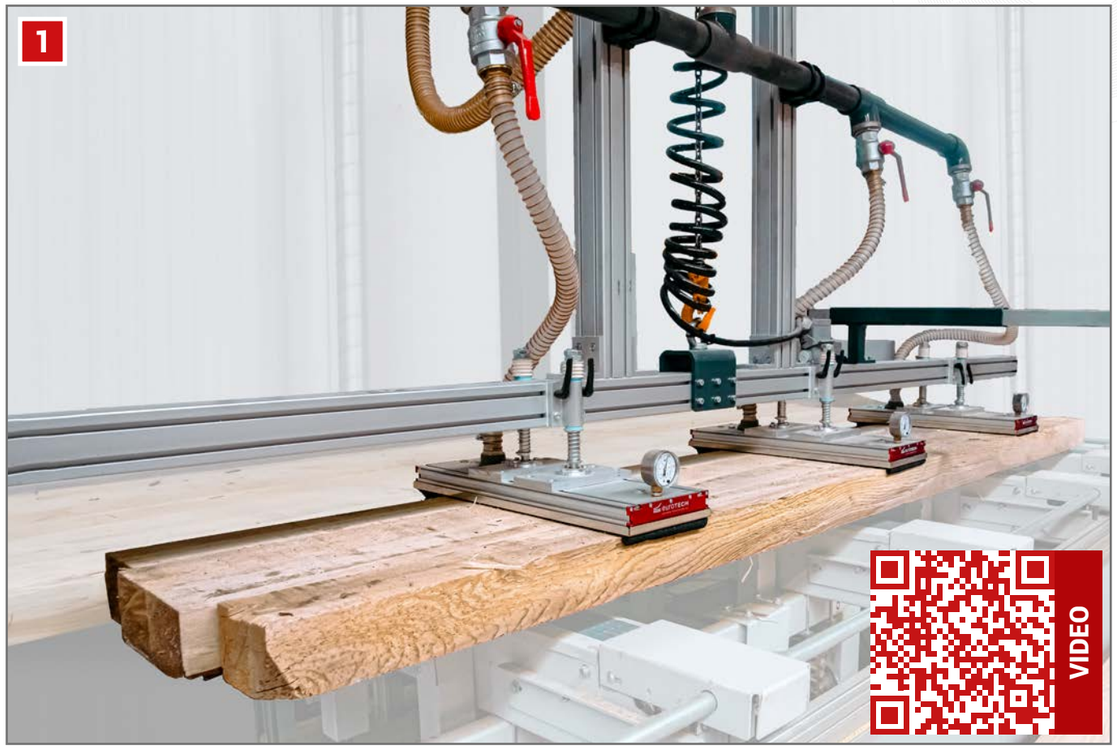

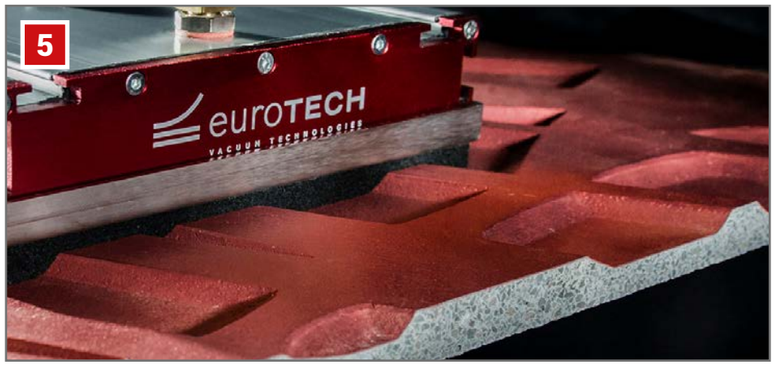

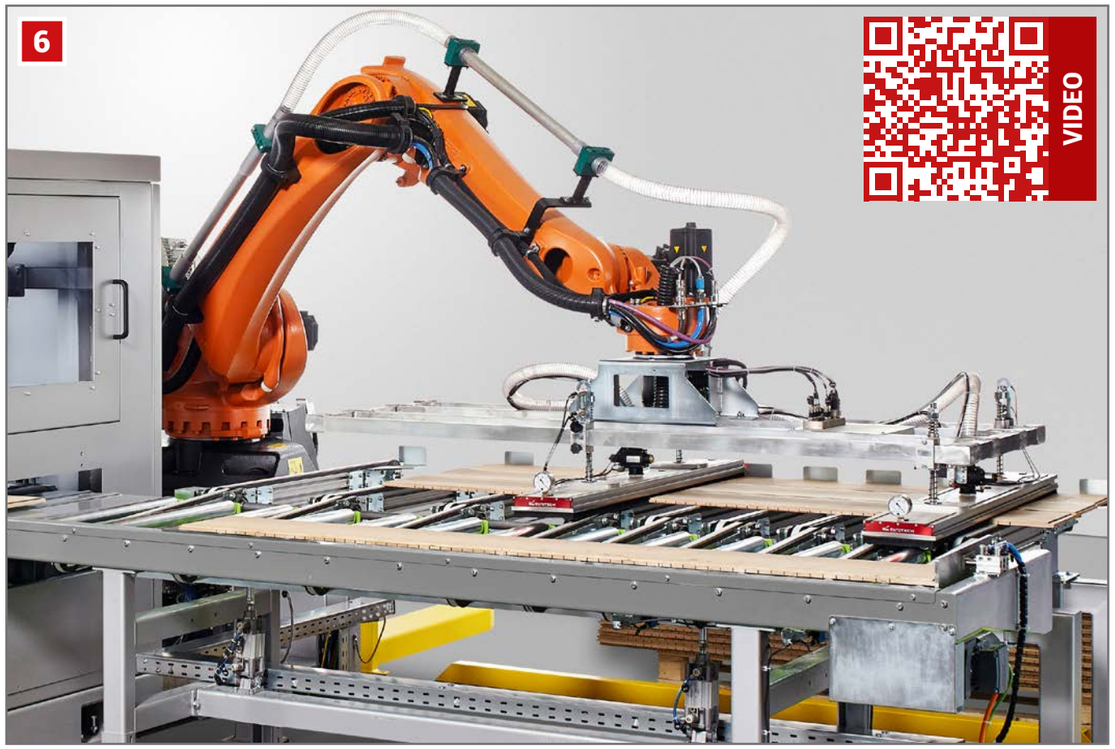

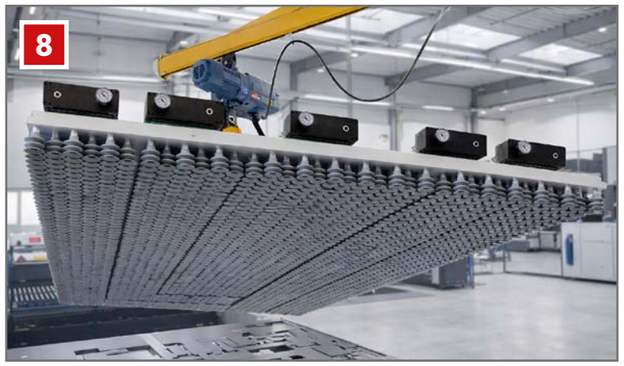

1 Teilautomatisierung zur Entlastung der Mitarbeiter
Partial automation to reduce the workload of employees

2 + 3 Vollautomatisierte Abstapelung von Plattenware
Fully automated stacking of panel products

4 Steinhandling mit Flächengreifer
Stone handling using an area gripper

5 Zuverlässiges Handling auch bei starken Unebenheiten
Reliable handling even with pronounced surface irregularities

6 + 7 Vakuum-Flächengreifer eT-Gripper in vollautomatisierter Anlage
eT-Gripper vacuum area gripper in a fully automated system
[Pic: Wintersteiger/ VAP]

8 Sonder-Flächengreifer mit 2.486 Faltenbalgsaugern für Nesting
Custom area gripper with 2,486 bellows suction cups for nesting

Vakuumerzeuger
Vacuum generators

6

Ejektoren
Ejectors

EJ ..... Ejektoren / Ejectors piINLINE 348
EJ ..... Ejektoren / Ejectors V 350
EJ ..... Ejektoren / Ejectors VILP, VIP, VLP, VLPS, VSL, VSM 352
EJ ..... Ejektoren / Ejectors AV 354
EJ ..... Ejektoren / Ejectors piSECURE 356

Vakuumpumpen
Vacuum pumps

VP ..... Pumpen trockenlaufend / Vacuum pumps dry-running VT, KVT 358
VP ..... Pumpen, ölumlaufgeschmiert / Vacuum pumps, lubricated with circulating U oil 360

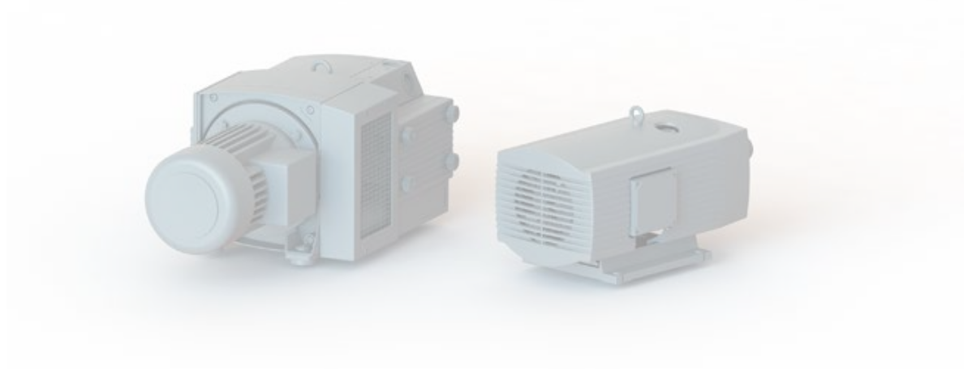

Seitenkanalverdichter
Side channel blowers

SKV ..... Seitenkanalverdichter / Side channel blower BSKV-SV 362

Energieeinheiten
Vacuum energy units

BEE ..... Vakuumenergieeinheit / Vacuum energy unit BEE 364
PVE ..... Pneumatische Energieeinheit / Pneumatic vacuum energy unit PVE 366

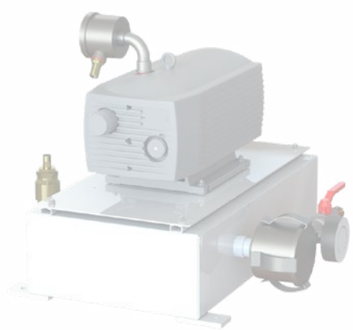

EJ - piINLINE

Allgemeine Informationen

general information

- » patentierte COAX® Cartridge Technologie
- » hohe Saugleistung in Bezug auf Energieverbrauch
- » geringes Gewicht, Inline-Design mit Steckverbindung für Vakuum und Druckluft
- » schnelle und einfache Installation direkt auf den Schlauch
- » Si Cartridge mit hohem Saugvolumen
- » Xi Cartridge mit hohem Endvakuum

- » *patented COAX® cartridge technology*
- » *a high suction air rate in terms of energy consumption*
- » *lightweight, inline design with connection for vacuum and compressed air*
- » *quick and easy installation, directly onto the hose*
- » *Si cartridge with high suction volume*
- » *Xi cartridge with high final vacuum*

Technische Daten

technical data

Typ *Type*	Cartridge	L	D	Gewicht (kg) *weight (kg)*	Vakuumanschluss *vacuum connection*	Druckluftanschluss *compressed air connection*
Micro	Si	71	15	0,010	6	6
Micro	Xi	71	15	0,010	6	6
Mini	Si	96	19	0,023	8	8
Mini	Xi	96	19	0,023	8	8
Midi	Si	154	28	0,087	12	8
Midi	Xi	154	28	0,087	12	8

Technische Zeichnung

technical drawing

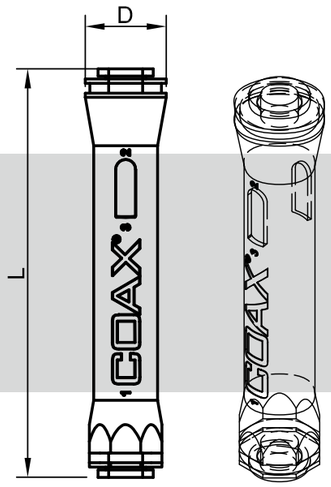

Leistungs- und Bestelldaten

performance and order data

Typ *Type*	Cartridge	Luftverbrauch (l / min) *air consumption (l / min)*	Saugvolumen (l / min) *suction volume (l / min)*	Max. Endvakuum (mbar rel.) *max. final vacuum (mbar rel.)*	Speisedruck (bar) *feed pressure (bar)*	Art.- #
Micro	Si	7,20	16,80	-750	6	M007718
Micro	Xi	7,80	14,40	-920	5	M007719
Mini	Si	26,40	41,40	-750	6	M007722
Mini	Xi	27,60	37,20	-940	5	M007723
Midi	Si	105,00	186,00	-750	6	M007720
Midi	Xi	109,80	168,00	-950	4,5	M007721

EJ - DJ

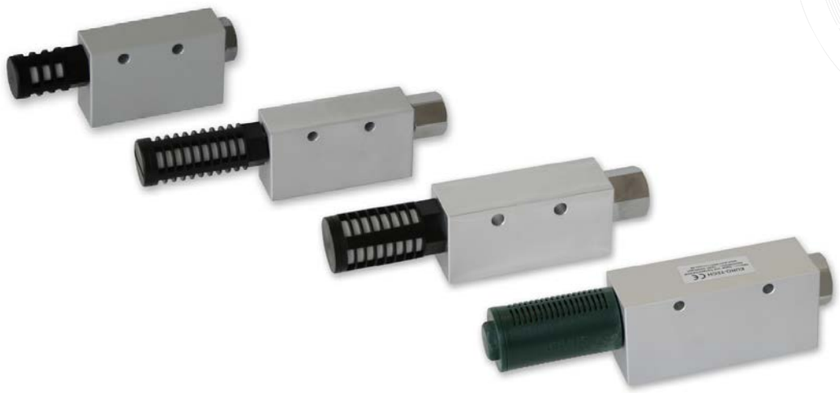

Allgemeine Informationen

general information

- » mehrstufiger Ejektor zur Vakuumerzeugung mit Druckluft
- » verschiedene Größen lieferbar
- » Ausführung mit hohem Volumenstrom oder mit hohem Endvakuum lieferbar
- » Gehäuse aus Aluminium
- » Speisedruck 4-6 bar
- » Arbeitstemperatur -20 °C bis +80 °C

- » *multi-stage ejector for vacuum generation with compressed air*
- » *various sizes available*
- » *model available with high flow rate or with high final vacuum*
- » *aluminium housing*
- » *feed pressure 4-6 bar*
- » *working temparature -20 °C to +80 °C*

Technische Daten

technical data

Typ *Type*	L	B	H	g	g1	Gewicht (kg) *weight (kg)*
DJ-5 LS	84,0	16	32,0	1/8"	1/8"	0,080
DJ-5 HS	84,0	16	32,0	1/8"	1/8"	0,080
DJ-10 LS	84,0	16	32,0	1/8"	1/8"	0,080
DJ-10 HS	84,0	16	32,0	1/8"	1/8"	0,080
DJ-15 LS	131,5	20	35,0	1/4"	1/4"	0,140
DJ-15 HS	131,5	20	35,0	1/4"	1/4"	0,140
DJ-20 LS	161	30	40,0	1/2"	3/8"	0,350
DJ-20 HS	161	30	40,0	3/8"	1/2"	0,350
DJ-25 LS	190,5	38	51,5	1/2"	1/2"	0,730
DJ-25 HS	190,5	38	51,5	1/2"	1/2"	0,730
DJ-30 LS	190,5	38	51,5	3/4"	1/2"	0,870
DJ-30 HS	190,5	38	51,5	3/4"	1/2"	0,870

Technische Zeichnung

technical drawing

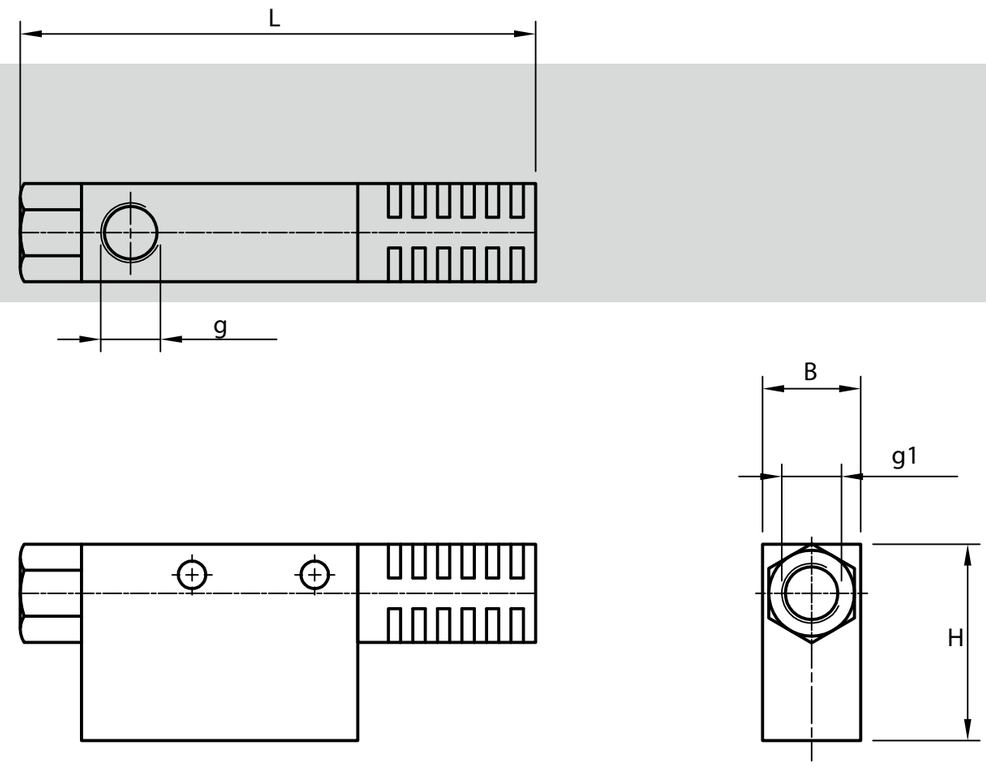

Leistungs- und Bestelldaten

performance and order data

Typ *Type*	Luft-verbrauch (l / min) *air consumption (l / min)*	Volumen-strom (l / min) *flow rate (l / min)*	Max. Endvakuum (mbar rel.) *max. final vacuum (mbar rel.)*	Druck (bar) *pressure (bar)*	Art.- #
DJ-5 LS	13,00	9,00	-570	5	M007422
DJ-5 HS	13,00	6,00	-870	5	M007423
DJ-10 LS	44,00	36,00	-570	5	M007413
DJ-10 HS	44,00	27,00	-920	5	M007412
DJ-15 LS	100,00	95,00	-570	5	M007415
DJ-15 HS	100,00	63,00	-920	5	M007414
DJ-20 LS	180,00	165,00	-570	5	M007417
DJ-20 HS	180,00	110,00	-920	5	M007416
DJ-25 LS	263,00	250,00	-570	5	M007418
DJ-25 HS	263,00	160,00	-920	5	M007419
DJ-30 LS	288,00	350,00	-570	5	M007421
DJ-30 HS	288,00	225,00	-920	5	M007420

EJ - VILP, VIP, VLP, VLPS, VSL, VSM

Allgemeine Informationen

general information

- » mehrstufiger Ejektor zur Vakuumerzeugung mit Druckluft
- » verschiedene Größen lieferbar
- » Ausführung mit hohem Volumenstrom oder mit hohem Endvakuum lieferbar
- » Gehäuse aus Aluminium
- » Speisedruck 4-6 bar
- » Arbeitstemperatur -20 °C bis +80 °C

- » *multi-stage ejector for vacuum generation with compressed air*
- » *various sizes available*
- » *model available with high flow rate or with high final vacuum*
- » *aluminium housing*
- » *feed pressure 4-6 bar*
- » *working temparature -20 °C to +80 °C*

Technische Daten

technical data

Typ *Type*	L	B	H	G	G3	Gewicht (kg) *weight (kg)*
VILP-12-900	182	67	67	3/4" - 3/4"	3/8"	1,4
VIP-16-700	250	97	72	1" - 1"	3/8"	2
VIP-32-1400	250	97	90	1-1/2" - 1-1/2"	3/8"	2,55
VLP-12-750	182	67	67	3/4" - 3/4"	3/8"	1,4
VLP-16-1050	250	97	72	1-1/2" - 1-1/2"	3/8"	1,9
VLP-32-2100	250	97	90	1-1/2" - 1-1/2"	3/8"	2,4
VLP-48-3200	250	97	110	1-1/2" - 1-1/2"	1/2"	2,9
VLP-32-2100	250	97	86	ø 40-1-1/2"	**	**
VLPS 36	66,5	59	**	1/2" - 3/8"x2	1/8"	0,22
VSL-40 P	100	61	44	3/4" - 3/4"x2	1/8"	0,4
VSM-36-500	66,5	59	28,5	1/2" - 3/8"x2	1/8"	0,22

**) auf Anfrage / on request

Technische Zeichnung

technical drawing

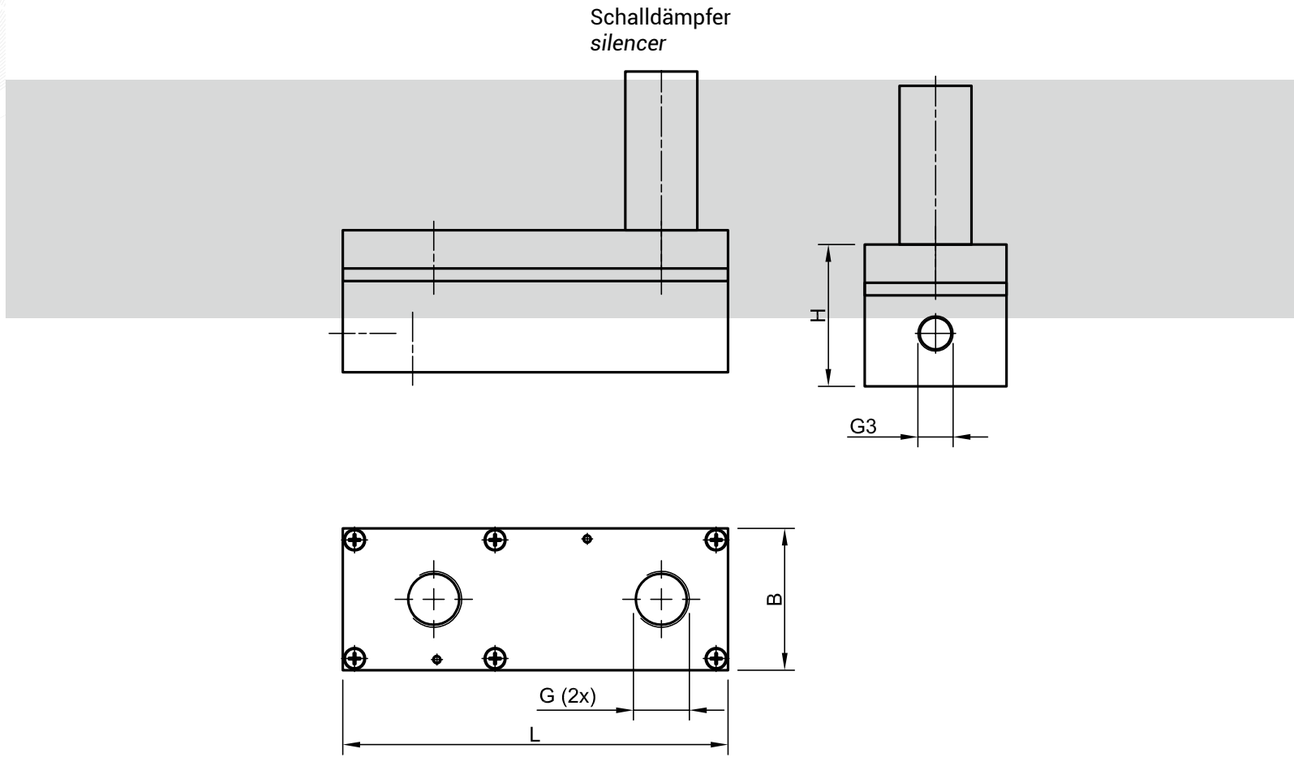

Leistungs- und Bestelldaten

performance and order data

Typ *Type*	Luft-verbrauch (l / min) *air consumption (l / min)*	Volumen-strom (l / min) *flow rate (l / min)*	Max. Endvakuum (bar) *max. final vacuum (bar)*	Schall-pegel (dB(A)) *sound level (dB(A))*	Druck (bar) *pressure (bar)*	Art.- #
VILP-12-900	380	900	-0,9	65	6,0	M007729
VIP-16-700	240	1800	-0,9	75	4,0	M007730
VIP-32-1400	500	1000	-0,91	75	4,0	M007731
VLP-12-750	420	1100	-0,91	65	7,0	M007732
VLP-16-1050	420	1100	-0,91	75	7,0	M007733
VLP-32-2100	840	2200	-0,91	75	7,0	M007734
VLP-48-3200	1260	3300	-0,91	75	7,0	M014794
VLP-32-2100	840	2200	-0,91	75	7,0	M019058
VLPS 36	216	480	-0,84	65	7,0	M007735
VSL-40 P	280	650	-0,9	65	3,1	M007736
VSM-36-500	235	500	-0,88	65	3,8	M007737

EJ - AV

Allgemeine Informationen

general information

- einstufiger Ejektor zur Vakuumerzeugung mit Druckluft
- verschiedene Größen lieferbar
- integriertes Rückschlagventil
- hoher Volumenstrom und hohes Endvakuum
- Gehäuse aus Aluminium
- Speisedruck 4-8 bar

- *single-stage ejector for vacuum generation with compressed air*
- *various sizes available*
- *integrated non return valve*
- *high flow rate and high final vacuum*
- *aluminium housing*
- *feed pressure 4-8 bar*

Technische Daten

technical data

Typ *Type*	L	B	H	ø	g	g1	g2	g3	Gewicht (kg) *weight (kg)*
AV-360	169,0	32	66,0	-	**	**	**	**	0,300
AV 2BV-20	60,0	25	50,0	-	1/2"	1/4“	**	**	0,180
AV 2BV-30	60,0	25	50,0	-	1/2"	1/4“	**	**	0,185
AV 2BV-40	60,0	25	50,0	-	1/2"	1/4“	**	**	0,190
AV 2BV-60	60,0	25	50,0	-	1/2"	1/4“	**	**	0,195
AV 20-RR-2F	40,0	22	22,0	-	1/8“	1/8“	**	**	0,016
AV 60-RR	50,0	25	40,0	-	1/8“	1/2“	3/8“	1/4“	0,040
AV 120 RR	50,0	25	40,0	-	1/8“	1/2“	1/2“	1/4“	0,040
AV 240-M-RR	60,0	40	40,0	-	1/8“	1/2“	1”	1/4“	0,225
AV 420-M-RR	60,0	40	40,0	-	1/8“	1/2“	1”	1/4“	0,240
AV 25-MV-BR	50,0	13	20,0	-	1/8“	**	**	**	0,040
AV 60-MV-BR	60,0	16	50,2	-	-	1/4“	1/4“	1/4“	0,085
AV 40-MV-MV	50,0	25	40,0	-	1/8“	1/2“	1/2“	1/4“	0,040
AV 6k-20-MV-RR	**	**	**	-	**	**	**	**	**
AV MFE-50-H	87,0	25	140,0	-	-	1/2“	1/2“	1/4“	0,370
AV SILPO-G1	161,0	-	-	49,0	-	-	-	-	0,260
AV SILPO-G1/2	77,5	-	-	23,3	-	-	-	-	0,010
AV SILPO-G3/8	67,5	-	-	18,5	-	-	-	-	0,005

**) auf Anfrage / on request

Technische Zeichnung

technical drawing

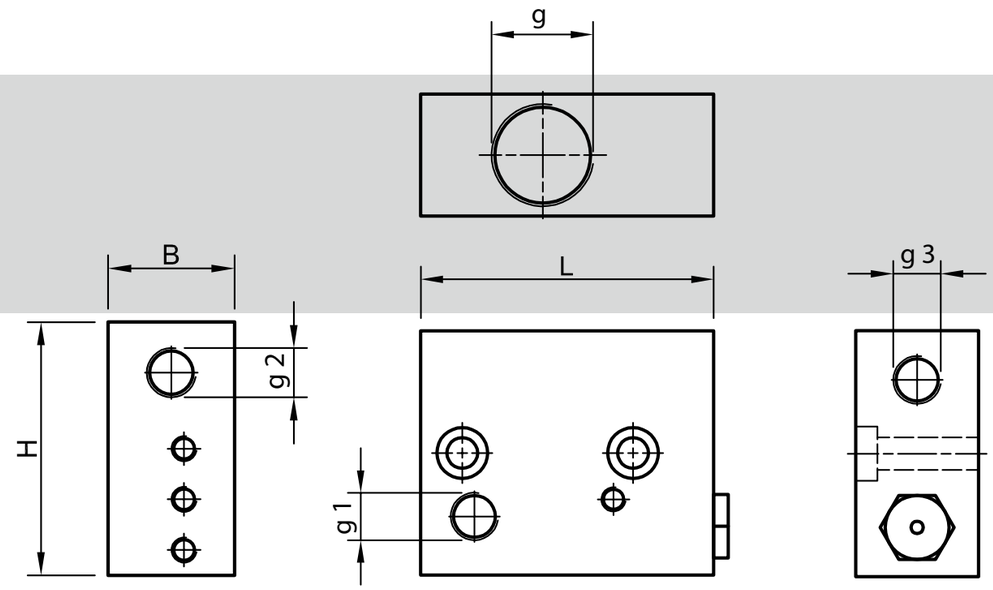

Leistungs- und Bestelldaten

performance and order data

Typ *Type*	Luftverbrauch (l / min) *air consumption (l / min)*	Saugvolumen (l / min) *suction volume (l / min)*	Max. Endvakuum (mbar rel.) *max. final vacuum (mbar rel.)*	Art.- #
AV-360	360	11-168	**	M016494
AV 2BV-20	20	25	-850	M007707
AV 2BV-30	30	34	-850	M007708
AV 2BV-40	37	40	-850	M007709
AV 2BV-60	60	60	-850	M007710
AV 20-RR-2F	20	0,5 - 14,2	**	M015820
AV 60-RR	60	2,0 - 44	**	M016432
AV 120 RR	120	5 - 88	**	M016258
AV 240-M-RR	240	11,5 - 175	**	M016168
AV 420-M-RR	420	21 - 308	**	M016700
AV 25-MV-BR	**	**	**	M018918
AV 60-MV-BR	75	**	**	M018381
AV 40-MV-MV	120	5 - 88	**	M016258
AV 6k-20-MV-RR	120	**	**	M018848
AV MFE-50-H	53	2 - 43	**	M017713
AV SILPO-G1	-	-	-	M016169
AV SILPO-G1/2	-	-	-	M016495
AV SILPO-G3/8	-	-	-	M016433

**) auf Anfrage / on request

EJ - piSECURE

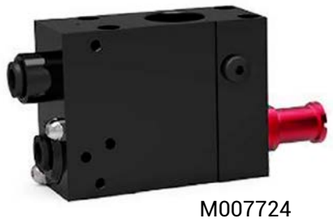

M007724

B009372

Allgemeine Informationen

general information

- zweistufiger Ejektor zur Vakuumerzeugung mit Druckluft
- mit Abblasfunktion
- integriertes Rückschlagventil
- hoher Volumenstrom und hohes Endvakuum
- Gehäuse aus Aluminium
- Speisedruck 4,5-6 bar

- *double-stage ejector for vacuum generation with compressed air*
- *with blow-off function*
- *integrated non return valve*
- *high flow rate and high final vacuum*
- *aluminium housing*
- *feed pressure 4.5-6 bar*

Technische Zeichnung

technical drawing

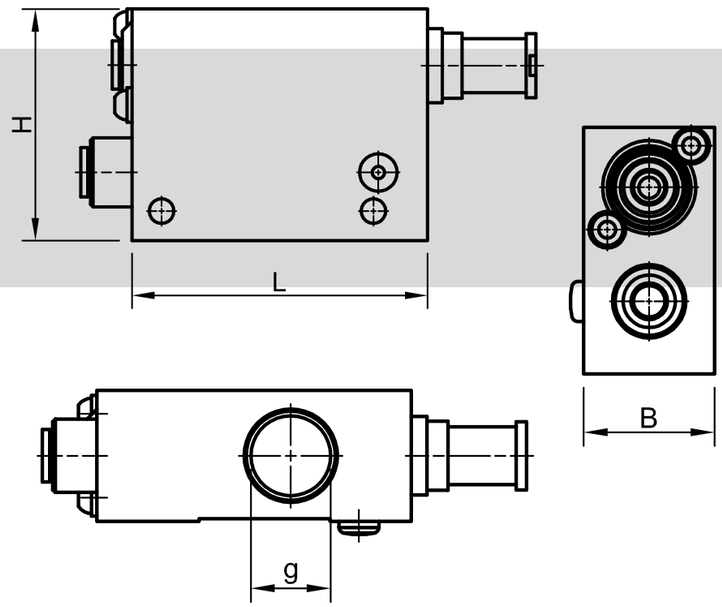

Technische Daten

technical data

Typ *Type*	L	B	H	g	Gewicht (kg) *weight (kg)*
piSECURE x10-2	60	25	47	3/8"	0,225
piSECURE x10-2	60	25	47	3/8"	0,325

Leistungs- und Bestelldaten

performance and order data

Typ *Type*	Luftverbrauch (l / min) *air consumption (l / min)*	Saugvolumen (l / min) *suction volume (l / min)*	Max. Endvakuum (mbar rel.) *max. final vacuum (mbar rel.)*	Art.- #
piSECURE x10-2	32,4	45	-940	M007724
piSECURE x10-2	32,4	45	-940	B009372

VP - VT, KVT, trockenlaufend
VP - VT, KVT, dry-running

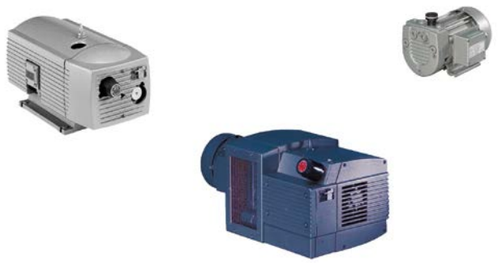

Allgemeine Informationen

- trockenlaufende Drehschieber-Vakuumpumpe
- für den Dauerbetrieb geeignet
- hohes Endvakuum (>80%)
- wartungsarm
- Ersatzteile lieferbar (Lamellen, Filter, Wartungssätze,...)

general information

- *dry-running rotary-vane vacuum pump*
- *suitable for continuous operation*
- *high final vacuum (>80%)*
- *low maintenance*
- *spare parts available (fins, filters, maintenance kits, ...)*

Technische Zeichnung
technical drawing

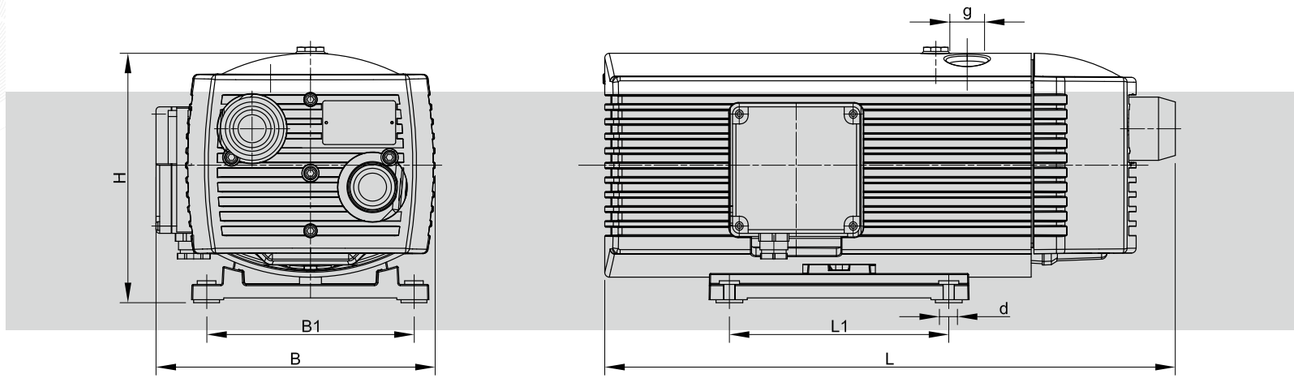

Technische Daten
technical data

Typ *Type*	Max. Leistung (kW) *max. power (kW)*	Saug-volumen (m^3/h) *suction volume (m^3/h)*	Max. Endvakuum (mbar rel.) *max. final vacuum (mbar rel.)*	Spannung (V) *voltage (V)*		Strom (A) *current (A)*	
	50/60 Hz	50/60 Hz	50/60 Hz	50 Hz	60 Hz	50 Hz	60 Hz
VT 4.4 (3~)	0,18/0,21	4,1/4,7	-850/-850	175-260/300-450	202-300/350-520	1,8/0,62	1,8/0,62
VT 4.4 (1~)	0,18/0,21	4,1/4,7	-850/-850	230 ± 10 %	230 ± 10 %	1,65	1,65
VT 4.8 (3~)	0,37/0,44	8,0/9,1	-850/-850	175-260/300-450	202-300/350-520	2,35/1,35	2,40/1,40
VT 4.8 (1~)	0,35/0,42	8,0/9,1	-850/-850	230 ± 10 %	230 ± 10 %	3,90	3,40
VT 4.10 (3~)	0,37/0,45	10,0/12,0	-850/-850	175-260/300-450	202-300/350-520	2,30/1,30	2,35/1,36
VT 4.10 (1~)	0,37/0,45	10,0/12,0	-850/-850	230 ± 10 %	230 ± 10 %	3,0	3,4
VT 4.16 (3~)	0,55/0,70	16,0/19,0	-850/-850	175-260/300-450	202-300/350-520	3,80/2,20	3,90/2,25
VT 4.16 (1~)	0,55/0,70	16,0/19,0	-850/-850	230 ± 10 %	230 ± 10 %	4,6	5,2
VT 4.25 (3~)	0,75/0,90	25,0/30,0	-850/-850	175-254/300-440	190-300/330-520	6,00/3,5	6,00/3,5
VT 4.40 (3~)	1,25/1,50	40,0/48,0	-850/-850	190-254/330-440	190-290/330-500	6,90/4,00	6,90/4,00
KVT 3.60 (3~)	2,40/3,00	55,0/66,0	-900/-900	190-254/330-440	190-288/330-400	10,6-11,4/6,1-6,6	12,6-10,6/7,3-6,1
KVT 3.80 (3~)	2,40/3,00	67,0/78,5	-900/-900	190-254/330-440	190-288/330-400	10,6-11,4/6,1-6,6	12,6-10,6/7,3-6,1
KVT 3.100 (3~)	3,00/3,50	98,0/112	-900/-900	190-254/330-440	190-288/330-400	13,0/13,6/7,5-7,9	15,5-12,4/8,9-7,2
KVT 3.140 (3~)	4,00/4,80	129/154	-900/-900	190-254/330-440	190-288/330-400	17,2-21,9/9,9-12,7	20,5-19,0/11,8-11,0
VX 4.10 (3~)	0,37/0,45	10,0/12,0	-850/-850	175-260/300-450	202-300/350-520	2,30/1,30	2,35/1,36
VX 4.16 (3~)	0,55/0,70	16,0/19,0	-850/-850	175-260/300-450	202-300/350-520	3,80/2,20	3,90/2,25

Leistungs- und Bestelldaten
performance and order data

Typ *Type*	L	L1	B	B1	H	d	g	Schallpegel (dB(A)) *Sound level (dB(A))*	Gewicht (kg) *weight (kg)*	Art.- #
VT 4.4 (3~)	221,5	100	116	80	148	7	1/4"	59/61	7,0	M009127
VT 4.4 (1~)	221,5	100	116	80	148	7	1/4"	59/61	7,0	M009128
VT 4.8 (3~)	231	100	116	80	154	7	3/8"	58/61	11,5	M017112
VT 4.8 (1~)	251	100	116	80	154	7	3/8"	58/61	11,5	M009136
VT 4.10 (3~)	429	112	206	160	189	7	1/2"	60/62	16,0	M009119
VT 4.10 (1~)	429	112	206	160	189	7	1/2"	60/62	16,0	M009122
VT 4.16 (3~)	452	125	231	202	205	7	1/2"	61/64	22,5	M009117
VT 4.16 (1~)	452	125	231	202	205	7	1/2"	61/64	22,5	M009120
VT 4.25 (3~)	505	208	260	220	253	7	3/4"	62/67	26,0	M009114
VT 4.40 (3~)	572	208	280	220	253	7	3/4"	67/72	38,5	M009102
KVT 3.60 (3~)	709	190	363	326	312	12	1"	71/73	69,0	M014421
KVT 3.80 (3~)	709	190	363	326	312	12	1"	72/75	69,0	M015456
KVT 3.100 (3~)	835	245	470	398	330	12	1 1/2"	75/77	101,0	M013884
KVT 3.140 (3~)	873	245	470	398	330	12	1 1/2"	76/79	111,0	M014420
VX 4.10 (3~)	429	112	206	160	189	7	1/2"	60/62	16,0	M013647
VX 4.16 (3~)	452	125	231	202	205	7	1/2"	61/64	22,5	M009145

VP - U, ölumlaufgeschmiert
VP - U, lubricated with circulating oil

6

Technische Zeichnung
technical drawing

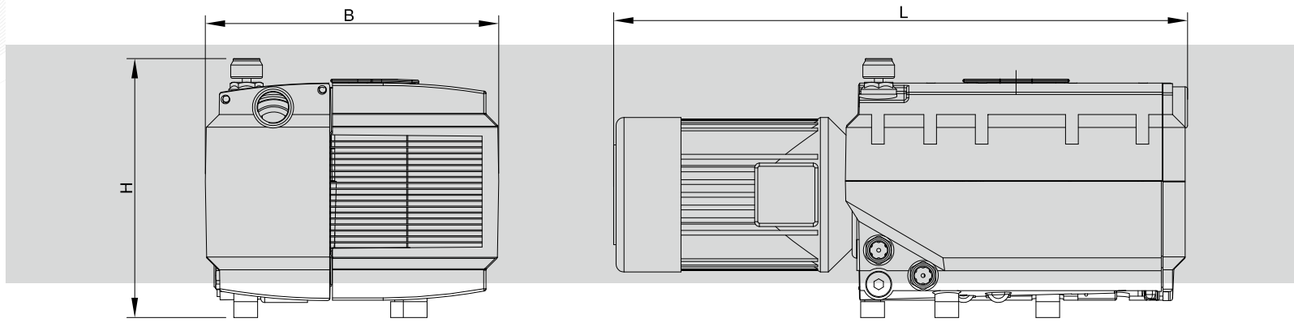

Allgemeine Informationen

- ölumlaufgeschmierte Drehschieber-Vakuumpumpe
- für den Dauerbetrieb geeignet
- sehr hohes Endvakuum (>97%)
- wartungsarm
- Ersatzteile lieferbar (Lamellen, Filter, Wartungssätze,...)

general information

- *rotary-vane vacuum pump lubricated with circulating oil*
- *suitable for continuous operation*
- *very high final vacuum (>97%)*
- *low maintenance*
- *spare parts available (fins, filters, maintenance kits, ...)*

Technische Daten
technical data

Typ *Type*	Max. Leistung (kW) *max. power (kW)*	Saug-volumen (m^3/h) *suction volume (m^3/h)*	Max. Endvakuum (mbar rel.) *max. final vacuum (mbar rel.)*	Spannung (V) *voltage (V)*		Strom (A) *current (A)*	
	50/60 Hz	50/60 Hz	50/60 Hz	50 Hz	60 Hz	50 Hz	60 Hz
U 4.20 (3~)	0,55/0,66	18/21	>-999/>-998	190-260/330-450	225-300/390-520	3,3/1,95	3,3/1,95
U 4.20 (1~)	0,60/0,72	18/21	>-999/>-998	230 ± 10%	230 ± 10%	6,4	5,9
U 4.40 (3~)	1,50/1,80	41/48	>-999/>-999	190-254/330-440	190-290/330-500	6,2-6,9/3,6-4,0	7,3-6,2/4,2-3,6
U 4.40 (1~)	1,5/1,8	41/48	>-999/>-999	220-240	220-240	10,5	12,3
U 4.70 SA (3~)	2,4/3,0	63/74	>-997/>-999	190-254/330-440	190-288/330-500	10,6-11,4/6,1-6,6	12,6-10,6/7,3-6,1
U 4.100 SA (3~)	2,4/3,0	100/117	>-997/>-999	190-254/330-440	190-288/330-500	10,6-11,4/6,1-6,6	12,6-10,6/7,3-6,1

Leistungs- und Bestelldaten
performance and order data

Typ	L	B	H	Saug-anschluss (g) *Suction connection (g)*	Schallpegel (dB(A)) *Sound level (dB(A))*	Gewicht (kg) *weight (kg)*	Art.- #
U 4.20 (3~)	334	308	227	1/2"	63,0/67,0	20	M009132
U 4.20 (1~)	334	308	227	1/2"	63,0/67,0	20	M011055
U 4.40 (3~)	462	331	268	1"	69,0/71,0	38	M016903
U 4.40 (1~)	462	331	268	1"	69,0/71,0	38	M014857
U 4.70 SA (3~)	725	374	280	1 1/4	67,0/68,5	62	M012134
U 4.101 SA (3~)	780	374	280	1 1/4	67,0/68,5	65	M016922

Seitenkanalverdichter BSKV-SV
Side channel blower BSKV-SV

Allgemeine Informationen

- einstufige Ausführung
- hoher Volumenstrom
- sehr vibrationsarm
- lange Lebensdauer durch dauergeschmierte Lager
- mittleres Endvakuum
- auch als komplette Baugruppe mit angebautem Umsteuerventil, Saugbegrenzungsventil und Vakuumfilter lieferbar

general information

- *single-stage model*
- *high flow rate*
- *very low vibration*
- *long service life thanks to lifetime-lubricated bearing*
- *medium final vacuum*
- *also available as a complete construction unit with assembled change-over valve, suction limitation and vacuum filter*

Technische Zeichnung
technical drawing

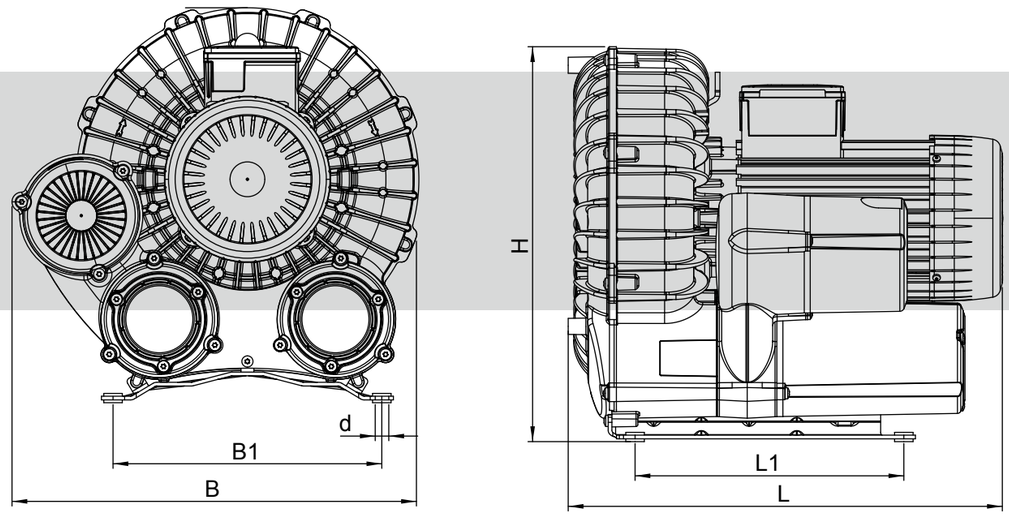

Technische Daten
technical data

Typ *Type*	Max. Leistung (kW) *max. power (kW)*	Saug-volumen (m^3/h) *suction volume (m^3/h)*	Max. Endvakuum (mbar rel.) *max. final vacuum (mbar rel.)*	Spannung (V) *voltage (V)*		Strom (A) *current (A)*	
	50/60 Hz	50/60 Hz	50/60 Hz	50 Hz	60 Hz	50 Hz	60 Hz
SV 130/1	1,1 / 1,3	130 / 160	-210 / -200	Δ 230/Y 400 IE3/UL/CSA	Δ 265/Y 460 IE3/UL/CSA	4,3/2,5	4,3/2,5
SV 200/1	1,5 / 1,8	180/230	-215 / -230	Δ 230/Y 400 IE3/UL/CSA	Δ 265/Y 460 IE3/UL/CSA	6,6/3,8	6,4/3,7
SV 201/1	1,5 / 1,8	190/230	-220 / -210	Δ 230/Y 400 IE3/UL/CSA	Δ 265/Y 460 IE3/UL/CSA	6,6/3,8	6,4/3,7
SV 300/1	3,0 / 3,6	325/390	-265 / -245	Δ 230/Y 400 IE3/UL/CSA	Δ 265/Y 460 IE3/UL/CSA	10,6/6,1	10,6/6,1
SV 300/2	3,0 / 3,6	165/190	-405 / -410	Δ 230/Y 400 IE3/UL/CSA	Δ 265/Y 460 IE3/UL/CSA	10,6/6,1	10,6/6,1
SV 400/1	4,0 / 4,8	390/470	-315 /-290	Δ 230/Y 400 IE3/UL/CSA	Δ 265/Y 460 IE3/UL/CSA	14,6/8,4	14,3/8,25
SV 400/2	4,0 / 4,8	196/235	-440 / -440	Δ 230/Y 400 IE3/UL/CSA	Δ 265/Y 460 IE3/UL/CSA	14,6/8,4	14,3/8,25
SV 500/1	5,5 / 6,6	510/610	-315 / -290	Δ 400/ IE3/UL/CSA	Δ 460 IE3/UL/CSA	11,9/6,9	11,5/
SV 500/2	4,0 / 4,8	260/305	-410 / -400	Δ 230/Y 400 IE3/UL/CSA	Δ 265/Y 460 IE3/UL/CSA	14,6/8,4	14,3/8,25
SV 701/1	7,5 / 9,0	750/900	-300 / -280	Δ 400/ IE3/UL/CSA	Δ 460 IE3/UL/CSA	13,5	13,9
SV 700/2	7,5 / 9,0	370/440	-420 / -420	Δ 400/ IE3/UL/CSA	Δ 460 IE3/UL/CSA	13,5	13,9
SV 1101/1	11,0/13,2	1050/1250	-290 / -270	Δ 400/ IE3/UL/CSA	Δ 460 IE3/UL/CSA	21,8	21,9
SV 1100/2	11,0/13,2	520/610	-390 / -390	Δ 400/ IE3/UL/CSA	Δ 460 IE3/UL/CSA	21,8	21,9

Leistungs- und Bestelldaten
performance and order data

Typ *Type*	L	L1	B	B1	H	d	Saug-anschluss (g) *Suction connection (g)*	Schallpegel (dB(A)) *Sound level (dB(A))*	Gewicht (kg) *weight (kg)*	Art.- #
SV 130/1	387	240	264	240	309	10,2	1 1/2"	63,4 / 64,8	22,5	M015100
SV 200/1	411	240	306	240	357	10,2	2"	63,9 / 69,2	25,5	M014666
SV 201/1	431	240	306	240	357	10,2	2"	66,5 / 68,2	28,5	M013756
SV 300/1	438	290	439	290	426	10,2	2 1/2"	70,1 / 71,0	42,5	M012832
SV 300/2	469	290	370	290	426	10,2	2 2/2"	69,9 / 69,7	40,0	M015671
SV 400/1	502	310	390	310	454	12,0	3"	72,5 / 74,4	53,0	M013754
SV 400/2	502	310	340	310	454	12,0	3"	71,1 / 73,0	54,0	M013757
SV 500/1	530	310	474	310	523	12	3"	75,5 / 76,7	66,50	M012728
SV 500/2	496	310	474	310	523	12	3"	68,9 / 71,7	62,50	M012733
SV 701/1	614	350	496	400	596	M8	4"	72/73	112,00	M013264
SV 700/2	614	350	496	400	596	M8	4"	72/73	112,00	M013263
SV 1101/1	643	350	525	400	611	M8	4"	75/79	125,00	M013266
SV 1100/2	643	350	525	400	611	M8	4"	74/78	125,00	M019053

Vakuumenergieeinheit BEE
Vacuum energy unit BEE

Allgemeine Informationen

- Vakuumenergieeinheit bestehend aus Vakuumpumpe und Speicher
- verschiedene Kombinationen lieferbar
- optionale Erweiterung mit vakuumgesteuerter Motorschaltung möglich

general information

- *vacuum energy unit comprising vacuum pump and storage*
- *various combinations available*
- *optional expansion possible with vacuum-controlled motor switching*

Technische Zeichnung
technical drawing

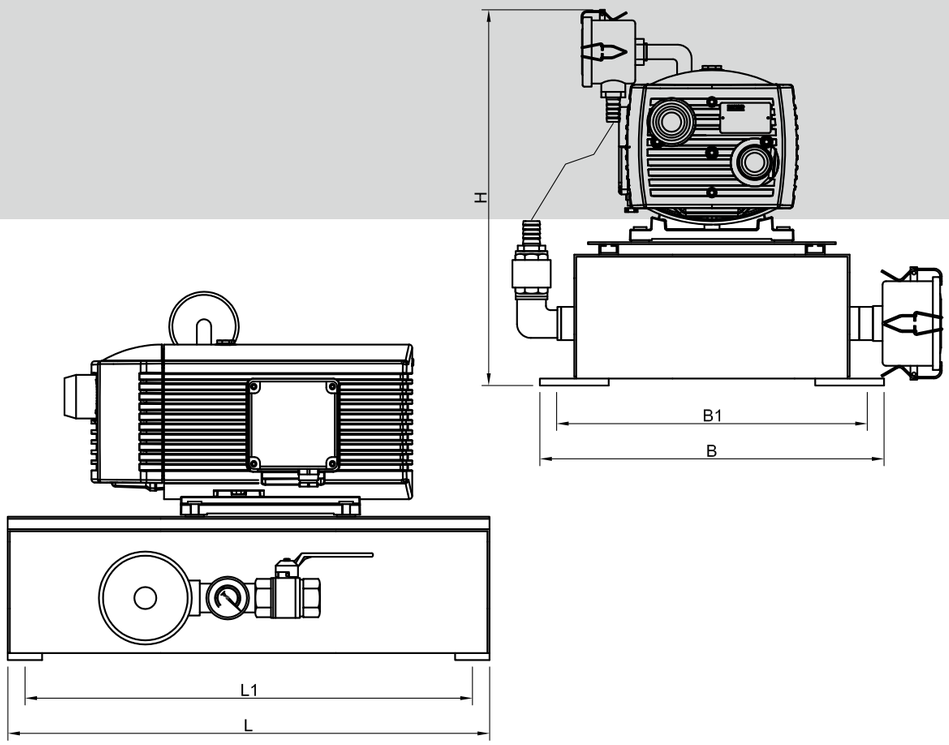

Technische Daten
Technical data

Typ *Type*	Vakuumpumpe *vacuum pump*	Speicher (l) *storage (l)*	L	L1	B	B1	H	Gewicht (kg) *weight (kg)*
BEE 16/50	VT 4.16	50	700	650	500	450	405	64
BEE 25/50	VT 4.25	50	700	650	500	450	458	72
BEE 40/50	VT 4.40	50	700	650	500	450	435	80
BEE 40/100	VT 4.40	100	700	650	600	550	654	150
BEE 60/50	KVT 3.60	50	700	650	500	450	550	118
BEE 60/100	KVT 3.60	100	700	650	600	550	658	132

Bestelldaten
Order data

Typ *Type*	Art.- #
BEE 16/50	F000200
BEE 25/50	B000455
BEE 40/50	F000205
BEE 40/100	B000463
BEE 60/50	F000210
BEE 60/100	B000466

Pneumatische Energieeinheit PVE
Pneumatic vacuum energy unit PVE

6

Allgemeine Informationen

- pneumatischer Vakuumerzeuger
- eingebauter Druckluftregler mit Manometer zur Regelung der Eingangsdruckluft, ein Ejektor, Steuerventile und ein Unterdruckschalter
- eingebautes Rückschlagventil verhindert Vakuumabfall im System
- besonders geeignet für kleine Spannvorrichtungen oder auch zum Einbau in Handlingssystemen

general information

- *pneumatic vacuum generator*
- *in-built compressed-air regulator with pressure gauge for regulating the inlet compressed air, an ejector, control valves and a vacuum switch*
- *in-built non return valve prevents vacuum drops in the system*
- *particularly suitable for small clamping devices or for installation into handling systems*

Technische Zeichnung
technical drawing

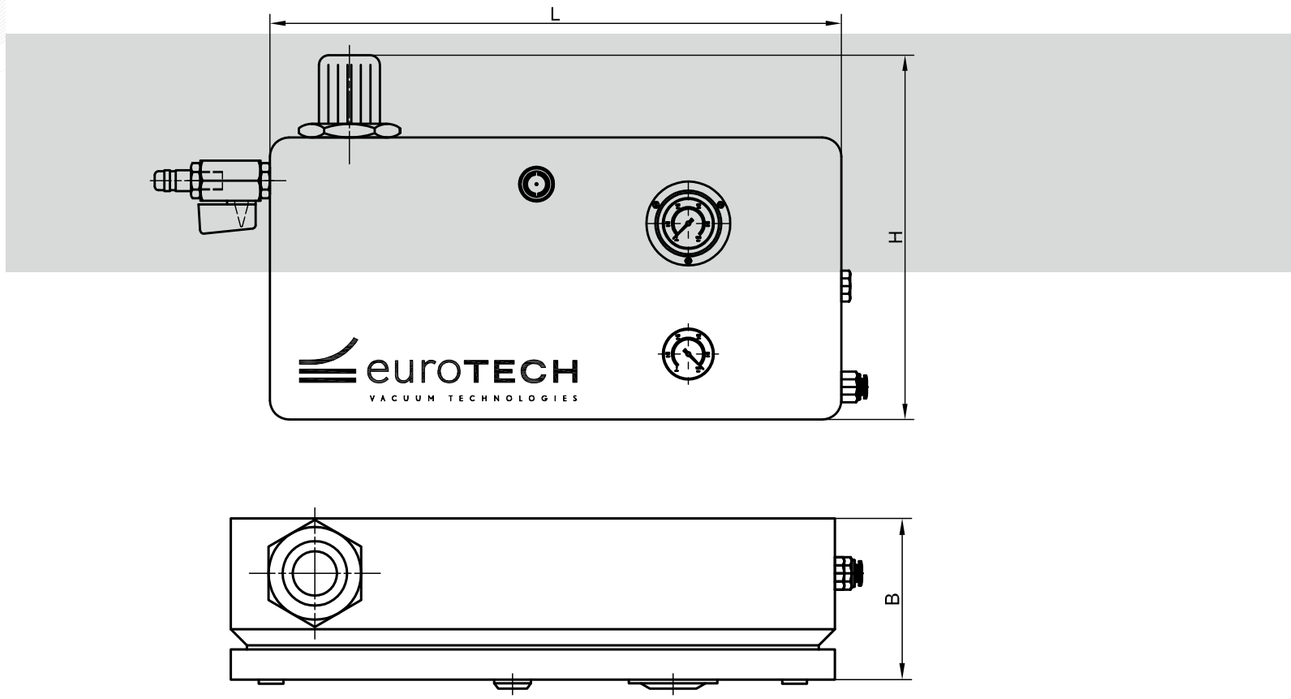

Technische Daten
Technical data

Typ *Type*	L	B	H	Gewicht (kg) *weight (kg)*
PVE	300	80	191,2	4,22

Leistungs- und Bestelldaten
performance and order data

Typ *Type*	Luftverbrauch (l / min) *air consumption (l / min)*	Saugvolumen (m^3/h) *suction volume (m^3/h)*	Max. Endvakuum (mbar rel.) *max. final vacuum (mbar rel.)*	Art.- #
PVE	100	51,6	-800	F002066

Zubehör
Accessories

7

Zubehör für Vakuumkomponenten
accessories for vacuum components

MTC ..... Schutzüberzüge für Vakuumsauger / Protective covers for vacuum suction cups 370
MTC-ROLL ..... Schutzüberzüge für Transportrollen / Protective covers for transport rolls 372
A-P ..... Explosionszeichnung Saugplatten A-P / Exploded view of suction plate A-P 374
A-P ..... Ersatzteile, A-P Aufhängung / Spare parts, A-P suspension 375
R-K ..... Explosionszeichnung Saugplatten R-K, / Exploded view of suction plate R-K 376
R-K ..... Reparaturkit, R-K Aufhängung / Repair kit, R-K suspension 377
BAA ..... Kugelgelenk / Ball joint 378
eT-Flex ..... Flexible Saugeraufhängung / Flexible suction cup suspension 379
SP ..... Spannbänder / Clamping clips 380
OSRS ..... Moosgummidichtung / Foam rubber seal 382
BZRS / ZPRS ..... Zellgummidichtung / Cellular rubber seal 383
BDCN-STR ..... Strömungswiderstand / Flow resistance 384
FDR ..... Fiberringe / Fibre rings 385
MS ..... Strömungsbegrenzung mit Madenschraube / Flow limitation with slug 386
STR ..... Strömungsbegrenzung mit Flugstift / Flow limitation with flight pin 387
FPH ..... Flanschplattenhalterung / Flange plate bracket 388
BCS ..... Klemmplattensatz / Clamping plate set 389
BCCP ..... Kreuzklemmstück (Aluminium) / Cross clamping piece (aluminium) 390
BCCP ..... Kreuzklemmstück (Stahl) / Cross clamping piece (steel) 391
SMS ..... Saugermontagesystem / Suction cup mounting system 392

Ventiltechnik
Valve technology

VBV-BSKV ..... Vakuum-Begrenzungsventil / Vacuum limiting valve 393
BSV-E ..... Kugelhahn / Ball valve 394
BHVB ..... Kugelhahn / Ball valve 395
BHSV ..... Handschiebeventil / Manual slide valve 396
KO ..... Rückschlagventil / Check valve 397
BPV ..... Tastventil / Pin valve 398
BETV-G ..... Tastventil / Pin valve 399
BSVM ..... Vakuumventil / Vacuum valve 400
BSVM-IM ..... Vakuum-Impulsventil / Vacuum pulse valve 401
BSVDM ..... Vakuumventil-Baugruppen / Vacuum valve construction unit 402
BCOV ..... Umsteuerventil / Change-over valve 403
BCOV-ET ..... Umsteuerventil / Change-over valve 404
BCOV-B ..... Umsteuerventil / Change-over valve 405

Filtertechnik
Filter technology

BBF ..... Belüftungsfilter / Venting filter 406
BVF ..... Vakuumfilter / Vacuum filter 408
BVF-D ..... Vakuumfilter / Vacuum filter 409
BVF-K ..... Vakuumfilter / Vacuum filter 410
BWS ..... Wasserabscheider / Water separator 411

Steuerung, Messung und Überwachung
Control, measuring and monitoring

VPK ..... Vakuum Prüfkoffer / Vacuum test case 412
Mech ..... Unterdruckschalter / Vacuum switch 413
BUS-PSVDD ..... Unterdruckschalter / Vacuum switch 414
BUS.020 ..... Unterdruckschalter / Vacuum switch 415
BVG-NV ..... Vakuummeter / Vacuum gauge 416
BVG-HV ..... Vakuummeter / Vacuum gauge 417

Anschluss- und Verbindungstechnik
Connection technology

BRVU ..... Drehdurchführung / Rotary feedthrough 418
BHN ..... Schlauchnippel / Connecting nipple for vacuum hose 420
BDCN ..... Doppelgewindenippel / Double threaded nipple 422
BRN ..... Reduzierdoppelnippel / Reducing double nipple 423
BVD ..... Vakuumverteiler / Vacuum distributor 424
PRS ..... Verteiler-Set Beispiele / Distribution set examples 425
BVH 8 S ..... Silikonschlauch / Silicon hose 426
SP-S ..... Spezial-Silikonkleber / special silicon clow 426
BVH-T ..... Vakuumschlauch / Vacuum hose 427
BVH-K ..... Vakuumschlauch / Vacuum hose 428
BVH-F ..... Vakuumschlauch / Vacuum hose 429
BCC ..... Schlauchschellen / Hose clips 430
BCC-B ..... Brückenschellen / Bridge clamps 431
BCC-D ..... Drahtschlauchschellen / Wire hose clamps 432

Zubehör für Vakuumerzeugung
Accessories for vacuum generation

BVR ..... Vakuumspeicher / Vacuum reservoir 433

Schutzüberzüge MTC
Protective covers MTC

für Vakuumsauger / for vacuum suction cups

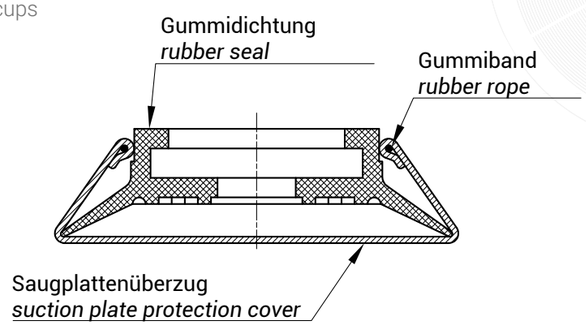

Allgemeine Informationen

general information

- Material: flusenfreier, antistatischer Polyethylen-Vliesstoff mit eingenähtem Gummizug
- Leicht waschbar, nähbar und austauschbar
- Erhältlich für alle gängigen Saugplatten-Größen
- Anfertigungen für individuelle Größen auf Anfrage

- *Material: lint-free, antistatic polyethylene nonwoven fabric with integrated elastic band*
- *Easy to wash, sew, and replace*
- *Available for all standard suction plate sizes*
- *Custom sizes available on request*

Technische Information

technical information

Die von euroTECH entwickelten Schutzüberzüge für Vakuumsauger der Serie MTC sind speziell für Anwendungen konzipiert, bei denen eine abdruckfreie Handhabung erforderlich ist – insbesondere im Bereich Glas und beschichtetes Glas. Durch den Einsatz der MTC-Überzüge werden Gummiabdrücke auf empfindlichen Oberflächen wirksam verhindert, vorausgesetzt, die Überzüge sind sauber und befinden sich in einem einwandfreien Zustand.

Die sehr leichten, reißfesten und antistatischen Schutzüberzüge verhindern den direkten Kontakt zwischen Saugplattendichtung und Werkstück. Dadurch wird eine materialschonende Handhabung von Glasscheiben, Metallplatten, Blechen und beschichteten Holzplatten gewährleistet und das Risiko von Abdrücken sowie Verschmutzungen deutlich reduziert. Das Ergebnis ist eine erhöhte Transportsicherheit ohne zusätzlichen Polier- oder Nachbearbeitungsaufwand.

Zu beachten ist, dass sich durch den Einsatz der MTC-Überzüge der Reibwert zwischen Saugplattendichtung und Werkstückoberfläche verringert. Dadurch kann es unter Umständen zu einem leichten Verrutschen des Werkstücks kommen. Eine pauschale Aussage über die genaue Reduzierung des Reibwertes ist nicht möglich, da diese unter anderem von der Geometrie der Dichtung sowie der Beschaffenheit der Auflagefläche (z. B. glatt, gerillt oder genoppt) abhängt.
Die MTCs werden einfach über die Saugplattendichtungen gezogen und halten durch ihre Eigenspannung sicher in Position.

The euroTECH suction cup covers of the MTC series have been specifically designed for applications requiring mark-free handling, particularly for glass and coated glass surfaces. The use of MTC covers effectively prevents rubber marks on sensitive surfaces—provided the covers are clean and in good condition.

These lightweight, tear-resistant, and antistatic covers prevent direct contact between the suction pad seal and the workpiece. This ensures gentle handling of glass panes, metal sheets, plates, and coated wooden panels while significantly reducing the risk of marks and contamination. The result is increased transport safety without the need for additional polishing or rework.

Please note that the use of MTC covers reduces the coefficient of friction between the suction pad seal and the surface of the workpiece. As a result, slight slipping may occur during handling. The extent of this effect cannot be quantified universally, as it depends on factors such as the geometry of the seal and the surface structure of the contact area (e.g. smooth, grooved, or textured surfaces).

MTC suction cup covers are simply pulled over the suction pad seals and remain securely in place due to their inherent tension.

Technische Daten + Bestelldaten

technical data + order data

Typ *Type*	Saugplattenüberzug für *suction plate cover for*		Art.- #
MTC 39	Ø 20 mm		M009728
MTC 31	Ø 40 mm		M009718
MTC 8	Ø 55 - 60 mm		M009689
MTC 8	Ø 55 - 60 mm	ohne Lochkreis / *without bolt circle*	M009690
MTC 9	Ø 70 - 80 mm		M009691
MTC 9	Ø 70 - 80 mm	ohne Lochkreis / *without bolt circle*	M009692
MTC 63	Ø 85 - 95 mm		M014201
MTC 1	Ø 100 - 115 mm		M009669
MTC 1	Ø 100 - 115 mm	ohne Lochkreis / *without bolt circle*	M009671
MTC 2	Ø 120 - 130 mm		M009672
MTC 2	Ø 120 - 130 mm	ohne Lochkreis / *without bolt circle*	M009673
MTC 21	Ø 130 -145 mm	mit 5x Langloch 10 x 50 mm / *with 5x elongated hole 10 x 50 mm*	M009708
MTC 14	Ø 140 - 150 mm		M009698
MTC 3	Ø 160 - 190 mm		M009675
MTC 3	Ø 160 - 190 mm	ohne Lochkreis / *without bolt circle*	M009677
MTC 4	Ø 200 - 220 mm		M009678
MTC 4	Ø 200 - 220 mm	ohne Lochkreis / *without bolt circle*	M009680
MTC 5	Ø 230 - 250 mm		M009681
MTC 5	Ø 230 - 250 mm	ohne Lochkreis / *without bolt circle*	M009682
MTC 30	Ø 250 - 280 mm		M009717
MTC 6	Ø 280 - 320 mm		M009684
MTC 6	Ø 280 - 320 mm	ohne Lochkreis / *without bolt circle*	M009685
MTC 7	Ø 330 - 350 mm		M009687
MTC 7	Ø 330 - 350 mm	ohne Lochkreis / *without bolt circle*	M009688
MTC 10	Ø 360 - 400 mm		M009694
MTC 61	Ø 500 - 520 mm		M012716
MTC 57	Ø 500 - 550 mm		M009741

Typ *Type*	Saugplattenüberzug für *suction plate cover for*		Art.- #
MTC 11, oval	55 x 100 mm	Mittelloch 3x Ø 5,5 mm	M009695
MTC 17, oval	55 x 200 mm		M009703
MTC 20, oval	70 x 170 mm		M009707
MTC 23, oval	90 x 190 mm		M009710
MTC 29, oval	90 x 250 mm		M009716
MTC 18, oval	150 x 320 mm		M009705
MTC 15, oval	200 x 400 mm		M009701
MTC 19, oval	300 x 500 mm		M009706
MTC 16, oval	430 x 700 mm		M009702
MTC 13, oval	550 x 650 mm		M009697
MTC 12, oval	600 x 1250 mm		M009696

Schutzüberzüge MTC-ROLL
Protective covers MTC-ROLL

für Transportrollen / for transport rolls

Allgemeine Informationen

general information

- Material: flusenfreier, antistatischer Polyethylen-Vliesstoff mit eingenähtem Gummizug
- Leicht waschbar, nähbar und austauschbar
- Erhältlich für alle gängigen Transportrollengrößen
- Anfertigungen für individuelle Größen auf Anfrage

- *Material: lint-free, antistatic polyethylene nonwoven fabric with integrated elastic band*
- *Easy to wash, sew, and replace*
- *Available for all standard transport roller sizes*
- *Custom sizes available on request*

Technische Information

technical information

Die Schutzüberzüge für Transportrollen (MTC-ROLL) wurden speziell für den materialschonenden Transport von Glasscheiben sowie empfindlichen Metallplatten und Blechen auf Rollenbahnen konzipiert.

Die leichten und reißfesten Schutzüberzüge verhindern den direkten Kontakt zwischen Transportrolle und Werkstück. Dadurch werden Abdrücke und Reibspuren weitestgehend vermieden. Dieser effektive Oberflächenschutz sorgt für eine erhöhte Transportsicherheit – ganz ohne zusätzlichen Polier- oder Nachbearbeitungsaufwand.

Für einen optimalen Sitz wird der dehnbare Schutzüberzug einfach auf die Transportrolle aufgezogen und an beiden Seiten ausgestreckt, bis die gesamte Oberfläche vollständig umhüllt ist.

The protective covers for transport rollers (MTC-ROLL) have been specifically designed for the gentle transport of glass panes as well as sensitive metal sheets and plates on roller conveyors.

These lightweight and tear-resistant covers prevent direct contact between the transport roller and the workpiece. This largely avoids marks and friction traces, resulting in effective surface protection and increased transport safety—without the need for additional polishing or rework.

For an optimal fit, the flexible cover is simply pulled over the transport roller and stretched on both sides until the entire surface is fully covered.

Technische Zeichnung

technical drawing

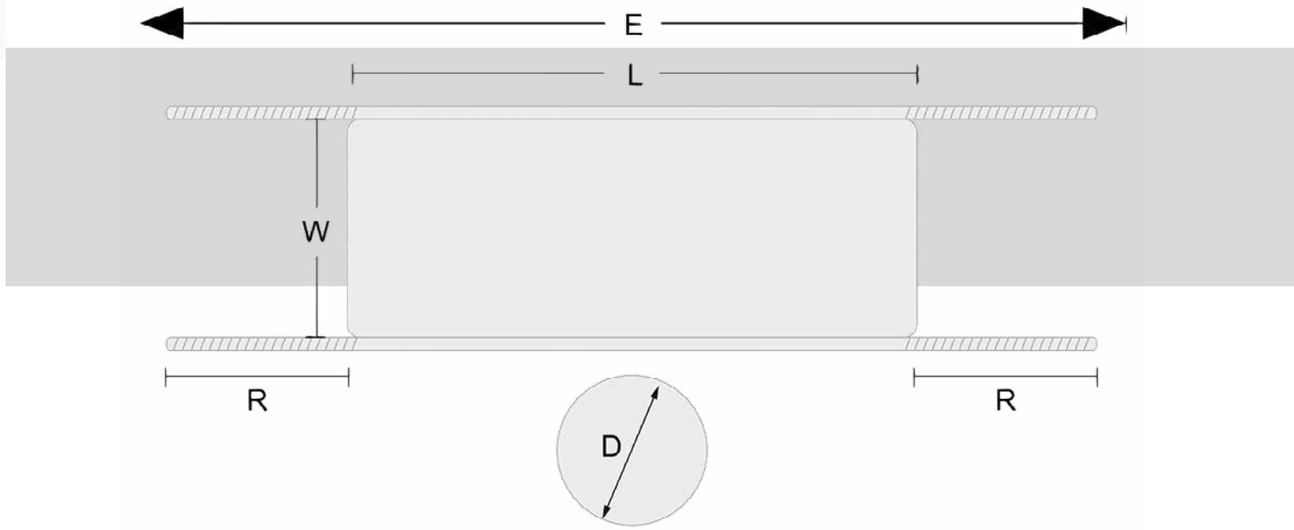

Technische Daten + Bestelldaten

technical data + order data

Typ *Type*	D Für Transportrollen *For transport rollers*	L x W Länge x Breite *Length x Width*	E Länge bei voller Ausdehnung *Length when fully extended*	R Gummizug beidseitig *Rubberstring on both sides*	Art.- #
MTC-ROLL.001	Ø 140 mm	200 x 60 mm	450 mm	100 mm	M009748
MTC-ROLL.002	Ø 170 mm	233 x 80 mm	530 mm	100 mm	M009749
MTC-ROLL.003	Ø 200 mm	277 x 100 mm	630 mm	100 mm	M009750
MTC-ROLL.006	Ø 150 mm	230 x 60 mm	480 mm	100 mm	M011618
MTC-ROLL.007	Ø 80 mm	100 x 60 mm	270 mm	100 mm	M013600
MTC-ROLL.008	Ø 240 mm	320 x 100 mm	810 mm	100 mm	M014302
MTC-ROLL.009	Ø 100 mm	120 x 40 mm	290 mm	100 mm	M015596
MTC-ROLL.010	Ø 125 mm	155 x 60 mm	405 mm	100 mm	M016142

Schutzüberzüge für weitere Rollengrößen auf Anfrage
Protective covers for other roll sizes available on request

Explosionszeichnung Saugplattenserie A-P, gelenkig

Exploded view of suction plate series A-P, articulated

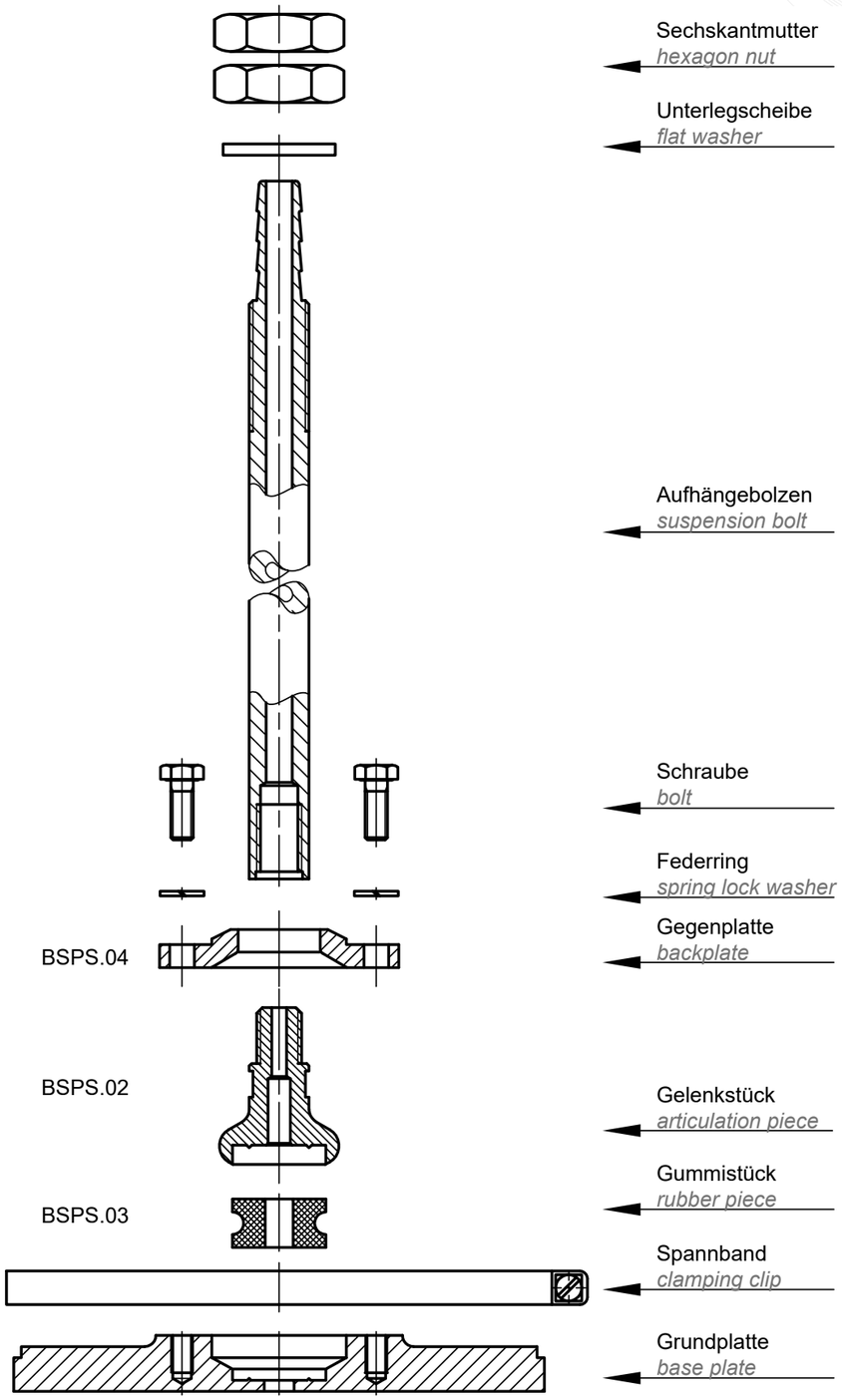

Ersatzteile, A-P Aufhängung

Spare parts, A-P suspension

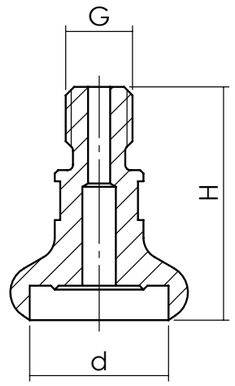

Gelenkstück

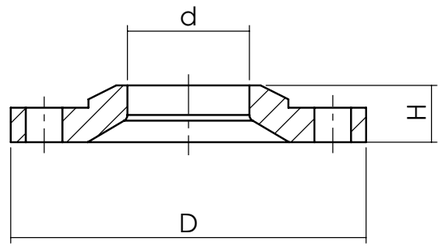

Gelenkstück

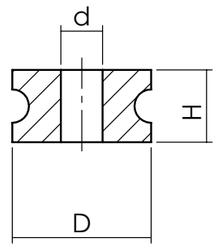

Gelenkstück

Typ *Type*	D	d	H	Gewicht (g) *weight (g)*	Art.- #
Gegenplatte Serie 100-200	64	22	10,2	0,046	M003479
Gegenplatte Serie 200-300	74	26	12	0,100	M003480

Typ *Type*	G	d	H	Gewicht (g) *weight (g)*	Art.- #
Gelenkstück Serie 100-200	M12	25	42	0,069	M003460
Gelenkstück Serie 100-200	¼"	25	42	0,068	M003466
Gelenkstück Serie 100-200	M16	25	42	0,075	M003465
Gelenkstück Serie 200-300	M16	30	60	0,154	M003463

Typ *Type*	Material	D	d	H	Gewicht (g) *weight (g)*	Art.- #
Gummistück Serie 100-200	NBR	25	7,5	13	0,005	M003473
Gummistück Serie 100-200	SIR	25	7,5	13	0,005	M003475
Gummistück Serie 200-300	NBR	30	10	16	0,010	M003476
Gummistück Serie 200-300	SIR	30	10	16	0,010	M003478

Explosionszeichnung Saugplattenserie R-K, gelenkig

Exploded view of suction plate series R-K, articulated

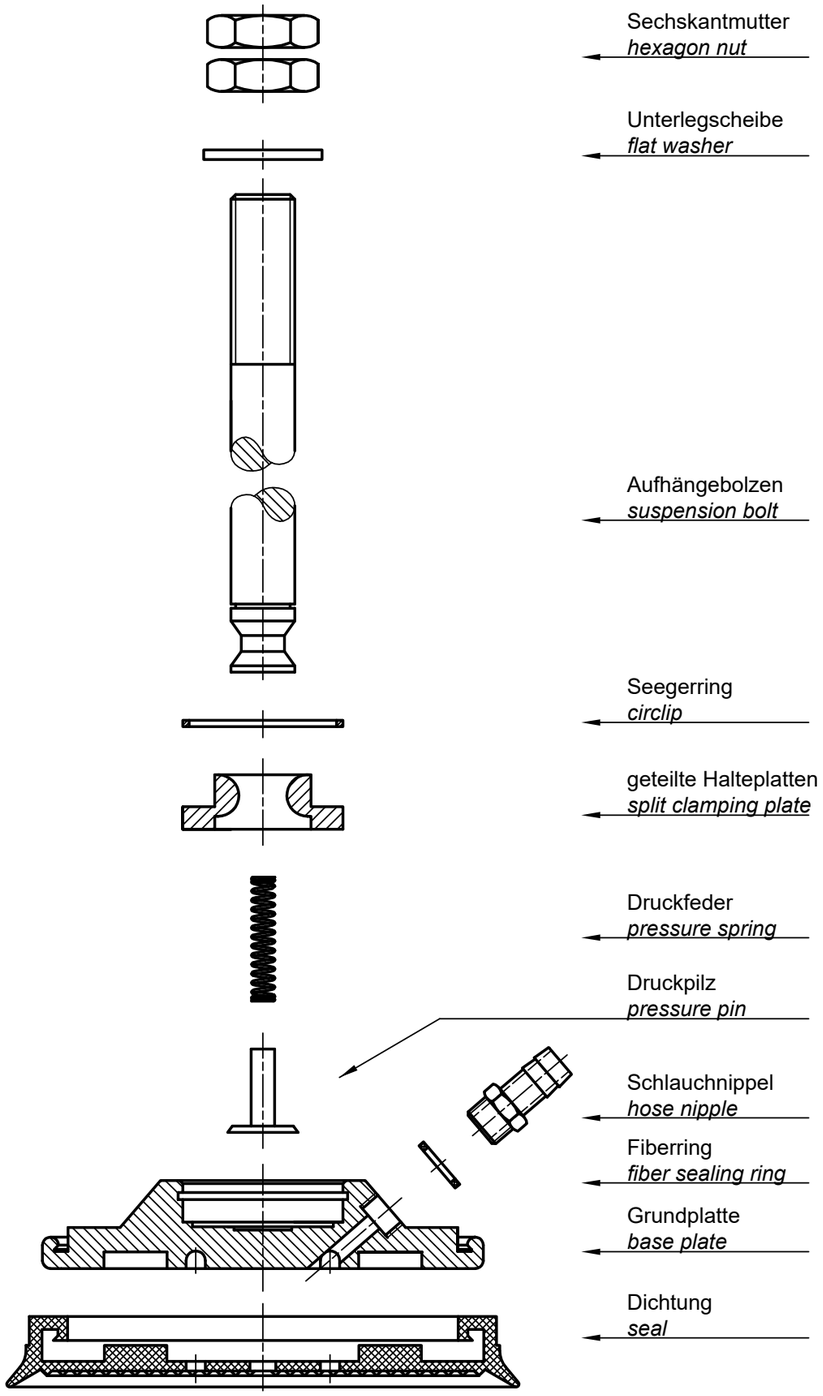

Reparaturkit, R-K Aufhängung

Repair kit, R-K suspension

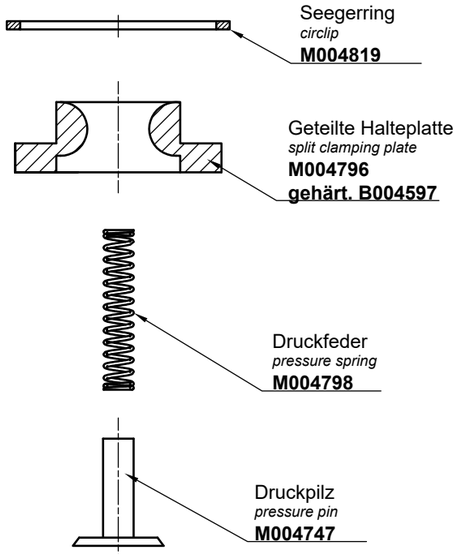

Allgemeine Informationen

» Reparaturkit für alle Saugplatten mit R-K Aufhängung

general information

» *repair kit can be used for all suction plates with R-K suspension*

Technische Daten + Bestelldaten

technical data + order data

Typ *Type*	Lieferumfang / *Scope of delivery*				Art.- #
Reparaturkit, R-K	geteilte Halteplatte *split clamping plate*	Druckfeder *pressure spring*	Seegerring *circlip*	Druckpilz *pressure pin*	M004796

Kugelgelenk BAA
Ball joint BAA

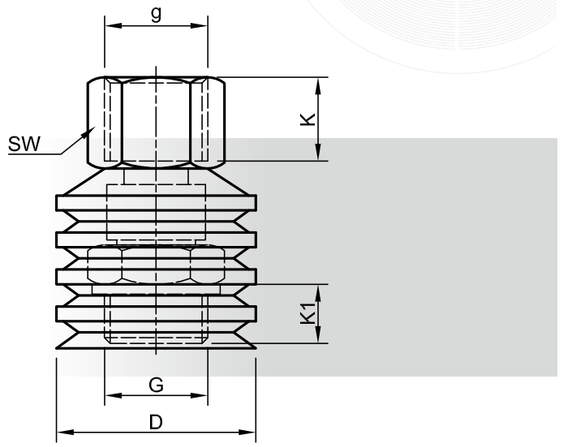

Allgemeine Informationen

- verwendbar als gelenkiges Verbindungsstück zwischen Sauger und Aufhängung
- aus Stahl mit Gummimanschette gegen Verschmutzung
- 24° allseitig schwenkbar

general information

- *can be used as articulated connector between suction cup and suspension*
- *made of steel with rubber sleeve against contamination*
- *24° pivoting on all sides*

Technische Daten + Bestelldaten
technical data + order data

Typ *Type*	D	G	g	H	K	K1	SW	Gewicht (kg) *weight (kg)*	Art.- #
BAA 1	20,0	1/8“	1/8“	33	8,5	6,5	12	0,021	M001938
BAA 2	40,5	1/2“	1/2“	55	17,0	12,0	24	0,116	M001939
BAA 3	50,5	3/4“	3/4“	64	17,0	15,0	30	0,238	M014515

Flexible Saugeraufhängung eT-Flex
Flexible suction cup suspension eT-Flex

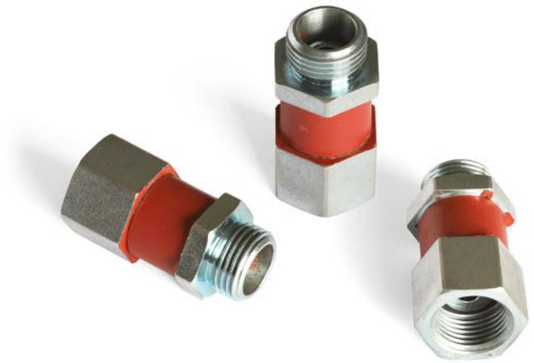

Allgemeine Informationen

- Geeignet für die Handhabung von Werkstücken mit ungleichmäßigen, schrägen oder schiefen Oberflächen aus Glas, Holz, Metall oder Kunststoff oder von durchhängenden Materialien
- Selbständige Rückstellung durch Gelenk aus Gummi-Metall-Verbindung
- hochbelastbare und verschleißarme Verarbeitung, Gewicht- und platzsparend
- Einsetzbar an allen gängigen Sauggreifer-Systemen
- Leicht austauschbar
- Nähere Infos auf S. 24/25

general information

- *Suitable for handling workpieces with uneven, inclined, or irregular surfaces made of glass, wood, metal, or plastic, as well as sagging materials*
- *Automatic reset thanks to a rubber-metal joint design*
- *Durable, wear-resistant, and space-saving construction with a low weight*
- *Compatible with all common suction cup systems*
- *Easy to replace*
- *Further Information on page 24/25*

Technische Daten
technical data

Typ *Type*	g	G	H	SW	GL	Gewicht (g) *weight (g)*	Vertikal-belastung (N) *vertical load (n)*	Winkel (°) *angle (°)*	Einsatz-temperatur (°C) *operating temperature (°C)*	Biege-moment (Nm) *bending moment (Nm)*
eT-Flex #1	1/2“	1/2“	55	27	11	116	4000	18	9 ... 70° C	50
eT-Flex #2	M20 x 1,5	1/2“								
eT-Flex #3	M20	M20				125				

Bestelldaten
order data

Typ *Type*	Art.- #
eT-Flex #1	GG.050.000
eT-Flex #2	GG.050.020
eT-Flex #3	M019081

Spannbänder SP
Clamping clips SP

Beispiel
Example

Allgemeine Informationen

- zur Sicherung von austauschbaren Dichtungen auf der Grundplatte
- Durchmesser: 30 mm bis 350 mm
- Höhe: 9 mm
- aus Stahl verzinkt, Edelstahl
- Spannbereich in Spannband eingeprägt

general information

- *for ensuring replaceable seals on the base plate*
- *diameter: 30 mm to 350 mm*
- *height: 9 mm*
- *made of Zinc-plated steel or stainless steel*
- *clamping clip stamped in clamping area*

Beispiele
Examples

Technische Daten + Bestelldaten
technical data + order data

Spannband für *clamping clip for*	D		Gewicht (kg) *weight (kg)*	Art.- #
BSP 110 R / 120 RL / 160 BY	95	verzinkt / *galvanized*	0,022	M004736
BSP 140 D / 160 R / 160 NO / 180 L / RL / 200 PK	145	verzinkt / *galvanized*	0,023	M004737
BSP 140 D / 160 R / 160 NO / 180 L / RL / 200 PK	145	verzinkt, verstärkt / *galvanized, reinforced*	0,04	M004738
BSP 250 R / 250 NO / 270 RL / 290 BR	235	verzinkt / *galvanized*	0,033	M004739
BSP 250 L (V+D)	203	verzinkt / *galvanized*	0,035	M004740
BSP 250 L	210	verzinkt, verstärkt / *galvanized, reinforced*	0,008	M004741
BBSC 250 R	181	verzinkt / *galvanized*	0,023	M004742
BBSC 200 R	116	verzinkt / *galvanized*	0,019	M004743
BSP 150 HE / 150 P	111	verzinkt / *galvanized*	0,020	M004744
BSP 450/2	400	verzinkt / *galvanized*	0,054	M004745
BSP 280 PK	250	verzinkt / *galvanized*	0,029	M004746
BSP 280 PK	250	verzinkt, verstärkt / *galvanized, reinforced*	0,064	M004747
BSP 180 RL / 200 PK / 200 RL / 200 HE	148	verzinkt / *galvanized*	0,029	M004748
BSP 200 PK / 200 RL / 200 HE	148	verzinkt, verstärkt / *galvanized, reinforced*	0,042	M004749
BSP 230 RL / 230 NO / 250 COP	200	verzinkt / *galvanized*	0,025	M004750
BSP 290 RL / 290 TL	240	verzinkt / *galvanized*	0,030	M004751
BBSC 285 G/61 // G/85 / 240 L / 250 L (V+D)	209	verzinkt / *galvanized*	0,027	M004752
BSP 320 RL	270	verzinkt / *galvanized*	0,033	M004753
BSP 350 RL	300	verzinkt / *galvanized*	0,034	M004754
BSP 400 RL	350	verzinkt / *galvanized*	0,040	M004755
BSP 400 RL	350	verzinkt, verstärkt / *galvanized, reinforced*	0,087	M004756
BBSC 290 BY	143	verzinkt / *galvanized*	0,021	M004757
BSP 200 VS / NO	174	verzinkt / *galvanized*	0,031	M004759
BBSC 150 R / BY	93	verzinkt / *galvanized*	0,021	M004760
BBSC 150	99	verzinkt / *galvanized*	0,021	M004761
BSP 135 W	68	verzinkt / *galvanized*	0,016	M004762
BBSC 250 R	163	verzinkt / *galvanized*	0,029	M004763
BSC 60 TL	39	Edelstahl / *stainless steel*	0,004	M004765
BSP 80 TL / BBSC 75 P	59	Edelstahl / *stainless steel*	0,006	M004766
BSP 95 TL / BBSC 100 R	69	verzinkt / *galvanized*	0,006	M004767
BBSC 80 R	49	Edelstahl / *stainless steel*	0,005	M004768
BSP 115 TR / BBSC 110 P	89	Edelstahl / *stainless steel*	0,006	M004769

Moosgummidichtung OSRS
Foam rubber seal OSRS

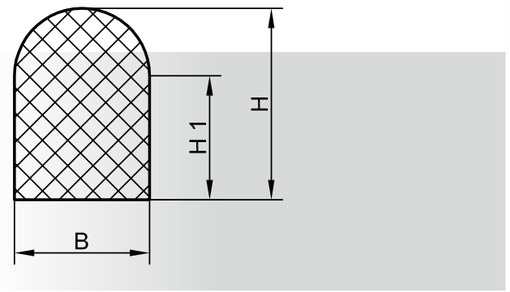

Allgemeine Informationen

- zur Verwendung als Saugplattendichtung oder zum Bau von Spannvorrichtungen in der Holzindustrie
- unterschiedliche Formen und Größen lieferbar
- feine, geschlossene Außenhaut
- ca. 15 Shore

general information

- *for use as suction plate seal or building clamping devices in the wood industry*
- *different shapes and sizes available*
- *fine, closed outer skin*
- *about 15 shore*

Technische Daten + Bestelldaten
technical data + order data

Typ *Type*	B	H	H1	Farbe / *color*	Art.- #
OSRS 6 x 8	6	8	4,00	schwarz / *black*	M009773
OSRS 6 x 10	6	10	7,00	schwarz / *black*	M009770
OSRS 6 x 10	6	10	7,00	grau / *grey*	M009771
OSRS 7 x 12	7	12	8,50	schwarz / *black*	M009774
OSRS 10 x 20	10	20	15,00	schwarz / *black*	M009766
OSRS 10 x 20	10	20	15,00	grau / *grey*	M009767
OSRS 10 x 22	10	22	14,00	schwarz / *black*	M014855
OSRS 10 x 25	10	25	20,00	grau / *grey*	M009778
OSRS 15 x 30	15	30	22,50	schwarz / *black*	M009779
OSRS 12 x 17	12	17	11,00	schwarz / *black*	M009768
OSRS 12 x 17	12	17	11,00	grau / *grey*	M009769
OSRS 20 x 20	20	20	-	schwarz / *black*	M009777
OSRS 20 x 25	20	25	-	schwarz / *black*	M009775

Zellgummidichtung BZRS und ZPRS
Cellular rubber seal BZRS and ZPRS

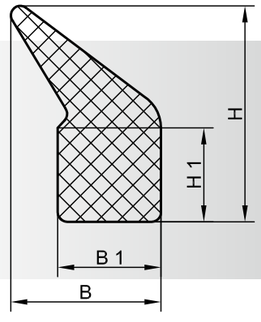

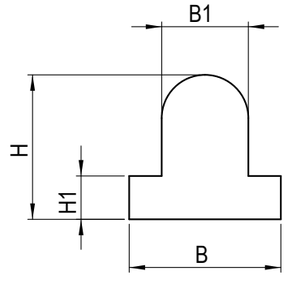

Allgemeine Informationen

- zur Verwendung als Saugplattendichtung oder zum Bau von Spannvorrichtungen in der Holzindustrie
- unterschiedliche Formen und Größen lieferbar
- feine, geschlossene Außenhaut

general information

- *for use as suction plate seal or building clamping devices in the wood industry*
- *different shapes and sizes available*
- *fine, closed outer skin*

Technische Daten + Bestelldaten
technical data + order data

Typ *Type*	B	B1	H	H1	Farbe / *color*	Art.- #
BZRS 8 x 17	8	7	17,00	14	schwarz / *black*	M007407
BZRS 15 x 30	15	-	30,00	25	grau / *grey*	M007404
BZRS 6 x 10 x 15,5	6	10,5	10,00	3	schwarz / *black*	M007408
ZPRS 11 x 23	16	11	23,00	10	grau / *grey*	M011449

Strömungswiderstand BDCN-STR
Flow resistance BDCN-STR

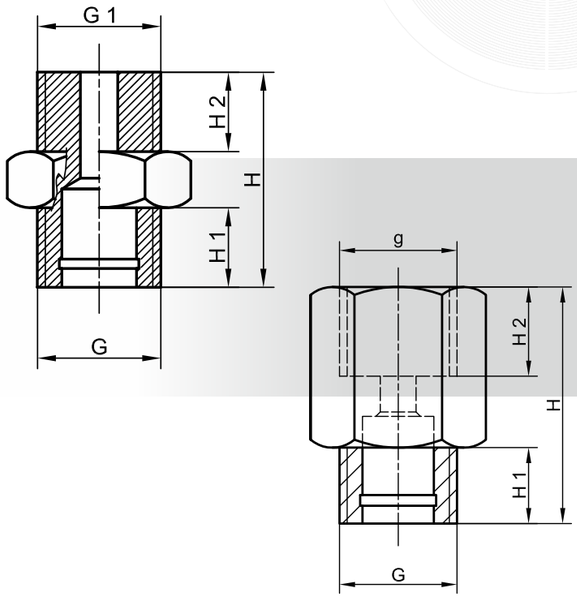

Allgemeine Informationen

- in Verbindung mit Flugstift verwendbar
- der Strömungswiderstand schließt bei nicht belegten Saugern und reduziert so das Strömungsvolumen
- passende Flugstifte (STR) (siehe Seite 387)

general information

- *used in conjunction with flight pen*
- *the flow control valve closes when suction cups are not being used, thus reducing the flow volume*
- *matching flight pins (STR) (see page 387)*

Technische Daten + Bestelldaten
technical data + order data

Typ *Type*	Vorbereitet für Strömungsbegrenzung *prepared for flow limitation*	G	G1	g	H	H1	H2	Gewicht (kg) *weight (kg)*	Art.- #
BDCN-STR 2	STR	1/4“	1/4“	-	23	8,5	8,5	0,007	M002118
BDCN-STR 7	STR	1/4“	-	1/4“	26,5	8,5	-	0,009	M002122
BDCN-STR 9	STR	M16 x 1,5	1/4“	-	33	8,5	12,5	0,016	M002123

Fiberringe FDR
Fibre rings FDR

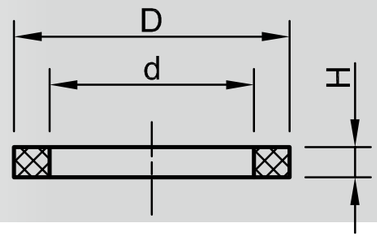

Allgemeine Informationen

- dienen zum Höhenausgleich, zur Vermeidung von Spalten zwischen zwei Bauteilen oder zum Schutz von Gewinden
- Verwendung bei Anschlussnippeln, Doppel-gewindenippeln, Strömungsbegrenzungen, Schlauchnippeln, Strömungs- und Tastventilen
- aus Vulkanfiber gefertigt

general information

- *serve to adjust the height, avoiding gaps between two components or to protect threads*
- *use with connecting nipples, double thread nipples, hose nipples, flow limitation, connecting nipple for vacuum hose and pin valves*
- *made of vulcanized fibre*

Technische Daten + Bestelldaten
technical data + order data

Typ *Type*	D	d	H	für Gewindetyp *for thread type*	Art.- #
FDR 1	7,5	5,2	1,2	M5	M009010
FDR 2	12,7	10,0	1,6	G1/8“	M009011
FDR 3	17,4	12,9	1,9	G1/4“	M009012
FDR 4	21,3	17,0	1,6	G3/8“	M009013
FDR 5	27,8	21,0	1,9	G1/2“	M009014
FDR 6	32,7	26,4	1,9	G3/4“	M009015
FDR 7	39,2	33,5	1,9	G1“	M009016
FDR 8	50,0	40,0	2,0	G1 1/4“	M009017

Strömungsbegrenzung mit Madenschraube MS
Flow limitation with slug MS

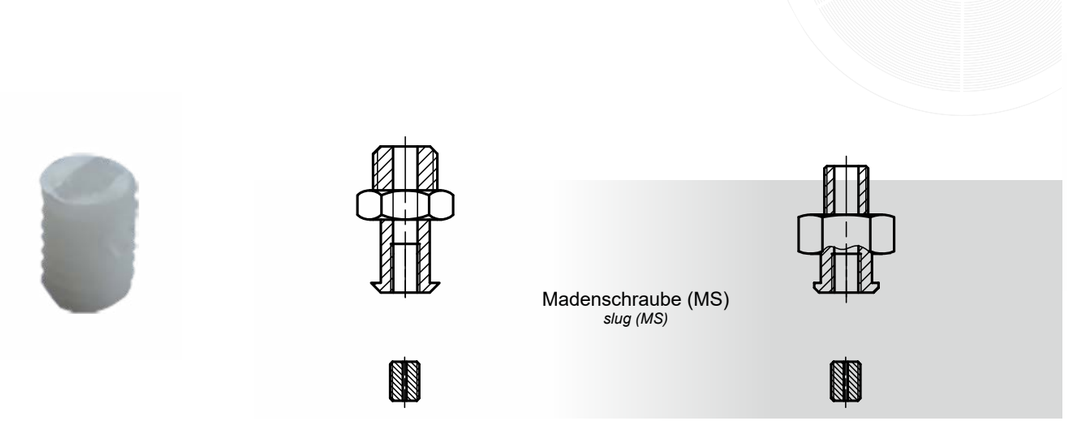

Allgemeine Informationen

- Madenschrauben aus PA als Strömungsbegrenzung
- kontrollierte Leckagen von Ø 0,8 mm bis Ø 2,5 mm
- leicht austauschbar
- verwendbar in allen Anschluss- und Doppelnippeln mit MS Kennzeichnung

general information

- *grub screws made of PA as flow limitation*
- *controlled leakage of Ø 0.8 mm to Ø 2.5 mm*
- *easy to replace*
- *suitable for all connection and double nipples with MS marking*

Technische Daten + Bestelldaten
technical data + order data

Typ *Type*	Außengewinde *external thread*	Leckagebohrung *leakage bore*	Leckage (Richtwerte) *leakage (standard values)*	Art.- #
MS mit ø 0,8 mm	M6	Ø 0,8 mm	7,5 l/min	B004833
MS mit ø 1,0 mm	M6	Ø 1,0 mm	11,8 l/min	B004834
MS mit ø 1,2 mm	M6	Ø 1,2 mm	17,0 l/min	B004835
MS mit ø 1,5 mm	M6	Ø 1,5 mm	26,5 l/min	B004836
MS mit ø 2,0 mm	M6	Ø 2,0 mm	47,1 l/min	B004837
MS mit ø 2,5 mm	M6	Ø 2,5 mm	73,6 l/min	B004840
MS mit ø 3,0 mm	M6	Ø 3,0 mm	**	B004838
MS mit ø 3,5 mm	M6	Ø 3,5 mm	**	B004842
MS mit ø 4,0 mm	M6	Ø 4,0 mm	**	B004839

***) auf Anfrage* / *on request*

Strömungsbegrenzung mit Flugstift STR
Flow limitation with flight pin STR

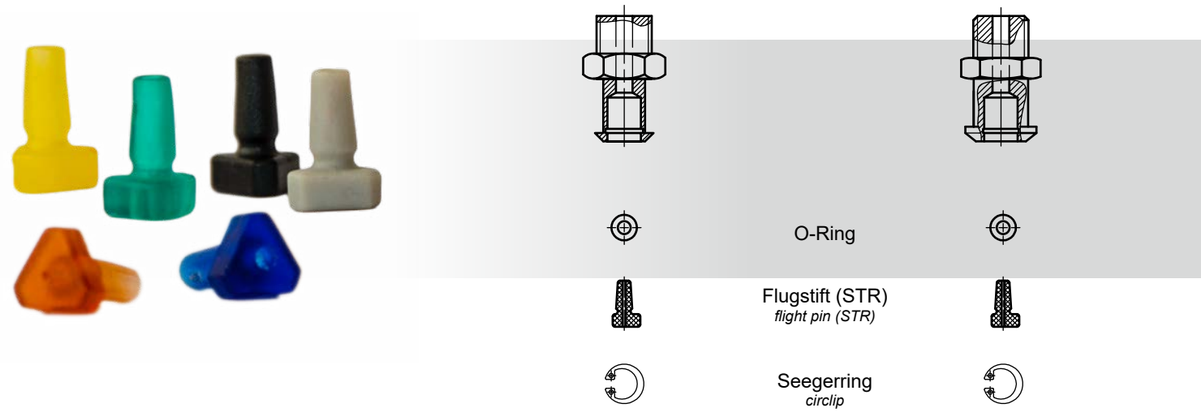

Allgemeine Informationen

- Flugstifte aus PVC als Strömungsbegrenzung
- kontrollierte Leckagen von Ø 0,5 mm bis Ø 2,0 mm
- wird durch Sicherungsring im Anschlussnippel oder Strömungswiderstand gesichert
- leicht austauschbar
- verwendbar in allen Anschluss- und Doppelnippeln mit STR Kennzeichnung

general information

- *flight pins made of PVC as a flow limitation*
- *controlled leakage of Ø 0.5 mm to Ø 2.0 mm*
- *is secured by the locking ring in the nipple or flow resistance*
- *easy to replace*
- *suitable for all connection and double nipples with STR marking*

Technische Daten + Bestelldaten
technical data + order data

Typ *Type*	Farbe / *color*	Leckagebohrung *leakage bore*	Leckage (Richtwerte) *leakage (standard values)*	Art.- #
STR mit ø 0,5 mm	schwarz / *black*	Ø 0,5 mm	2,9 l/min	B008679
STR mit ø 0,8 mm	rot / *red*	Ø 0,8 mm	7,5 l/min	B008689
STR mit ø 1,0 mm	gelb / *yellow*	Ø 1,0 mm	11,8 l/min	B008690
STR mit ø 1,2 mm	grau / *grey*	Ø 1,2 mm	17,0 l/min	B008691
STR mit ø 1,5 mm	grün / *green*	Ø 1,5 mm	26,5 l/min	B008692
STR mit ø 2,0 mm	blau / *blue*	Ø 2,0 mm	47,1 l/min	B008693

Flanschplattenhalterung FPH
Flange plate bracket FPH

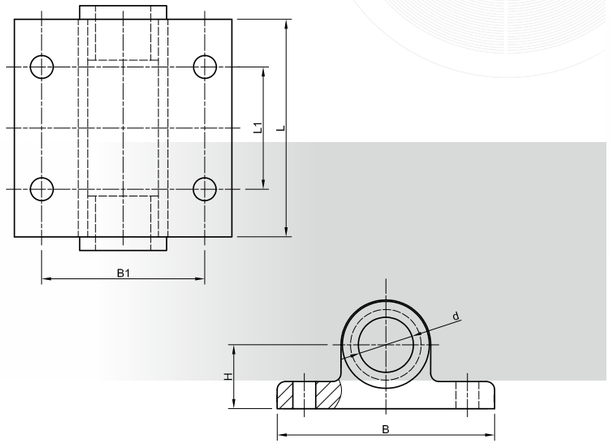

Allgemeine Informationen

- zur Montage an T-Nutprofilen
- geeignet für Aufhängebolzen mit Ø 16 mm oder Ø 20 mm
- Flanschplattenhalterung aus Aluminium
- Führungsbuchsen aus ölgetränkter Sinterbronze

general information

- *for mounting on aluminium groove profiles*
- *suitable for suspension bolt with Ø 16 mm or Ø 20 mm*
- *flange plate bracket made of aluminium*
- *guide bushings made of oil-soaked sintered bronze*

Technische Daten + Bestelldaten
technical data + order data

Typ *Type*	d	B	B1	H	L	L1	Gewicht (kg) *weight (kg)*	Art.- #
FPH 3	20,4	80	60	23,5	80	40	0,312	B006553
FPH 6	20,4	80	60	23,5	80	30	0,312	B006561
FPH 7	20,4	80	60	23,5	100	70	0,365	B006563
FPH 9	20,4	80	60	23,5	80	45	0,312	B006566
FPH 10	20,4	80	60	23,5	100	80	0,372	B006567
FPH 11	20,4	80	60	23,5	80	60	0,312	B006569
FPH 13	20,4	80	60	23,5	50	-	0,233	B006572

Klemmplattensatz BCS
Clamping plate set BCS

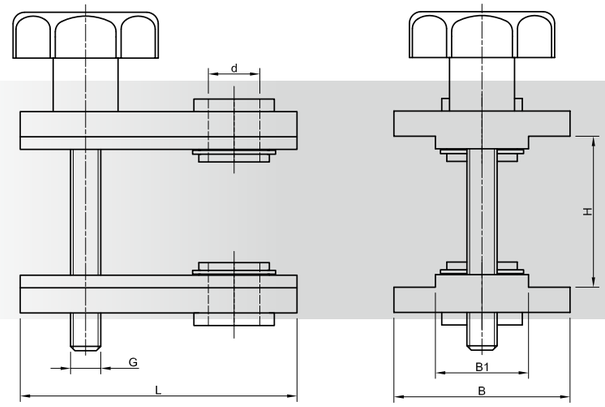

Allgemeine Informationen

- zur Montage zwischen Stahlprofilen
- geeignet für Aufhängebolzen mit Ø 16 mm oder Ø 20 mm
- Satz bestehend aus oberer und unterer Aluminium-Klemmplatte, Führungsbuchsen, ölgetränkter Sinterbronzebuchse, Sterngriffschraube

general information

- *for mounting between steel profiles*
- *suitable for suspension bolt with Ø 16 mm or Ø 20 mm*
- *set consisting of top and bottom aluminium clamp plate, guide bushings, oil-soaked sintered bronze, star knob screw*

Technische Daten + Bestelldaten
technical data + order data

Typ *Type*	d	B	B1	G	H	L	Gewicht (kg) *weight (kg)*	Art.- #
BCS 1	20,5	70	37	M12	50-70	110	0,700	F000180
BCS 2	20,5	70	37	M12	60-100	110	0,710	B000416
BCS 3	16,5	70	37	M12	50-70	110	0,700	F000181

Kreuzklemmstück BCCP (Aluminium)
Cross clamping piece BCCP (aluminium)

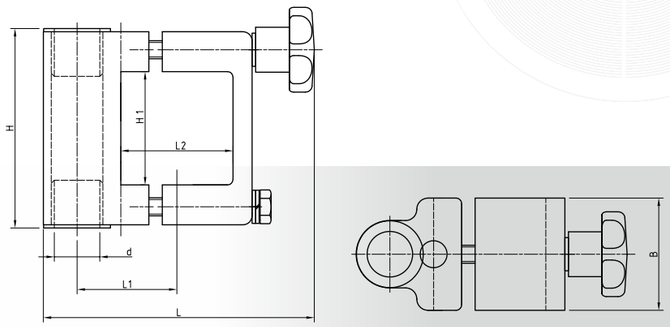

Allgemeine Informationen

- zur Montage an rechteckigen Profilen durch zweigeteilte Bauform auch in geschlossenen Rahmen
- bestehend aus Aluminium-Klemmhälften, integrierten Führungsbuchsen und Verbindungsschrauben
- geeignet für Profile von 30 mm bis 100mm und für Aufhängebolzen mit Ø 16 mm oder Ø 20 mm
- Führungsbuchsen aus POM oder ölgetränkter Sinterbronze

general information

- *for mounting on rectangular profiles through two-part design also in enclosed frame*
- *made of aluminium clamp halves, integrated guide bushings and connecting screws*
- *suitable from 30 mm to 100 mm profiles and suspension bolt with Ø 16 mm or Ø 20 mm*
- *guide bushings made of POM or oil-soaked sintered bronze*

Technische Daten + Bestelldaten
technical data + order data

Typ *Type*	d	H	H1	L	L1	L2	Buchse *Bushing*	Gewicht (kg) *weight (kg)*	Art.- #
BCCP.014 30x30 / 16 G	16,3	78,0	30,5	74,0	34,5	30	POM	0,439	B000288
BCCP.015 40x40 / 16 G	16,3	78,0	40,5	84,0	39,5	40	POM	0,452	B000292
BCCP.022 50x50 / 16 G	16,3	88,0	50,5	93,0	44,5	50	POM	0,526	B000324
BCCP.016 30x30 / 20 G	20,3	78,0	30,5	78,0	49,5	30	POM	0,439	B000301
BCCP.017 40x40 / 20 G	20,3	78,9	40,5	84,0	39,5	40	POM	0,451	B000302
BCCP.019 50x50 / 20 G	20,3	88,9	50,5	93,0	44,5	50	POM	0,510	B000307
BCCP.020 60x60 / 20 G	20,3	98,9	60,5	102,5	49,5	60	POM	0,604	B000313
BCCP.026 30x30 / 20 SB	20,4	86,0	30,5	77,0	36,0	30	Sinterbronze sintered bronze	0,540	B000327
BCCP.021 40x40 / 20 SB	20,4	86,0	40,5	87,0	41,0	40	Sinterbronze sintered bronze	0,540	B000318
BCCP.027 50x50 / 20 SB	20,4	96,0	50,5	96,0	46,0	50	Sinterbronze sintered bronze	0,600	B000330
BCCP.029 60x60 / 20 SB	20,4	106,0	60,5	105,5	51,0	60	Sinterbronze sintered bronze	0,695	B000338

Kreuzklemmstück BCCP (Stahl)
Cross clamping piece BCCP (steel)

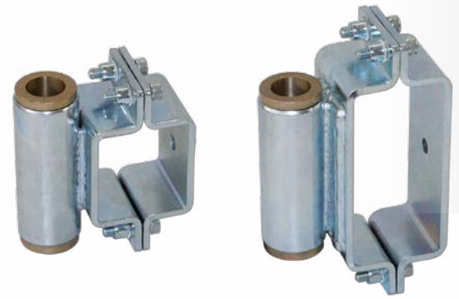

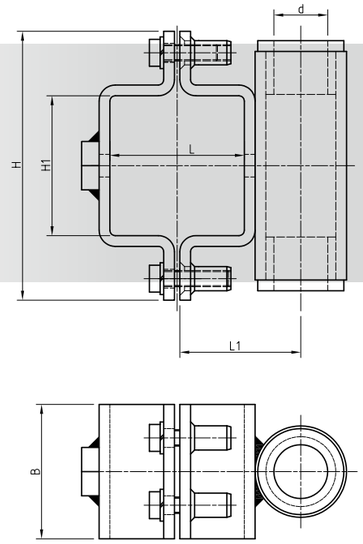

Allgemeine Informationen

- zur Montage an rechteckigen Profilen durch zweigeteilte Bauform auch in geschlossenen Rahmen
- bestehend aus Klemmhälften in Stahl verzinkt, integrierten Führungsbuchsen und Verbindungsschrauben
- geeignet für Profile von 50 mm x 50 mm oder 50 mm x 150 mm und für Aufhängebolzen mit Ø 20 mm
- Führungsbuchsen aus ölgetränkter Sinterbronze

general information

- *for mounting on rectangular profiles through two-part design also in enclosed frame*
- *consisting of clamp halves made of zinc-plated steel, integrated guide bushings and connecting screws*
- *suitable for profiles of 50 x 50 mm or 50 x 150 mm and suspension bolt with Ø 20 mm*
- *Guide bushings made of oil-soaked sintered bronze*

Technische Daten + Bestelldaten
technical data + order data

Typ *Type*	d	B	H	H1	L	L1	Buchse *Bushing*	Gewicht (kg) *weight (kg)*	Art.- #
50 x 50	20,4	50	100	52	50	45	Sinterbronze sintered bronze	0,808	M002012
50 x 100	20,4	50	150	102	50	49	Sinterbronze sintered bronze	1,080	M002014

Saugermontagesystem SMS
Suction cup mounting system SMS

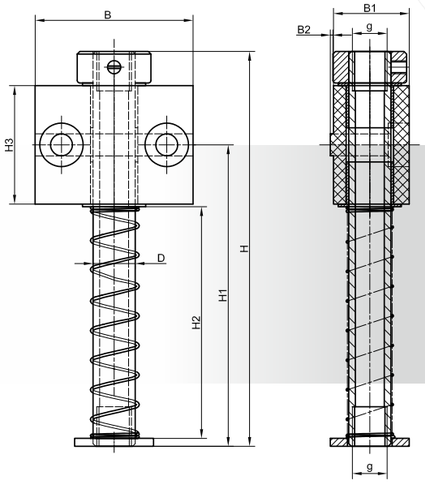

Allgemeine Informationen

- zur Montage an T-Nutprofilen
- bestehend aus Aufhängebolzen, Druckfeder, PA-Halterung und Stellring zur stufenlosen Einstellung der Höhe
- weitere Ausführungen lieferbar

general information

- *for mounting on aluminium groove profiles*
- *consisting of suspension bolts, pressure spring, PA bracket and retaining collar for continuous height adjustment*
- *additional versions available*

Technische Daten + Bestelldaten
technical data + order data

Typ *Type*	D	B	B1	B2	g	H	H1	H2	H3	Gewicht (kg) *weight (kg)*	Art.- #
ø 16 x 127	16	60	30	1,2	1/4“	127,0	91,5	65	45	0,224	B008267
ø 16 x 150	16	60	30	1,2	1/4“	150,0	114,5	88	45	0,256	B008270
ø 16 x 180	16	60	30	1,2	1/4“	182,5	147,0	118	45	0,250	B008273
ø 16 x 200	16	60	30	1,2	1/4“	200,0	164,5	138	45	0,291	B008276
ø 16 x 220	16	60	30	1,2	1/4“	220,0	184,5	158	45	0,307	B008281
ø 16 x 255	16	60	30	1,2	1/4“	255,0	219,5	193	45	0,336	B008284

Vakuum-Begrenzungsventil VBV-BSKV
Vacuum limiting valve VBV-BSKV

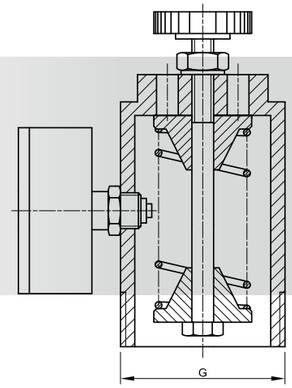

Allgemeine Informationen

- Sicherheitsventil, das ein Überhitzen des Seitenkanalverdichters verhindert
- Gehäuse aus Aluminium mit angebautem Vakuummeter

general information

- *safety valve, which prevents overheating of the side channel blower*
- *housing made of aluminium with attached vacuum gauge*

Technische Daten + Bestelldaten
technical data + order data

Typ *Type*	G	Gewicht (kg) *weight (kg)*	Einstellbarer Bereich *adjustable range*	Art.- #
VBV-BSKV	2“	0,540	-150 mbar bis / *to* -280 mbar	B008738
VBV-BSKV	2“	0,540	-50 mbar bis / *to* -150 mbar	B008741
VBV-BSKV	2“	0,540	-280 mbar bis / *to* -420 mbar	B008742

Kugelhahn BSV-E
Ball valve BSV-E

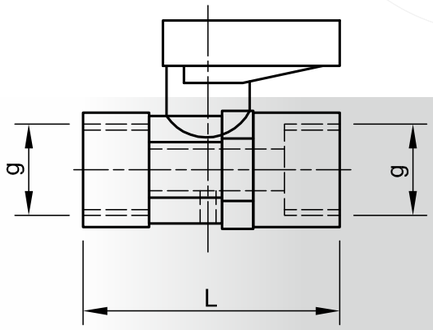

Allgemeine Informationen

- 3/2-Wege Kugelhahn aus Messing, mit vernickelter Oberfläche, Belüftungsbohrung und kleinem Kunststoffgriff
- Anschlüsse: 1/8" bis 3/8"

general information

- *3/2-way ball valve made of brass with nickel-plated surface, venting hole and small plastic handle bar*
- *Connections: 1/8" to 3/8"*

Technische Daten + Bestelldaten
technical data + order data

Typ *Type*	g	L	Gewicht (kg) *weight (kg)*	Art.- #
BSV-E 1	1/8"	35	0,035	M007033
BSV-E 2	1/4"	37	0,041	M007034
BSV-E 3	3/8"	42	0,069	M007035

Kugelhahn BHVB
Ball valve BHVB

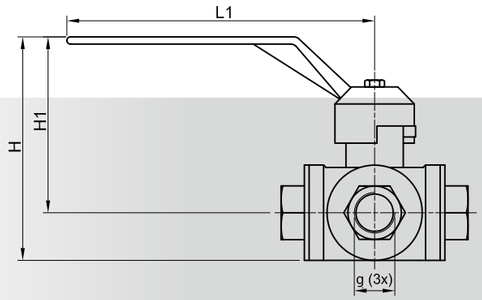

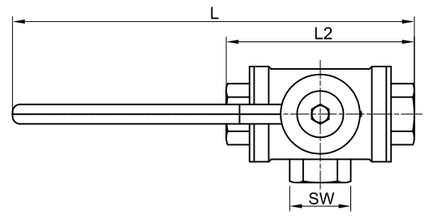

Allgemeine Informationen

- 3/2-Wege Kugelhahn aus Messing, mit vernickelter Oberfläche und großem Griff
- Anschlüsse: 1/4" bis 2"

general information

- *3/2-way ball valve made of brass with nickel-plated surface and large handle bar*
- *Connections: 1/4" to 2"*

Technische Daten + Bestelldaten
technical data + order data

Typ *Type*	g	H	H1	L	L1	L2	SW	Gewicht (kg) *weight (kg)*	Art.- #
BHVB 1	1/4"	91,5	72,0	164,50	126,0	77,0	22	0,714	M002218
BHVB 2	3/8"	91,5	72,0	164,50	126,0	77,0	22	0,670	M002219
BHVB 3	1/2"	91,5	72,0	164,50	126,0	77,0	27	0,637	M002220
BHVB 4	3/4"	108,0	83,0	190,00	144,0	92,0	34	1,094	M002221
BHVB 5	1"	122,0	95,0	222,00	170,0	104,0	40	1,636	M002222
BHVB 6	1 1/4"	130,0	97,5	229,00	170,0	118,0	50	2,235	M002223
BHVB 7	1 1/2"	145,5	106,0	238,75	170,0	137,5	57	3,600	M002224
BHVB 8	2"	190,0	143,0	337,50	257,5	160,0	70	5,360	M002225

Handschiebeventil BHSV
Manual slide valve BHSV

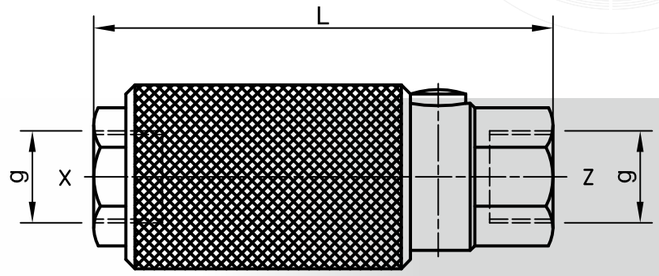

Z = zum Vakuumerzeuger / *to the vacuum generator*
X = zum Verbraucher / *consumption side*

Allgemeine Informationen

- 3/2-Wege Handschiebeventil
- Ventilkörper aus Messing vernickelt, Schieber aus Aluminium eloxiert
- mit Druckknopf zur Sicherung vor unbeabsichtigter Betätigung

general information

- *3/2-way manual slide valve*
- *nickel plated, manual slide valve made of brass, slide made of aluminium anodized*
- *with push-button to protect against accidental operation*

Technische Daten + Bestelldaten
technical data + order data

Typ *Type*	g	L	Gewicht (kg) *weight (kg)*	Art.- #
BHSV 5	1/2"	100	0,366	M002217

Rückschlagventil KO
Check valve KO

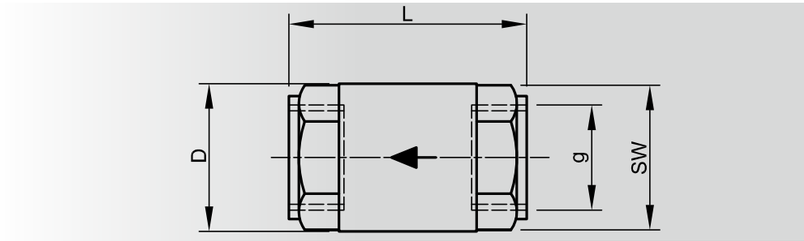

Allgemeine Informationen

- aus Messing, mit vernickelter Oberfläche und innerer Kunststoffklappe

general information

- *made of brass, with nickel-plated surface and inner plastic flap*

Technische Daten + Bestelldaten
technical data + order data

Typ *Type*	D	g	L	SW	Gewicht (kg) *weight (kg)*	Art.- #
KO 1	-	1/4“	39,0	16	0,042	M009563
KO 2	28,0	3/8“	45,0	21	0,089	M009564
KO 3	29,5	1/2“	47,5	25	0,102	M009566
KO 4	36,5	3/4“	53,0	31	0,156	M009568
KO 5	44,0	1“	58,0	38	0,233	M009569
KO 6	55,5	1 1/4“	66,0	47	0,347	M009570
KO 7	63,0	1 1/2“	71,5	54	0,472	M009571
KO 8	77,5	2“	80,0	67	0,747	M009572

Tastventil BPV
Pin valve BPV

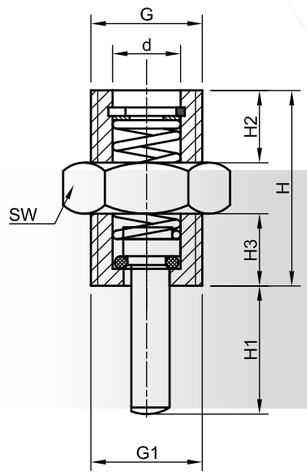

Allgemeine Informationen

- Ventilkörper aus Aluminium, Taststift aus Kunststoff oder Messing
- das Tastventil öffnet beim Aufsetzen auf das Werkstück und ermöglicht das Ansaugen
- im Falle der Nichtbelegung bleibt das Tastventil geschlossen und verhindert so die Schwächung des Vakuums

general information

- *valve body made of aluminium, tracer pin made of plastic or brass*
- *the pin valve opens when placed on the workpiece and enables the suction*
- *if material is missing, the pin valve is closed, thus preventing the vacuum from diminishing*

Technische Daten + Bestelldaten
technical data + order data

Typ *Type*	d	G	G1	H	H1	H2	H3	SW	Gewicht (kg) *weight (kg)*	Art.- #
BPV 1	8	1/4“ AG	1/4“	23	15,1	8,5	8,5	17	0,010	B001048
BPV 2	8	1/4“ AG	1/4“	23	11,5	8,5	8,5	17	0,007	B001054
BPV 3	8	1/4“ AG	1/4“	24	9,2	8,0	6,0	17	0,012	F000641
BPV 4	8	1/4“ AG	1/4“	51	11,5	10,0	30,0	17	0,023	B001056
BPV 5	8	1/4“ AG	M10 x 1,25	24	11,5	8,0	6,0	17	0,011	F000642
BPV 12	-	1/2“ IG	1/2“	70	24,0	24,0	14,0	24	0,055	B001069

Tastventil BETV-G
Pin valve BETV-G

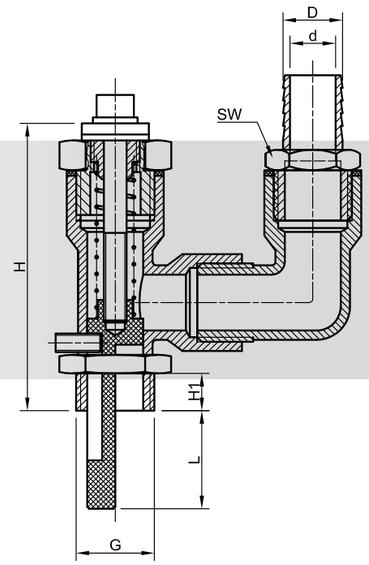

Allgemeine Informationen

- Ventilkörper aus Messing vernickelt, Taststift aus Kunststoff
- das Tastventil öffnet beim Aufsetzen auf das Werkstück und ermöglicht das Ansaugen
- im Falle der Nichtbelegung bleibt das Tastventil geschlossen und verhindert so die Schwächung des Vakuums
- ausschließlich für den Gebläseeinsatz geeignet

general information

- *valve body made of nickel-plated brass, plastic tracer pin*
- *the pin valve opens when placed on the workpiece and enables the suction*
- *if material is missing, the pin valve is closed, thus preventing the vacuum from diminishing*
- *only suitable for fan use*

Technische Daten + Bestelldaten
technical data + order data

Typ *Type*		D	d	G	H	H1	L	SW	Gewicht (kg) *weight (kg)*	Art.- #
BETV-G2	1/2“ x 10 mm	10	6,50	1/2"	77,10	10	26,30	24	0,348	F000219
BETV-G2	1/2“ x 14 mm	14	10,50	1/2"	77,10	10	26,30	24	0,368	B000475
BETV-G2	1/2“ x 16 mm	16	12,00	1/2"	77,10	10	26,30	24	0,358	B000472
BETV-G2	1/2“ x 20 mm	20	16,00	1/2"	77,10	10	26,30	24	0,370	F000220

Vakuumventil BSVM
Vacuum valve BSVM

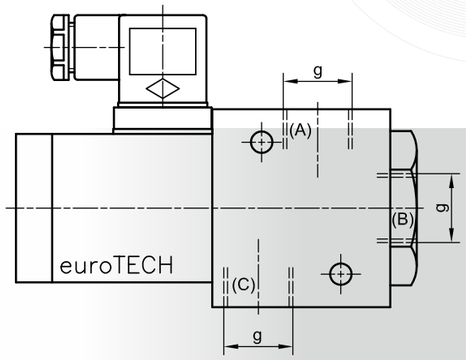

(A) = Saugplatten / *suction plates*
(B) = Belüftung / *ventilation*
(C) = Vakuumpumpe / *vacuum pump*

Allgemeine Informationen

- direkt gesteuertes 3/2-Wege Elektromagnetventil
- NO stromlos offen, NC stromlos geschlossen
- in 24 Volt oder 230 Volt lieferbar
- inklusive Gerätestecker nach DIN 43650, Form A (darf nur mit dem mitgelieferten Stecker verwendet werden!)

general information

- *directly controlled 3/2-way solenoid valve*
- *NO normally open without power, NC closed without power*
- *available in 24 volt or 230 volt model*
- *including plug according to DIN 43650, form A (may only be used with the supplied plug!)*

Technische Daten + Bestelldaten
technical data + order data

Typ *Type*	g	Nennweite (mm) *nominal width (mm)*	Gewicht (kg) *weight (kg)*	Art.- #	
				Vakuumventil (24 Volt) *vacuum valve (24 Volt)*	Vakuumventil (230 Volt) *vacuum valve (230 Volt)*
BSVM 1	1/4“	3,8	0,598	M007036	M007038
BSVM 2	3/8“	3,8	0,512	M007045	M007048
BSVM 3	1/2“	12,0	1,200	M007050	M007051
BSVM 4	3/4“	20,0	5,800	M007053	M007054
BSVM 5	1“	25,0	5,700	M007056	M007059

Vakuum-Impulsventil BSVM-IM
Vacuum pulse valve BSVM-IM

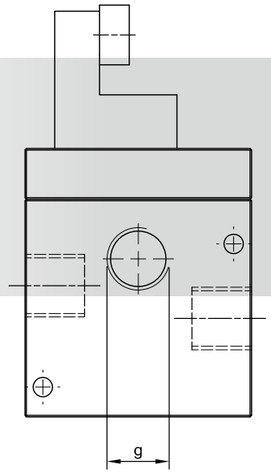

Allgemeine Informationen

- 3/2-Wegeventil
- Ventil schaltet bei einem elektrischen Impuls und schaltet erst bei einem Impuls von gegenteiliger Polarität wieder um
- Gehäuse aus Aluminium, blau eloxiert
- Steuerspannung 24V/DL
- Stecker bitte extra bestellen

general information

- *3/2-way valve*
- *valve switches on electrical impulses and switches back only when there is a pulse of opposite polarity*
- *housing made of aluminium, anodised in blue*
- *control voltage 24V/DL*
- *please order the plug separately*

Technische Daten + Bestelldaten
technical data + order data

Typ *Type*	g	Durchfluss (m^3/h) *flow (m^3/h)*	Art.- #
BSVM-IM 3	1/2“	20	M007062
BSVM-IM 4	3/4“	40	M007064
BSVM-IM 5	1“	90	M007066
Stecker für Vakuum-Impulsventil Serie BSVM-IM / *Plug for vacuum pulse valve series BSVM-IM*			M002309

Vakuumventil-Baugruppen BSVDM
Vacuum valve construction unit BSVDM

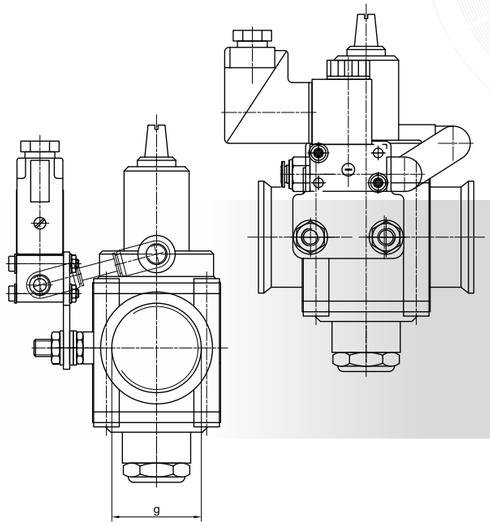

Allgemeine Informationen

- pneumatisch betätigtes 3/2-Wegeventil aus GFK inklusive 2/2-Wege Vorsteuerventil
- drucklos offen (NO)

general information

- *pneumatically-operated 3/2-way valve made of GRP, including 2/2-way pilot-control-valve-unit*
- *open without pressure (NO)*

Technische Daten + Bestelldaten
technical data + order data

Typ *Type*	g	Durchfluss (m³/h) *flow (m³/h)*	Gewicht (kg) *weight (kg)*	Art.- # Vakuumventil-Baugruppe *vacuum valve construction unit*
BSVDM 1	3/4“	36	1,230	B005647
BSVDM 2	1 1/4“	130	1,570	B005662
BSVDM 3	2“	310	2,130	B005673

Umsteuerventil BCOV
Change-over valve BCOV

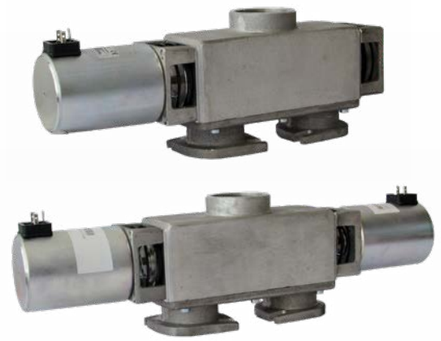

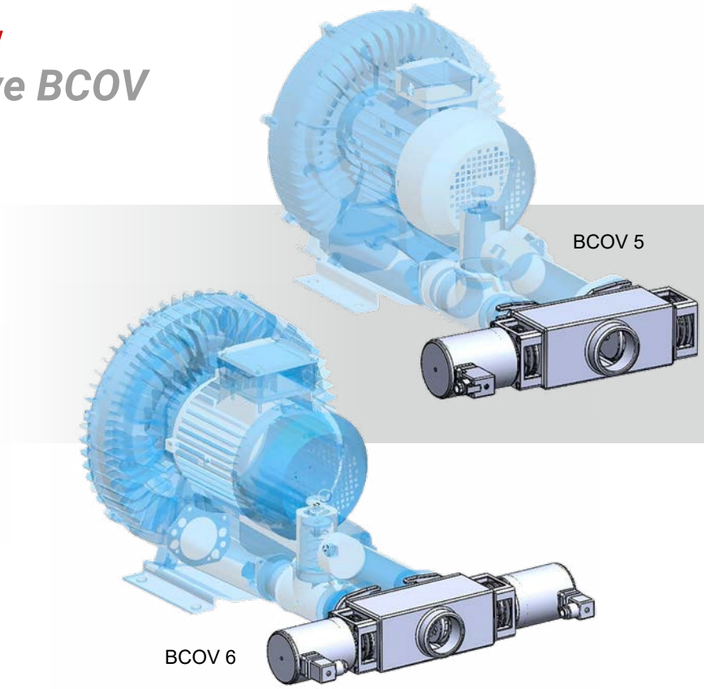

Allgemeine Informationen

- 3/2-Wegeventil zur Verwendung an Seitenkanalverdichtern geeignet
- elektrisch oder pneumatisch betätigt
- für Volumenströme bis 200 m³/h
- Gehäuse aus Aluminium gefertigt
- in 24V und 230V Ausführung lieferbar
- 1x 2“ Anschlussgewinde, 1x Anschlussflansch 2“

general information

- *3/2-way valve suitable for use in side channel blowers*
- *electrically or pneumatically operated*
- *for flow rates up to 200 m³/h*
- *housing made of aluminium*
- *available in 24V and 230V model*
- *1x 2“ connection thread, 1x connection flange 2“*

Technische Daten + Bestelldaten
technical data + order data

Typ *Type*	Gewicht (kg) *weight (kg)*	Art.- # Umsteuerventile *change-over valves*	
		24 Volt	pneumatisch *pneumatic*
BCOV 5	5,820	M002020	M002019
BCOV 6	9,340	M002032	M002031

Umsteuerventil BCOV-ET
Change-over valve BCOV-ET

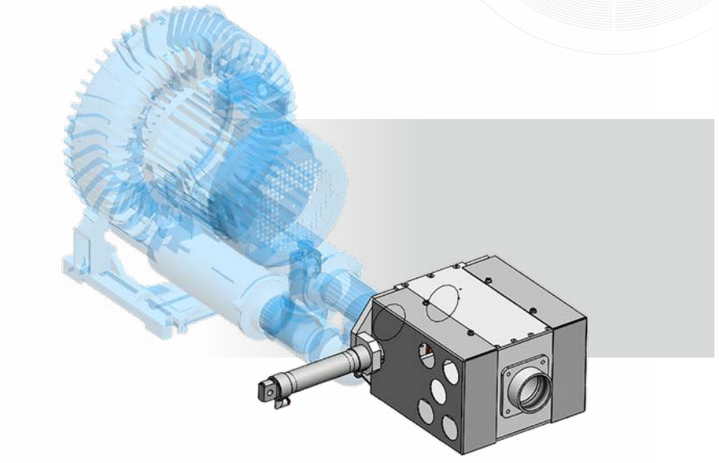

Allgemeine Informationen

- 3/2-Wegeventil
- zur Verwendung mit großen Seitenkanalverdichtern geeignet
- mit pneumatischem Zylinder
- drucklos offen (NO)
- großer Querschnitt für einen hohen Volumenstrom über 300 m³/h
- aus Aluminium gefertigt mit Edelstahlabdeckblech
- das montierte Steuerventil ist für 24 Volt oder 230 Volt Steuerspannung ausgelegt und wird bereits mit Gerätestecker ausgeliefert

general information

- *3/2-way valve*
- *suitable for use with large side channel blowers*
- *with pneumatic cylinder*
- *open without pressure (NO)*
- *large cross-section for a high flow rate of more than 300 m³/h*
- *made of aluminium with stainless steel cover*
- *the mounted control valve is designed for 24 volts or 230 volts of control voltage and already comes with plugs*

Technische Daten + Bestelldaten
technical data + order data

Typ *Type*	g	L	L1	B	H	Spannung *Voltage*	Nennweite (mm) *nominal width (mm)*	Gewicht (kg) *weight (kg)*	Art.- #
BCOV-ET 250	2 1/2"	290	273,6	204	372	24 V DC, 3W	70	8,900	B000412
BCOV-ET 300	3"	290	273,6	204	532	24 V DC, 3W	80	12,000	B000402
BCOV-ET 400	4"	326	288,0	234	692	24 V DC, 3W	100	20,500	B000403

Umsteuerventil BCOV-B
Change-over valve BCOV-B

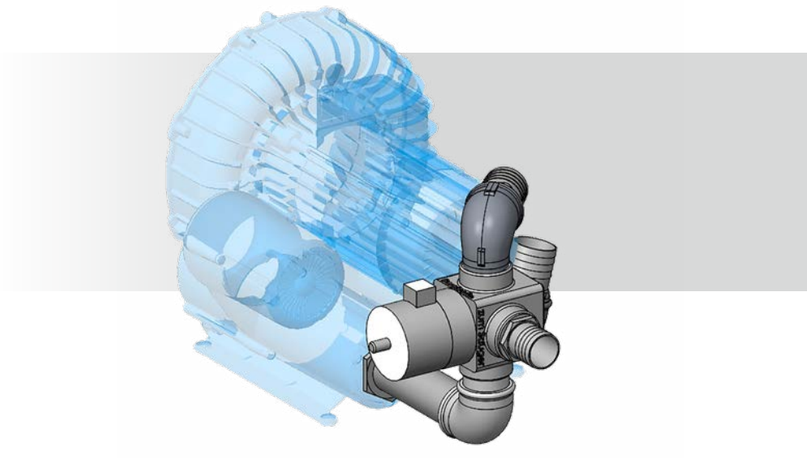

Allgemeine Informationen

- 3/2-Wegeventil zur Verwendung an Seitenkanalverdichtern geeignet
- elektrisch betätigt
- Anschluss: 24V/DC
- Gehäuse aus Aluminium gefertigt
- stromlos offen (NO)
- für Volumenströme bis 400 m³/h

general information

- *3/2-way valve suitable for use in side channel blowers*
- *electrically operated*
- *connection: 24V/DC*
- *housing made of aluminium*
- *open without power (NO)*
- *for flow rates up to 400 m³/h*

Technische Daten + Bestelldaten
technical data + order data

Typ *Type*	g	Gewicht (kg) *weight (kg)*	Art.- #
BCOV-B	1 1/2“	4,000	M002069
BCOV-B 5	2“	4.000	M002070

Belüftungsfilter BBF
Venting filter BBF

Allgemeine Informationen
general information

- » Belüftungsfilter zum Anbau an Vakuumventilen
- » aus Stahl verzinkt

- » *venting filter for attaching to vacuum valves*
- » *made of zinc-plated steel*

Technische Zeichnung
technical drawing

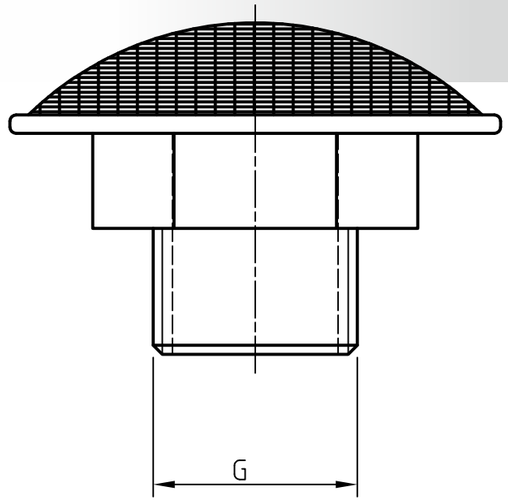

Technische Daten
technical data

Typ *Type*	G	Gewicht (kg) *weight (kg)*	Durchfluss (m^3/h) *flow (m^3/h)*
BBF 1	1/2“	0,087	73
BBF 2	3/4“	0,111	73
BBF 3	1“	0,244	90
BBF 4	1 1/4“	0,190	90

Bestelldaten
order data

Typ *Type*	Art.- #
BBF 1	M001957
BBF 2	M001959
BBF 3	M001961
BBF 4	M001962

Vakuumfilter BVF
Vacuum filter BVF

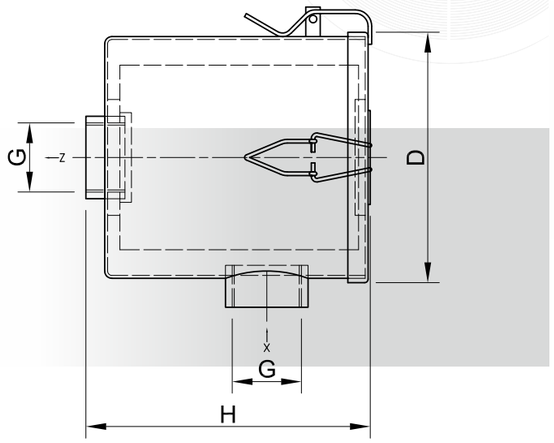

Allgemeine Informationen

- » schützen den Vakuumkreislauf vor Verschmutzungen
- » Stahlblech lackiert
- » Filterpatrone schnell und ohne Werkzeug auswechselbar

general information

- » *protect the vacuum circuit from dirt*
- » *made of painted steel sheet*
- » *filter cartridge can be quickly replaced without tools*

Technische Daten + Bestelldaten
technical data + order data

Typ *Type*	D	G	H	Gewicht (kg) *weight (kg)*	Durchfluss (m³/h) *flow (m³/h)*	Maschenw. (µm) *Mesh size (µm)*	Art.- #	
							Vakuumfilter *vacuum filter*	Ersatzfilter *replacement filter*
BVF 1	83	3/8"	80	0,360	12	5-7	M007147	M009801
BVF 2 S	83	1/2"	80	0,400	12	5-7	M007149	M009801
BVF 2 L	101	1/2"	89	0,700	42	5-7	M007148	M009796
BVF 3	101	3/4"	89	0,725	42	5-7	M007150	M009796
BVF 4 S	135	1 1/4"	99	1,063	96	5-7	M007154	M009791
BVF 4 L	173	1 1/4"	151	1,750	108	5-7	M007153	M009792
BVF 5	173	1 1/2"	196	1,990	192	5-7	M007155	M009797
BVF 6	200	2"	252	4,700	310	5-7	M007157	M009793
BVF 7	200	2 1/2"	252	4,220	360	5-7	M007160	M009793
BVF 8	285	3"	507	20,700	1.080	5-7	M007161	M009798
BVF 9	335	4"	675	20,000	1.260	5-7	M007164	M009800

Vakuumfilter BVF-D
Vacuum filter BVF-D

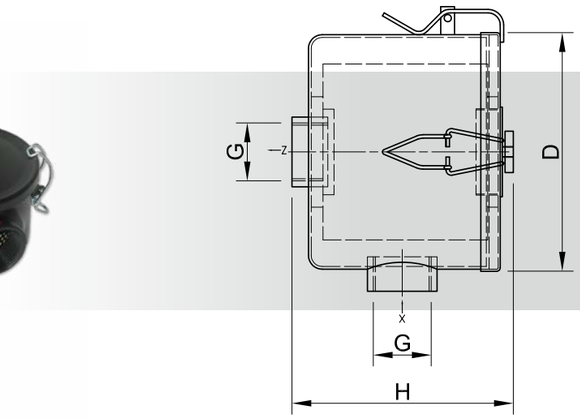

Allgemeine Informationen

- » schützen den Vakuumkreislauf vor Verschmutzungen
- » ausgelegt für Druckluftimpulse beim Zwangsbelüften im Vakuumkreislauf (max. 2 bar)
- » Stahlblech lackiert
- » Filterpatrone schnell und ohne Werkzeug auswechselbar

general information

- » *protect the vacuum circuit from dirt*
- » *designed for compressed air pulses during forced ventilation in the vacuum circuit (max. 2 bar)*
- » *made of painted steel sheet*
- » *filter cartridge can be quickly replaced without tools*

Technische Daten + Bestelldaten
technical data + order data

Typ *Type*	D	G	H	Gewicht (kg) *weight (kg)*	Durchfluss (m³/h) *flow (m³/h)*	Maschenw. (µm) *Mesh size (µm)*	Art.- #	
							Vakuumfilter *vacuum filter*	Ersatzfilter *replacement filter*
BVF-D 1	83	3/8"	80	0,360	12	5-7	B005740	M009801
BVF-D 2 S	83	1/2"	80	0,400	12	5-7	B005743	M009801
BVF-D 2 L	101	1/2"	89	0,700	42	5-7	B005741	M009796
BVF-D 3	101	3/4"	89	0,725	42	5-7	B005744	M009796
BVF-D 4 S	135	1 1/4"	99	1,063	96	5-7	B005747	M009791
BVF-D 4 L	173	1 1/4"	151	1,750	108	5-7	B005746	M009792

Vakuumfilter BVF-K
Vacuum filter BVF-K

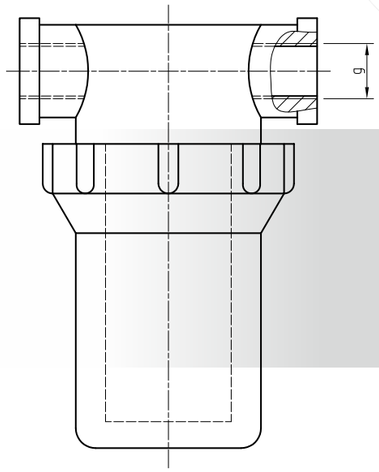

Allgemeine Informationen

- » schützen die Vakuumpumpe vor Verschmutzungen
- » Gehäuse aus Kunststoff
- » inneres Filterelement aus speziellen Polyethylen (für leicht feuchte Umgebung geeignet)
- » Filterpatrone schnell und ohne Werkzeug auswechselbar

general information

- » *protects the vacuum pump from dirt*
- » *housing made of plastic*
- » *the inner filter element is made of a special polyethylene (suitable for slightly moist environments)*
- » *filter cartridge can be quickly replaced without tools*

Technische Daten + Bestelldaten
technical data + order data

Typ *Type*	g	Gewicht (kg) *weight (kg)*	Durchfluss (m³/h) *flow (m³/h)*	Maschenw. (µm) *Mesh size (µm)*	Art.- #	
					Vakuumfilter *vacuum filter*	Ersatzfilter *replacement filter*
BVF-K 1	1/8"	0,072	2,7	80	B005749	M007140
BVF-K 2	1/4"	0,070	6,5	80	B005750	M007140
BVF-K 3	3/8"	0,162	14,5	80	B005751	M007141
BVF-K 4	1/2"	0,158	18,2	80	B005752	M007141
BVF-K 5	3/4"	0,150	35,7	80	B005753	M007141

Wasserabscheider BWS
Water separator BWS

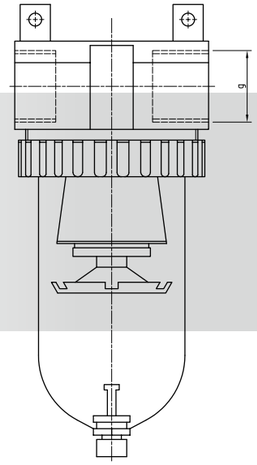

Allgemeine Informationen

- » durch den Einsatz eines Wasserabscheiders wird ein Eindringen von Wasser in den Vakuumspeicher oder Vakuumerzeuger verhindert
- » aus Alu-Druckguss gefertigt
- » transparenter Auffangbehälter aus Polycarbonat

general information

- » *water is prevented from entering the vacuum reservoir or vacuum generator by using a water separator*
- » *made of die-cast aluminium*
- » *transparent collection container made of polycarbonate*

Technische Daten + Bestelldaten
technical data + order data

Typ *Type*	g	Gewicht (kg) *weight (kg)*	Art.- #
BWS 1 (BWS.004)	1/8“	0,098	M007401
BWS 2 (BWS.005)	1/2“	1,240	M007403
BWS 3 (BWS.002)	3/4“	1,240	B006010
BWS 4 (BWS.003)	1“	1,200	M007400
BWS 7 (BWS.007)	1/4“	0,364	M012616
(BWS.001)	1/2“ (1” reduziert)	1,200	B006009

Vakuum Prüfkoffer VPK
Vacuum test case VPK

Allgemeine Informationen

- aus grauem Kunststoff
- enthält digitales Vakuummessgerät
- Messbereich: +1bar bis -1bar
- Messgenauigkeit: +/- 1%
- Messanzeige: 0,000
- inkl. Ladegerät, Messplatte rund, Messplatte rechteckig, Injektionsmessnadel, diverse Reduzierungen und Schläuche

general information

- *made of grey plastic*
- *contains digital vacuum gauge*
- *measuring range: +1bar bis -1bar*
- *measurement accuracy: +/- 1%*
- *indicator: 0,000*
- *incl. charger, measuring plate round, measuring plate rectangular, injection measuring needle, various reductions and various hoses*

Technische Daten + Bestelldaten
technical data + order data

Typ *Type*	L	B	H	Gewicht (kg) *weight (kg)*	Art.- #
VPK	400	320	140	4,400	B009089

Unterdruckschalter Mech
Vacuum switch Mech

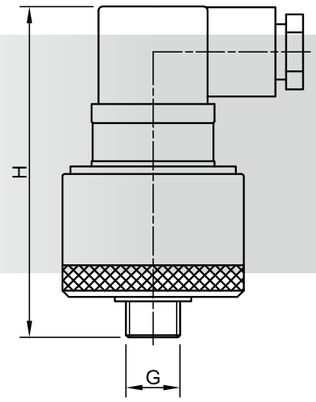

Allgemeine Informationen

- mechanischer Unterdruckschalter
- der Schaltpunkt ist werksmäßig auf 60% eingestellt
- andere Schaltpunkteinstellungen sind möglich
- als Öffner oder Schließer verwendbar (Wechslerkontakt)
- Gehäuse aus Aluminium, Membran aus NBR
- Steuerspannung 24 Volt bis 230 Volt
- Schutzklasse: IP 65

general information

- *mechanical vacuum switch*
- *the switching point is set at the factory to 60%*
- *other switch point settings are possible*
- *can be used as NO or NC (changeover contact)*
- *housing made of aluminium, membrane made of NBR*
- *control voltage 24 Volt to 230 Volt*
- *protection class: IP 65*

Technische Daten + Bestelldaten
technical data + order data

Typ *Type*	G	H	Gewicht (kg) *weight (kg)*	Art.- #
MECH-02-V	1/4“	81	0,120	M007110

Unterdruckschalter BUS-PSVDD
Vacuum switch BUS-PSVDD

BUS-KAB 5

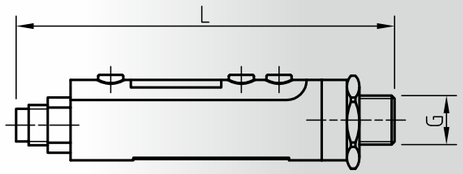

Allgemeine Informationen

- digitaler programmierbarer Unterdruckschalter
- Öffnen/Schließen/Hysterese frei einstellbar
- Anschlusskabel bitte extra bestellen
- Schutzklasse: IP 65
- Elektroanschluss M8x1

general information

- *digital programmable vacuum switch*
- *opening/closing/hysteresis free adjustable*
- *please order connecting cable separately*
- *protection class: IP 65*
- *electrical connection M8x1*

Technische Daten + Bestelldaten
technical data + order data

Typ *Type*	G	L	Gewicht (kg) *weight (kg)*	Art.- #
BUS-PSVDD	1/8“	75,3	0,021	M007096
BUS-KAB 5	Anschlusskabel Standardlänge 5 m / *Standard length of connection cable 5 m*			M007111

Unterdruckschalter BUS.020
Vacuum switch BUS.020

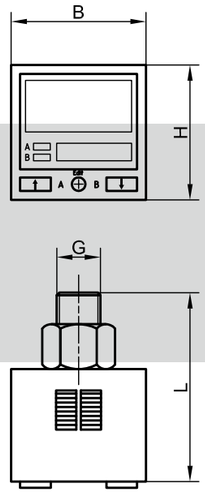

Allgemeine Informationen

- digitaler programmierbarer Unterdruckschalter
- Öffnen/Schließen/Hysterese frei einstellbar
- Anschlusskabel im Lieferumfang enthalten
- Schutzklasse: IP 40
- inkl. Anschlusskabel

general information

- *digital programmable vacuum switch*
- *opening/closing/hysteresis free adjustable*
- *connecting cable included in the scope of delivery*
- *protection class: IP 40*
- *including connection cable*

Technische Daten + Bestelldaten
technical data + order data

Typ *Type*	L	B	H	G	Gewicht (kg) *weight (kg)*	Art.- #
BUS.020	45	30	30	1/8“	0,043	M014035

Vakuummeter BVG-NV
Vacuum gauge BVG-NV

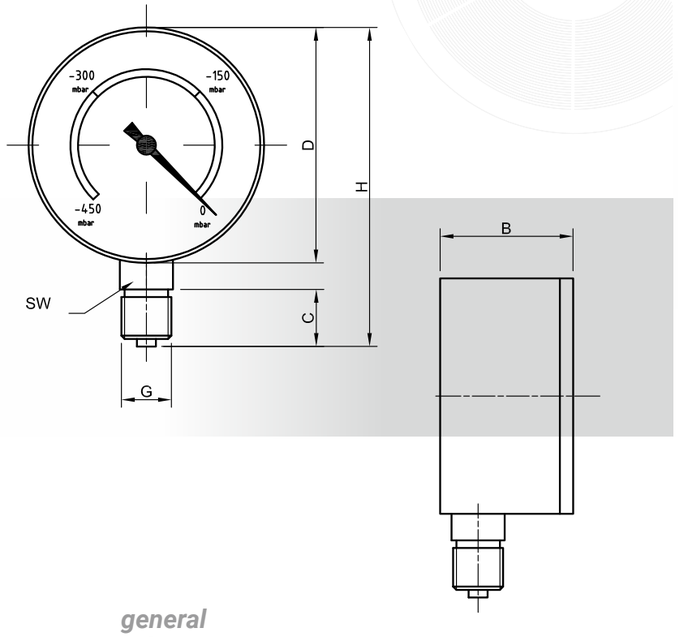

Allgemeine Informationen

- Messbereich: 0 bis -450 mbar
- Ausführung mit Anschluss unten oder hinten lieferbar
- Messwerk mit Silikontopfdämpfung für einen ruhigen Zeigerlauf

general information

- *measuring range: 0 to -450 mbar*
- *design available with lower or rear connection*
- *measuring element with silicone pot cushioning for a smooth running of pointer*

Technische Daten + Bestelldaten
technical data + order data

Typ *Type*	Anschluss *Connection*	D	B	C	G	H	SW	Gewicht (kg) *weight (kg)*	Art.- #
BVG-NV 63	Hinten / *rear*	62	54	15	1/4“	-	14	0,131	M007175
BVG-NV 63	Unten / *lower*	62	35	15	1/4“	84,0	14	0,130	M007177
BVG-NV 100	Unten / *lower*	101	50	26	1/2“	138,5	22	0,175	M007176

Vakuummeter BVG-HV
Vacuum gauge BVG-HV

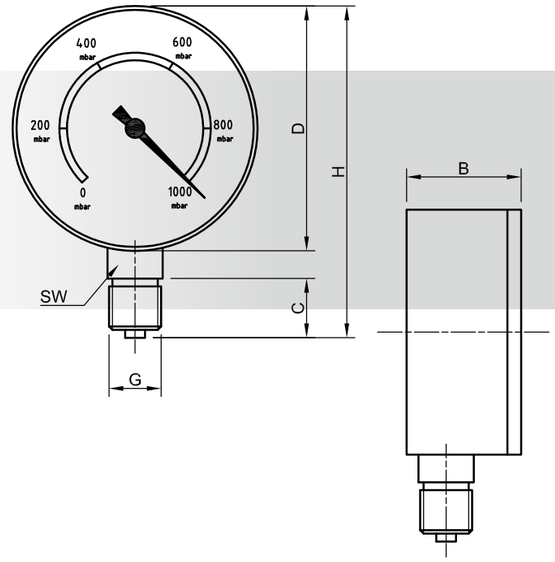

Allgemeine Informationen

- Messbereich: 0 bis -1000 mbar
- Ausführung mit Anschluss unten oder hinten lieferbar
- Messwerk mit Silikontopfdämpfung für einen ruhigen Zeigerlauf
- Rot/Grün-Bereich zur Kennzeichnung des Arbeits- und Gefahrenbereichs

general information

- *measuring range: 0 to -1000 mbar*
- *design available with lower or rear connection*
- *measuring element with silicone pot cushioning for a smooth running of pointer*
- *red-green area for identifying the work and danger area*

Technische Daten + Bestelldaten
technical data + order data

Typ *Type*	Anschluss *Connection*	D	B	C	G	H	SW	Gewicht (kg) *weight (kg)*	Art.- #
BVG-HV 40	Unten / *lower*	40	27,5	12	1/8“	-	12	0,870	M007182
BVG-HV 40	Hinten / *rear*	44	23,5	12	1/8“	58	12	0,480	M007183
BVG-HV 63	Unten / *lower*	62	29,0	15	1/4“	84	14	0,128	M007169
BVG-HV 63	Hinten / *rear*	62	50,0	15	1/4“	-	14	0,131	M007170
BVG-HV 100	Unten / *lower*	99	31,5	22	1/2“	133	22	0,310	M007174
BVG-HV 100	Hinten / *rear*	99	60,0	22	1/2“	-	14	0,262	M007172

Drehdurchführung BRVU
Rotary feedthrough BRVU

Allgemeine Informationen

general information

- » drehbares Verbindungsstück von Baugruppen
- » nur für langsame Drehbewegungen
- » Material: Messing oder Messing vernickelt

- » *rotatable construction unit connector*
- » *only for slow rotation*
- » *Material: brass or nickel-plated brass*

Technische Zeichnung

technical drawing

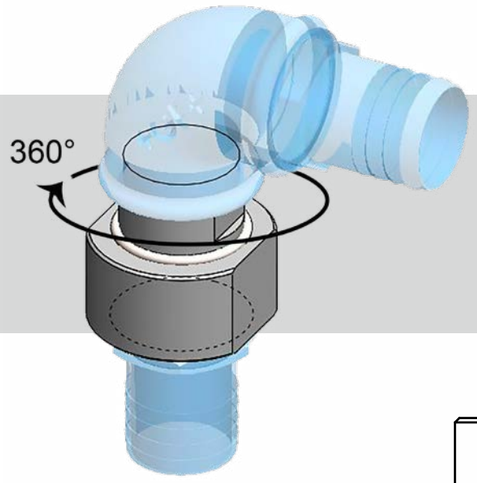

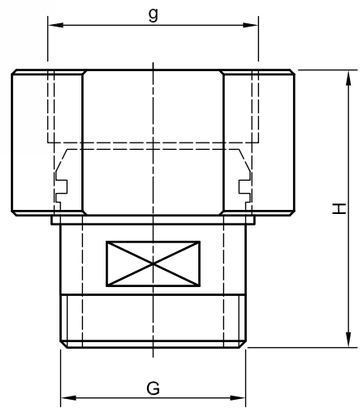

Technische Daten

technical data

Typ *Type*	G	G1	H	H1	H2	SW1	SW2
BRVU 37	3/8“ a	1/2“ a	37	10,0	12,0	21	12
BRVU 37	3/8“ a	1/2“ i	44	9,0	12,0	24	12
BRVU 50	1/2“ a	3/4“ a	42	13,0	12,0	30	17
BRVU 50	1/2“ a	3/4“ i	51	13,0	11,0	32	17
BRVU 75	3/4“ a	1“ a	49	12,0	13,0	36	24
BRVU 75	3/4“ a	1“ i	58	12,0	12,0	36	24
BRVU 125	1 1/4“ a	1 1/2“ i	63	12,0	16,5	55	36
BRVU 200	2“ a	2 1/2“ i	63	12,5	14,0	-	55

Bestelldaten

order data

Typ *Type*	Nennweite (mm) *nominal width (mm)*	Gewicht (kg) *weight (kg)*	Art.- #
BRVU 37	10,5	0,041	M002501
BRVU 37	10,5	0,073	M002500
BRVU 50	15,0	0,076	M002502
BRVU 50	15,0	0,143	M002499
BRVU 75	20,0	0,134	M002504
BRVU 75	20,0	0,188	M002498
BRVU 125	32,0	0,235	B001111
BRVU 200	50,0	0,402	B001112

Schlauchnippel BHN
Connecting nipple for vacuum hose BHN

Allgemeine Informationen

- Messing vernickelt
- zylindrisches Außengewinde
- passende Fiberringe lieferbar

general information

- *nickel-plated brass*
- *cylindrical external thread*
- *available with matching fibre rings*

Technische Daten + Bestelldaten
technical data + order data

Typ *Type*	D	G	H	H2	SW	Gewicht (kg) *weight (kg)*	Art.- #
BHN 401	7,5	1/8“	30,0	6,0	12	0,011	M002155
BHN 401	9,0	1/8“	35,0	6,4	14	0,015	M002156
BHN 401	10,0	1/8“	35,5	6,0	12	0,010	M002157
BHN 402	6,5	1/4“	33,0	8,0	17	0,017	M002158
BHN 402	8,0	1/4“	35,5	11,0	14	0,015	M002159
BHN 402	10,0	1/4“	33,0	8,0	14	0,014	M002160
BHN 402	12,0	1/4“	33,0	8,0	17	0,020	M002161
BHN 402	14,5	1/4“	36,0	8,0	17	0,030	M002163
BHN 403	9,5	3/8“	34,0	9,0	19	0,022	M002164
BHN 403	13,0	3/8“	40,5	8,0	19	0,029	M002165
BHN 403	14,5	3/8“	47,0	8,0	19	0,031	M002167
BHN 403	17,5	3/8“	38,0	8,0	19	0,031	M002168

Technische Zeichnung
technical drawing

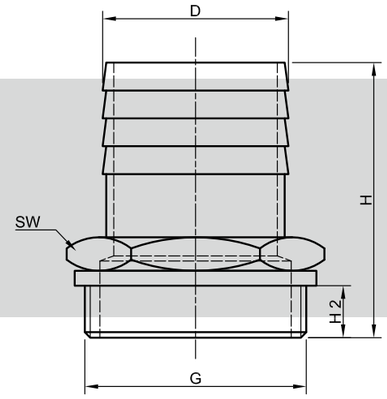

Technische Daten + Bestelldaten
technical data + order data

Typ *Type*	D	G	H	H2	SW	Gewicht (kg) *weight (kg)*	Art.- #
BHN 404	14,0	1/2“	46,0	12,0	24	0,053	M002170
BHN 404	16,0	1/2“	39,0	13,5	22	0,038	M002172
BHN 404	17,5	1/2“	39,5	9,5	22	0,047	M002173
BHN 404	20,0	1/2“	42,0	10,5	22	0,067	M002174
BHN 406	16,0	3/4“	48,5	10,0	22	0,117	M002176
BHN 406	19,5	3/4“	47,0	10,5	23	0,104	M002177
BHN 406	25,0	3/4“	52,0	10,0	28	0,179	M002178
BHN 408	20,5	1“	52,0	14,0	36	0,146	M002179
BHN 408	24,5	1“	52,0	10,5	28	0,119	M002180
BHN 408	31,5	1“	60,0	12,0	34	0,099	M002181
BHN 410	32,0	1 1/4“	59,0	12,5	34	0,115	M002182
BHN 412	38,0	1 1/2“	65,0	13,5	45	0,234	M002184
BHN 414	50,0	2“	74,0	14,0	55	0,490	M002186
BHN 414	60,0	2“	85,0	16,0	62	0,550	M002189
BHN 415	60,0	2 1/2“	94,5	16,5	69	0,474	M002190
BHN 416	76,0	3“	107,0	14,5	94	1,060	M002192
BHN 416	82,0	3“	116,0	25,0	94	0,950	M002193
BHN 418	102,0	4“	140,0	24,0	125	1,900	M002194

Doppelgewindenippel BDCN
Double threaded nipple BDCN

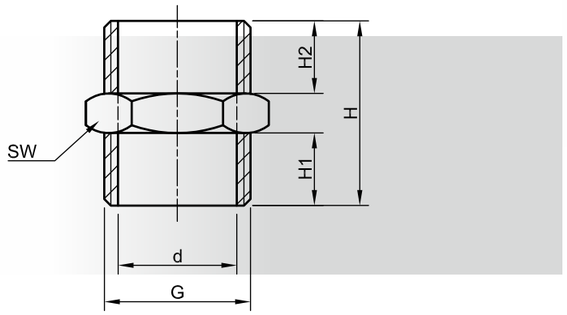

Allgemeine Informationen

- Messing vernickelt
- zylindrisches Außengewinde
- passende Fiberringe lieferbar

general information

- *nickel-plated brass*
- *cylindrical external thread*
- *available with matching fibre rings*

Technische Daten + Bestelldaten
technical data + order data

Typ *Type*	d	G	H	H1	H2	SW	Gewicht (kg) *weight (kg)*	Art.- #
BDCN 1	6,0	1/8“	16,5	6,0	6,0	14	0,011	M002077
BDCN 2	8,0	1/4“	21,0	8,0	8,0	17	0,017	M002081
BDCN 6	11,0	3/8“	23,0	9,0	9,0	19	0,033	M002088
BDCN 3	15,0	1/2“	25,5	10,0	10,0	24	0,035	M002085
BDCN 4	20,0	3/4“	31,0	12,5	12,5	26	0,053	M002086
BDCN 5	27,0	1“	42,0	16,5	16,5	36	0,156	M002087
BDCN 8	34,5	1 1/4“	45,0	19,0	19,0	45	0,153	M002089
BDCN 9	40,0	1 1/2“	58,0	25,0	25,0	54	0,272	M002090
BDCN 10	51,0	2“	62,0	26,0	26,0	65	0,396	M002091

Reduzierdoppelnippel BRN
Reducing double nipple BRN

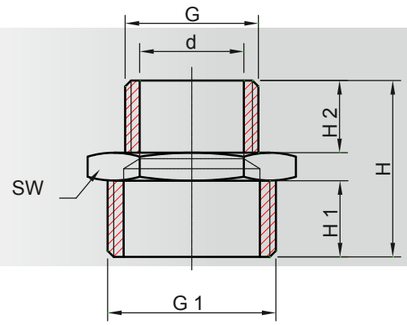

Allgemeine Informationen

- Messing vernickelt
- zylindrisches Außengewinde
- passende Fiberringe lieferbar

general information

- *nickel-plated brass*
- *cylindrical external thread*
- *available with matching fibre rings*

Technische Daten + Bestelldaten
technical data + order data

Typ *Type*	d	H	H1	H2	G	G1	SW	Gewicht (kg) *weight (kg)*	Art.- #
BRN 8	2,6	17,0	7,0	5,0	M5	1/8“	14	0,011	M002431
BRN 6	4,5	23,0	10,5	6,5	1/8“	3/8“	19	0,029	M002429
BRN 1	5,3	19,0	8,0	6,0	1/8“	1/4“	17	0,019	M002424
BRN 7	6,6	25,0	10,5	8,5	1/4“	3/8“	19	0,023	M002430
BRN 2	8,0	23,5	10,0	8,0	1/4“	1/2“	24	0,056	M002425
BRN 10	9,0	36,0	16,0	10,5	3/8“	3/4“	32	0,120	M002435
BRN 9	10,5	24,5	10,0	9,0	3/8“	1/2“	24	0,038	M002433
BRN 4	13,0	40,0	12,5	10,0	1/2“	1“	36	0,111	M002427
BRN 3	14,0	27,5	11,0	10,0	1/2“	3/4“	30	0,058	M002426
BRN 5	20,0	35,0	15,0	12,0	3/4“	1“	40	0,148	M002428
BRN 11	26,0	44,0	19,0	18,0	1“	1 1/4“	45	0,150	M002436
BRN 12	35,0	51,5	23,0	19,5	1 1/4“	1 1/2“	54	0,235	M002437
BRN 13	39,0	44,0	20,5	17,0	1 1/2“	2“	64	0,295	M002438
BRN 15	48,0	55,0	25,0	22,0	2“	3“	100	0,370	M002440
BRN 16	76,0	62,0	25,0	25,0	3“	4“	125	0,435	M002441

Vakuumverteiler BVD
Vacuum distributor BVD

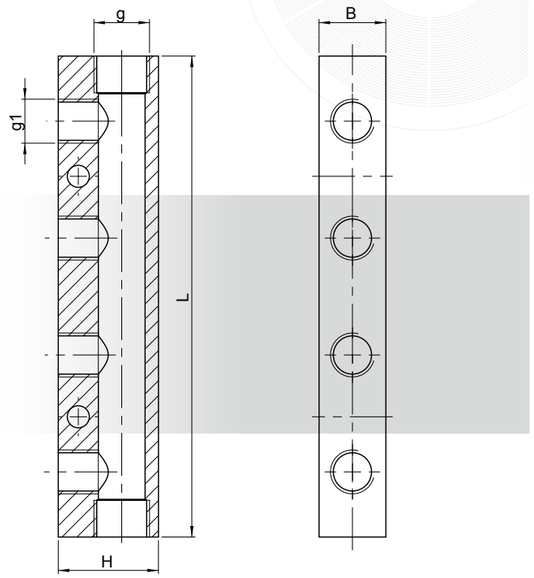

Allgemeine Informationen

- » Verteilerleisten aus Aluminium
- » zur Verteilung von Luftströmen
- » verschiedene Ausführungen lieferbar
- » inklusive Montagebohrungen

general information

- » *distribution blocks made of aluminium*
- » *for distributing air currents*
- » *various versions available*
- » *including mounting holes*

Technische Daten + Bestelldaten
technical data + order data

Typ *Type*	B	G (Eingang) *G (inlet)*	g (Abgang) *g (outlet)*	H	L	L1	L2	Gewicht (kg) *weight (kg)*	Art.- #
BVD 1	20	1/4“ (2x)	1/8“ (1x4)	30	120	30	15	0,160	M007115
BVD 2	20	1/4“ (2x)	1/8“ (1x5)	30	150	30	15	0,200	M007116
BVD 3	20	3/8“ (2x)	1/4“ (1x4)	30	144	36	18	0,163	M007117
BVD 4	20	3/8“ (2x)	1/4“ (1x5)	30	180	36	18	0,207	M007118
BVD 5	20	3/8“ (2x)	1/4“ (2x2)	40	72	36	18	0,107	M007119
BVD 6	20	3/8“ (2x)	1/4“ (2x3)	40	108	36	18	0,165	M007120
BVD 7	20	3/8“ (2x)	1/4“ (2x4)	40	144	36	18	0,224	M007121
BVD 8	20	3/8“ (2x)	1/4“ (2x5)	40	180	36	18	0,279	M007122
BVD 10	20	1/4“ (1x2)	1/4“ (1x2)	40	40	-	20	0,060	M007124

Verteiler-Set PRS – Beispiele
Distribution set PRS – examples

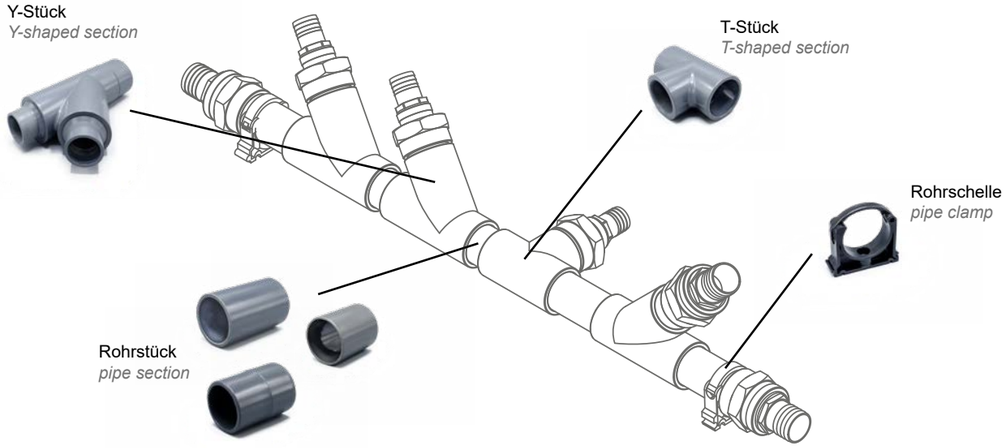

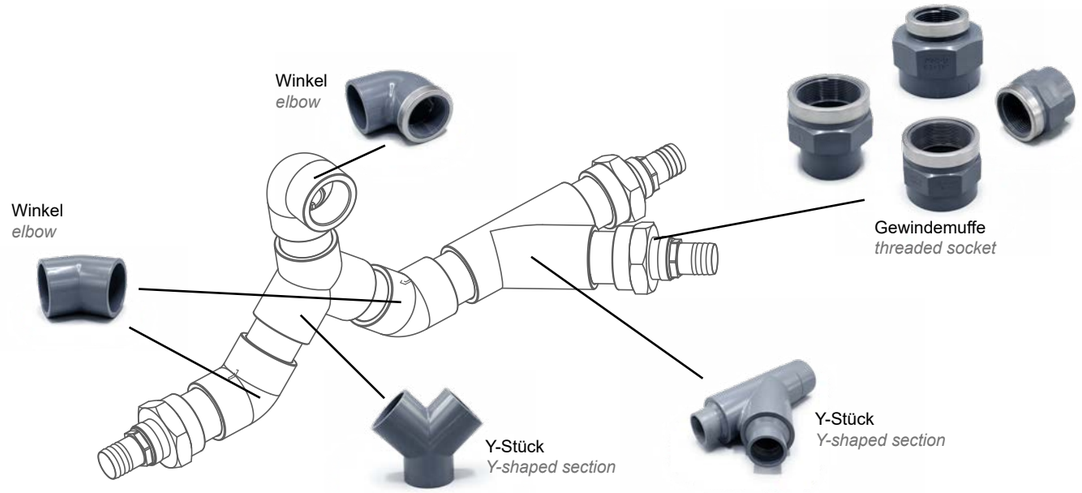

Zusätzlich verfügbar:
further available:

Rohr-Reduzierung
pipe reduction

Flansch
flange

Gewinde-Reduzierung
thread reduction

Silikonschlauch und Spezial-Silikonkleber
Silicon hose and special silicon clow

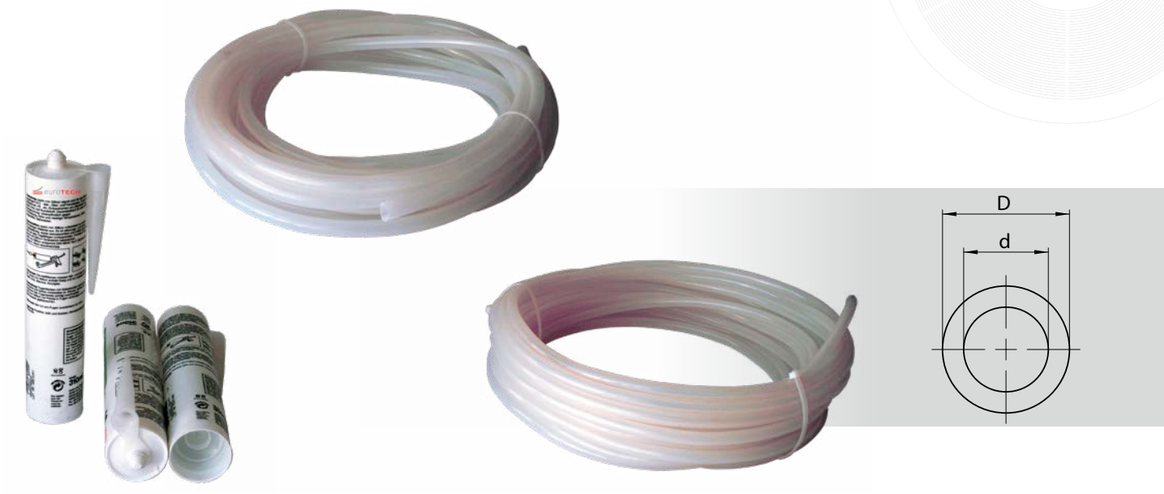

Allgemeine Informationen

- Silikonschlauch als Verbindung zwischen Saugplatte und Verteilerrohr
- dickwandig
- Temperaturbereich: bis +200°C

general information

- *silicone vacuum hose as a flexible connection between suction plate and vacuum distributor pipe*
- *thick-walled*
- *temperature range: up to +200°C*

- Spezialkleber zum Aufkleben und Abdichten von Dichtungen auf den Grundplatten
- *special silicone glue for glueing and sealing of vacuum seals on the base plates*

Technische Daten + Bestelldaten
technical data + order data

Typ *Type*	d	D	Biegeradius [mm] *bending radius [mm]*	Bundgröße [m] *collar size [m]*	Art.- #
BVH 8 S	8,5	16,0	60	20-25	M007186

Typ *Type*	Beschreibung *description*	Gewicht (kg) *weight (kg)*	Art.- #
SP-S Silikonkleber / *Silicone glue*	300 ml Spezial-Silikon max. 200°C *300 ml special silicone max. 200 C°*	0,367	M004824

Vakuumschlauch BVH-T
Vacuum hose BVH-T

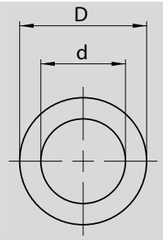

Allgemeine Informationen

- PVC transparent mit innenliegender Drahtspirale
- glatte Innen- und Außenflächen
- Temperaturbereich: -10°C bis +60°C

general information

- *PVC transparent with internal wire spiral*
- *smooth interior and exterior surfaces*
- *temperature range: -10°C to +60°C*

Technische Daten + Bestelldaten
technical data + order data

Typ *Type*	d	D	Biegeradius [mm] *bending radius [mm]*	rel. Vakuum [mbar] *rel. vacuum [mbar]*	Gewicht [kg/m] *weight [kg/m9*	Art.- #	Art.- # empfohlene Befestigungsschelle *recommended mounting clamp*
BVH-T 10	10	16	50	- 930	0,170	M007256	M001977
BVH-T 12	12	18	50	- 930	0,200	M007257	M001977
BVH-T 14	14	20	60	- 930	0,225	M007258	M001978
BVH-T 16	16	23	70	- 930	0,270	M007259	M001978
BVH-T 18	18	24	80	- 930	0,290	M007260	M001979
BVH-T 20	20	27	90	- 930	0,350	M007261	M001979
BVH-T 25	25	33	110	- 930	0,500	M007262	M001983
BVH-T 32	32	40	140	- 830	0,650	M007263	M001984
BVH-T 38	38	47	170	- 830	0,800	M007264	M001981
BVH-T 50	50	60	230	- 780	1,235	M007265	M001985
BVH-T 60	60	72	270	- 680	1,700	M007266	M001982
BVH-T 70	70	82	320	- 680	2,000	M007267	M001989

Vakuumschlauch BVH-K
Vacuum hose BVH-K

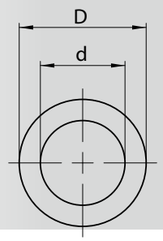

Allgemeine Informationen

- SBR schwarz mit innenliegender Drahtspirale
- glatte Innen- und Außenflächen
- dank kleiner Biegeradien auch für die Verwendung in Kabelschleppketten geeignet
- Temperaturbereich: -40°C bis +100°C

general information

- *SBR black with internal wire spiral*
- *smooth interior and exterior surfaces*
- *due to small bending radi, it is also suitable for use in cable drag chains*
- *Temperature range: -40°C to +100°C*

Technische Daten + Bestelldaten
technical data + order data

Typ *Type*	d	D	Biegeradius [mm] *bending radius [mm]*	rel. Vakuum [mbar] *rel. vacuum [mbar]*	Gewicht [kg/m] *weight [kg/m9*	Art.- #	Art.- # empfohlene Befestigungsschelle *recommended mounting clamp*
BVH-K 14	14	22	58	- 900	0,360	M007247	M001978
BVH-K 20	20	28	80	- 900	0,480	M007248	M001979
BVH-K 25	25	34	100	- 900	0,560	M007249	M001983
BVH-K 32	32	42	180	- 900	1,700	M013616	M001984

Vakuumschlauch BVH-F
Vacuum hose BVH-F

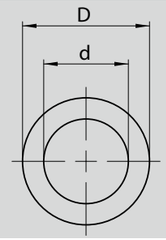

Allgemeine Informationen

- PUR transparent mit außenliegender Drahtspirale
- glatte Innenflächen
- Temperaturbereich: -40°C bis +90°C

general information

- *PUR transparent with external wire spiral*
- *smooth interior surfaces*
- *Temperature range: -40°C to +90°C*

Technische Daten + Bestelldaten
technical data + order data

Typ *Type*	d	D	Biegeradius [mm] *bending radius [mm]*	rel. Vakuum [mbar] *rel. vacuum [mbar]*	Gewicht [kg/m] *weight [kg/m9*	Art.- #	Art.- # empfohlene Brückenschelle *recommended bridge clamps*	Art.- # empfohlene Drahtschelle *recommended wire clamps*
BVH-F 25	25	31	31	-830	0,25	M007237	-	M002004
BVH-F 32	32	41	58	-830	0,3	M007238	M001991	M002001
BVH-F 38	38	47	70	-830	0,39	M007239	M001991, M001992	-
BVH-F 50	50	58	90	-780	0,67	M007241	M001992	M011888
BVH-F 60	60	70	102	-680	0,84	M007242	M001993	M002002
BVH-F 80	80	92	135	-590	1,07	M007243	M001994	M001998
BVH-F 90	90	100	150	-510	1,21	M007244	M001994	M001999
BVH-F 100	100	112	165	-450	1,34	M007245	M001995	-

Schlauchschellen BCC
Hose clips BCC

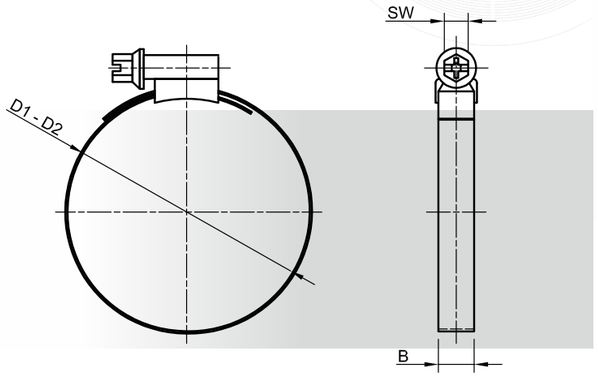

Allgemeine Informationen

- für Schläuche mit innenliegender Drahtspirale geeignet
- Stahl verzinkt oder Edelstahl
- Spannbereich in Schlauchschelle eingeprägt

general information

- *suitable for hoses with internal wire spiral*
- *zinc-plated steel or stainless steel*
- *hose clip stamped in clamping area*

Technische Daten + Bestelldaten
technical data + order data

Typ *Type*	D1 - D2	B	SW	Gewicht (kg) *weight (kg)*	Art.- #
BCC 16	8 - 16	9	6	0,012	M001990
BCC 1	12 - 22	9	6	0,013	M001977
BCC 2	16 - 25	9	6	0,015	M001978
BCC 3	20 - 32	9	6	0,016	M001979
BCC 7	25 - 40	9	6	0,016	M001983
BCC 8	30 - 45	9	6	0,017	M001984
BCC 4	32 - 50	9	6	0,018	M001980
BCC 5	40 - 60	9	6	0,020	M001981
BCC 9	50 - 70	9	6	0,021	M001985
BCC 6	60 - 80	9	6	0,023	M001982
BCC 13	70 - 90	9	6	0,022	M001989
BCC 11	97 - 110	9	6	0,047	M001987
BCC 17	100 - 120	9	6	0,040	M011906
BCC 10	160 - 180	9	6	0,081	M001986
BCC 12	247 - 260	9	6	1,119	M001988

Brückenschellen BCC-B
Bridge clamps BCC-B

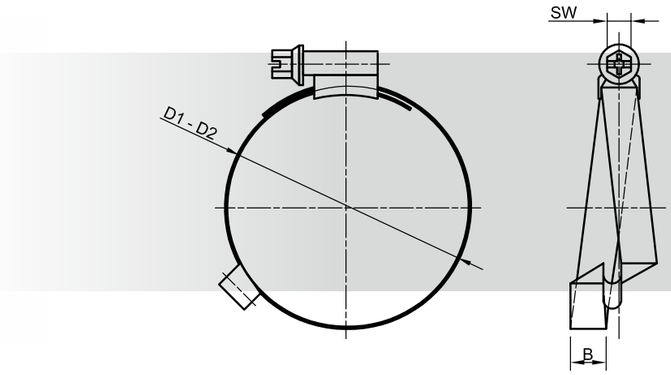

Allgemeine Informationen

- für Schläuche mit außenliegender Drahtspirale geeignet
- Stahl verzinkt oder Edelstahl
- Spannbereich in Brückenschelle eingeprägt

general information

- *suitable for hoses with external wire spiral*
- *zinc-plated steel or stainless steel*
- *bridge clamp stamped in clamping area*

Technische Daten + Bestelldaten
technical data + order data

Typ *Type*	D1 - D2	B	SW	Gewicht (kg) *weight (kg)*	Art.- #
BCC-B 4	32 - 50	9	6	0,020	M001991
BCC-B 5	40 - 60	9	6	0,025	M001992
BCC-B 8	80 - 100	9	6	0,028	M001993
BCC-B 9	90 - 110	9	6	0,028	M001994
BCC-B 11	110 - 120	9	6	0,035	M001995
BCC-B 16	170 - 180	9	6	0,048	M001996

Drahtschlauchschellen BCC-D
Wire hose clamps BCC-D

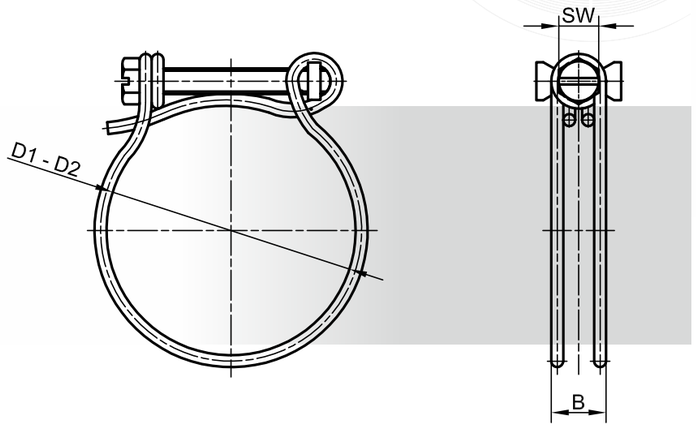

Allgemeine Informationen

- für Schläuche mit außenliegender Drahtspirale geeignet
- Stahl verzinkt
- Bänder werden über radial angeordnete Schraube(n) gespannt

general information

- *suitable for hoses with external wire spiral*
- *zinc-plated steel*
- *clamps are stretched via radially arranged screw(s)*

Technische Daten + Bestelldaten
technical data + order data

Typ *Type*	D1 - D2	B	SW	Gewicht (kg) *weight (kg)*	Art.- #
BCC-D 8	26 - 30	11	8	0,012	M002004
BCC-D 5	37 - 42	11	8	0,019	M002001
BCC-D 4	50 - 55	11	8	0,025	M002000
BCC-D 9	54 - 62	11	8	0,032	M011888
BCC-D 6	65 - 70	11	8	0,025	M002002
BCC-D 1	78 - 85	11	8	0,032	M001997
BCC-D 2	87 - 100	11	8	0,043	M001998
BCC-D 3	97 - 110	11	8	0,046	M001999
BCC-D 7	175 - 180	11	8	0,070	M002003

Vakuumspeicher BVR
Vacuum reservoir BVR

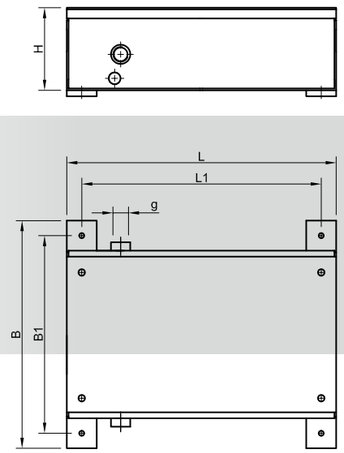

Allgemeine Informationen

- Puffer zur Abdeckung von Spitzenlasten
- Sicherheitseinrichtung bei plötzlichem Energieausfall
- Material: Stahlblech
- Oberfläche: pulverbeschichtet in Standardfarbe: RAL7035 - Lichtgrau

general information

- *buffer to cover peak loads*
- *safety device in case of sudden power failure*
- *Material: sheet steel*
- *Surface: powder-coated in standard colour: RAL7035 - light grey*

Technische Daten + Bestelldaten
technical data + order data

Typ *Type*	B	B1	G	H	L	L1	Gewicht (kg) *weight (kg)*	Fassungsvermögen (L) *Storage capacity (L)*	Art.- #
BVR 15	380	330	3/4“	138	450	400	19	15	M007379
BVR 50	500	450	1 1/4“	198	700	650	42	50	M007375
BVR 100	600	550	1 1/4“	322	700	650	56	100	M007376
BVR 200	600	550	1 1/4“	602	700	650	90	200	M007377

Vakuumheber & weitere Handlinglösungen
Vacuum lifters & further handling solutions

8

Branchen
Industries

Glas / Glass ..... Übersicht / Overview 436
Glas / Glass ..... Andwendungsbeispiele / Use cases 438
Holz / Wood ..... Übersicht / Overview 440
Holz / Wood ..... Andwendungsbeispiele / Use cases 442
Holz / Wood ..... Effiziente Balkenzufuhr / EFFICIENT BEAM FEEDING 444
Metall / Metal ..... Übersicht / Overview 446
Metall / Metal ..... Andwendungsbeispiele / Use cases 448
Sonstige / Other ... Übersicht / Overview 450
Sonstige / Other ... Andwendungsbeispiele / Use cases 452

eT-Hover Vakuumheber
eT-Hover Vacuum lifter

eT-Hover-allround 454
eT-Hover-univac 456
eT-Hover-univac line mini 458
eT-Hover-loop 460
eT-Hover-panel 462
eT-Hover-grid 464

eT-Lift Schlauchheber
eT-Lift Tube lifter

eT-Lift-mini 466
eT-Lift-eco 468
eT-Lift ..... Zubehör / Accessories 470

Weitere Lösungen
Other Solutions

Kranlösungen / Crane solutions 472
eT-Litocran 474
eT-Matic 476
eT-Sol 478

Glas / Glass

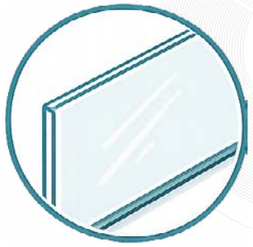

8

Vakuumlösungen für das sichere Heben, Transportieren und Montieren von Glas und Verglasungselementen.

Vacuum solutions for the safe lifting, transporting and installing of glass and glazing elements.

Geeignet für / Suitable for

- Floatglas
  Float glass
- ESG / VSG
  Tempered / Laminated safety glass
- Isolierglas
  Insulated glass
- Struktur-/ Ornamentglas
  Patterned / Ornament glass
- Satiniertes Glas
  Satin glass
- Mattglas
  Matt glass
- Spiegel
  Mirror
- ...

großformatig *large-format panes* | strukturiert *textured* | empfindlich *sensitive* | beschichtet *coated* | dünn *thin* | schwer *heavy*

Anwendungsbeispiele / Applications

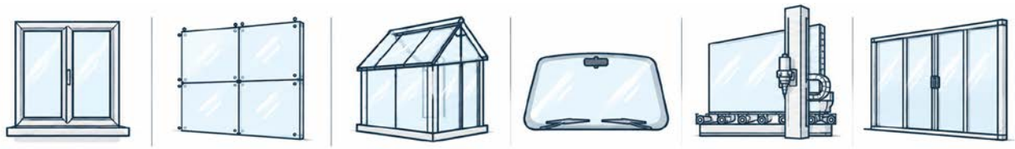

Fensterelemente *Window elements* | Fassadenelemente *Facade elements* | Wintergärten *Conservatories* | Fahrzeugscheiben *Vehicle windows* | Glasverarbeitung *Glass processing* | Verglasungen *Glazing*

Die dargestellten Gerätevorschläge dienen als Orientierung. Die gezeigten Geräte stellen lediglich eine kleine Auswahl möglicher Lösungen dar und bilden nicht alle geeigneten Geräte ab. Zudem können viele der gezeigten Geräte auch branchenübergreifend eingesetzt werden. Detaillierte Informationen zu Einsatzmöglichkeiten, Materialien und technischen Eigenschaften finden Sie auf den jeweiligen Produktseiten.

The device recommendations shown are intended as a guide. The devices presented represent only a small selection of possible solutions and do not cover all suitable devices. In addition, many of the devices shown can also be used across multiple industries. Detailed information on applications, materials and technical specifications can be found on the respective product pages.

Handlinglösungen für Glas / Handling solutions for glass

Eine Auswahl passender Vakuumheber für Ihre Anforderungen.
A selection of suitable vacuum lifters for your requirements.

eT-Hover-univac

Sicheres Handling von Glasplatten und Verglasungselementen.
Safe handling of glass panels and glazing elements.

500 kg
700 kg (erweitert / expanded)

Indoor
Outdoor

→ Mehr erfahren auf Seite / Learn more on page 456

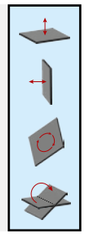

eT-Hover-allround

Flexibles Handling unterschiedlichster Glasarten und Oberflächen.
Flexible handling of various glass types and surfaces.

250kg (vertikal / vertical)
500 kg (horizontal)

Indoor

→ Mehr erfahren auf Seite / Learn more on page 454

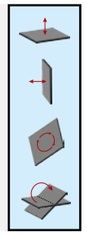

eT-Hover-univac line mini

Kompakte Lösung für kleine und schmale Glaselemente.
Compact solution for small and narrow glass elements.

200 kg

Indoor
Outdoor

→ Mehr erfahren auf Seite / Learn more on page 458

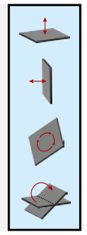

Weitere Lösungen für Ihr Glashandling / Further solutions for your glass handling

Weitere manuelle, halb- und vollautomatische Lösungen
Additional manual, semi-automatic, and fully automatic solutions

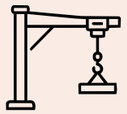

Schwenkkrane und weitere Kransysteme
Jib cranes and other overhead crane systems

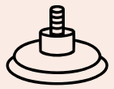

Vakuumsauger und Ersatzteile
Vacuum suction cups and spare parts

Steuerung und Sicherheitstechnik
Control and safety technology

Service und Wartung
Service and maintenance

Anwendungsbeispiele
Use cases

8

GLAS/GLASS

1 Großformatige Glasscheiben sicher bewegen
Safe handling of large-format glass panels

2 Portalanlage für effizientes Glas-Handling
Gantry system for efficient glass handling

3 Präzise Glasmontage auf der Baustelle
Precise glass installation on site

4 Montage gebogener Glasscheiben in großer Höhe
Installation of curved glass panels at great heights

5 Sonderlösungen für großformatige Glaselemente
Custom solutions for handling large-format glass elements

6 Montage großer Fassadenelemente mit Vakuumtechnik
Installation of large façade elements using vacuum technology

7 Minikranlösung für gebogene Glasscheiben
Mini crane solution for curved glass panels

Holz / Wood

8

Vakuumlösungen für das sichere Heben, Transportieren und Montieren von Holz- und Holzelementen.

Vacuum solutions for the safe lifting, transporting and installation of wood and timber elements.

Geeignet für / Suitable for

- Massivholz
  Solid wood
- Brettsperrholz (BSP / CLT)
  Cross-laminated timber (CLT)
- Brettschichtholz (BSH)
  Glued laminated timber (Glulam / BSH)
- Sperrholz & Multiplexplatten
  Plywood & multiplex panels
- Holzwerkstoffplatten (MDF, HDF, Spanplatten, OSB)
  Engineered wood panels (MDF, HDF, chipboard, OSB)
- Holzfaserdämmplatten
  Wood fibre insulation boards
- Sandwich- & Verbundelemente
  Sandwich & composite elements
- ...

sägerau *rough-sawn*	gehobelt *planed*	strukturiert *textured*	beschichtet *coated*	foliert *laminated*	lackiert *painted*	empfindliche Oberflächen *sensitive surfaces*	furniert *veneered*

Anwendungsbeispiele / Applications

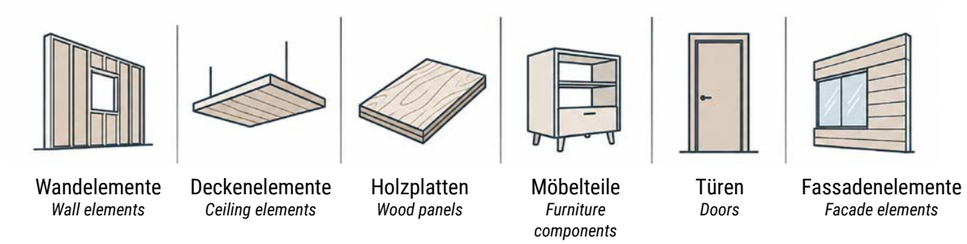

Die dargestellten Gerätevorschläge dienen als Orientierung. Die gezeigten Geräte stellen lediglich eine kleine Auswahl möglicher Lösungen dar und bilden nicht alle geeigneten Geräte ab. Zudem können viele der gezeigten Geräte auch branchenübergreifend eingesetzt werden. Detaillierte Informationen zu Einsatzmöglichkeiten, Materialien und technischen Eigenschaften finden Sie auf den jeweiligen Produktseiten.

The device recommendations shown are intended as a guide. The devices presented represent only a small selection of possible solutions and do not cover all suitable devices. In addition, many of the devices shown can also be used across multiple industries. Detailed information on applications, materials and technical specifications can be found on the respective product pages.

Handlinglösungen für Holz / Handling solutions for wood

Eine Auswahl passender Vakuumheber für Ihre Anforderungen.
A selection of suitable vacuum lifters for your requirements.

eT-Hover-plank

Handling von Balken, Brettern und langen Holzelementen.
Handling of beams, boards and long timber elements.

1.000 kg — Indoor

→ Mehr erfahren auf / Learn more on www.et-handling.de

eT-Hover-allround

Flexibles Handling unterschiedlichster Holzmaterialien.
Flexible handling of various timber materials.

250kg (vertikal / vertical)
500 kg (horizontal)
Indoor

→ Mehr erfahren auf Seite / Learn more on page 454

eT-Lift

Horizontales Handling kleiner Holzplatten und Elemente.
Horizontal handling of small wood panels and elements.

250 kg — Indoor

→ Mehr erfahren auf Seite / Learn more on page 466

Weitere Lösungen für Ihr Holzhandling / Further solutions for your wood handling

- Weitere manuelle, halb- und vollautomatische Lösungen
  Additional manual, semi-automatic, and fully automatic solutions
- Schwenkkrane und weitere Kransysteme
  Jib cranes and other overhead crane systems
- Vakuumsauger und Ersatzteile
  Vacuum suction cups and spare parts
- Steuerung und Sicherheitstechnik
  Control and safety technology
- Service und Wartung
  Service and maintenance

Anwendungsbeispiele
Use cases

HOLZ/WOOD

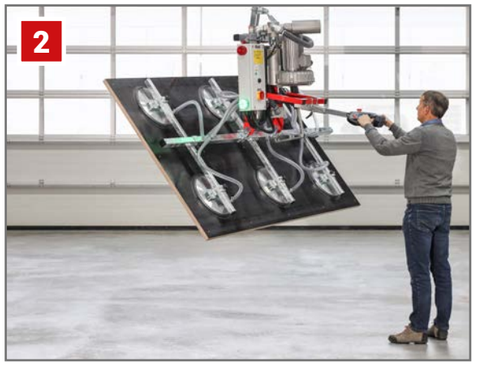

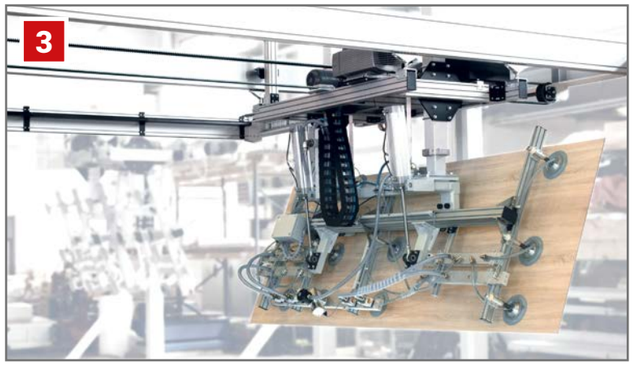

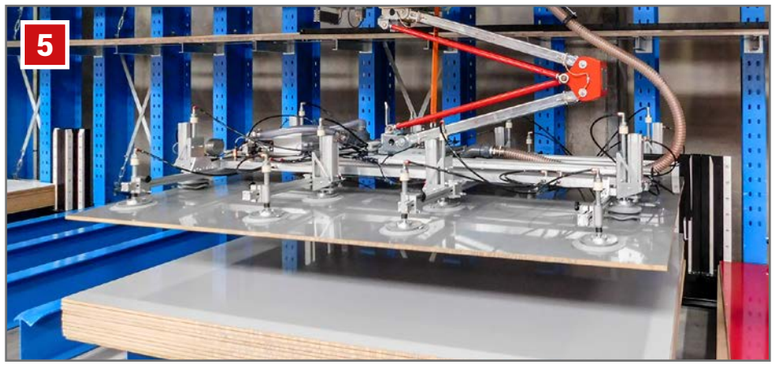

Bild: FotoLENGERER

1 Großformatige Elemente sicher auf der Baustelle positionieren und montieren.
Safe positioning and installation of large-format elements on construction sites.

2 Flexibles Plattenhandling.
Flexible panel handling.

3 Automatisiertes Handling von Holzplatten.
Automated handling of wood panels.

4 Handling von sägerauem + unebenem Holz.
Handling of rough-sawn + uneven timber.

5 Vollautomatisches Kommissionieren.
Fully automated picking of wood panels.

6 Nadelgreifer für Holzfaserdämmplatten.
Needle gripper for wood fibre insulation boards.

7 Manuelles Balkenhandling.
Manual beam handling.

8 Vollautomatische Roboter Kommissionierung.
Fully automated robotic picking.

EFFIZIENTE BALKENZUFUHR

FÜR ABBUNDANLAGEN & MASSIVHOLZVERARBEITUNG

8

EFFICIENT BEAM FEEDING

FOR CNC JOINERY MACHINES & MASS TIMBER PROCESSING

MANUELL UNTERSTÜTZT / *MANUALLY ASSISTED*

Vakuum-Balkenheber
mit Führungsschiene

Vacuum beam lifter
with guide rail

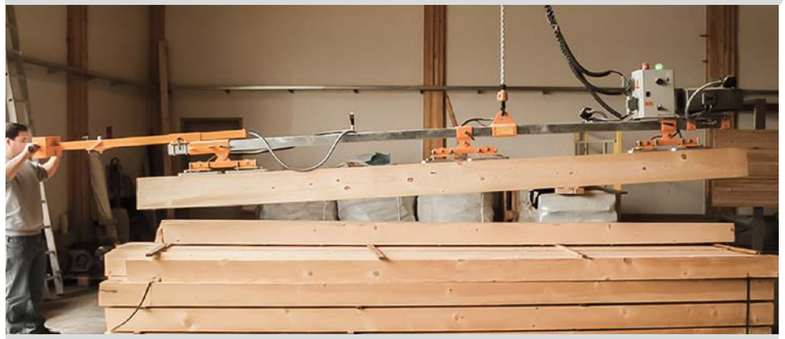

Technische Daten:
- Anlagenlänge 7 oder 13 m
- Lagerplatz: 1 Stapel
- Gewicht: bis 1.000 kg / Balken oder Lage
- Ablage: Rollenbahn oder Querförderer

Technical data
- System length: 7 or: 13 m
- Storage capacity: 1 stack
- Weight: up to 1,000 kg / beam or stack
- Deposit area: roller conveyor or cross conveyor

Vorteile:
- ergonomisches Arbeiten für den Bediener
- schnelles und sicheres Positionieren von Balken
- ideal für flexible Produktion oder kleinere Serien
- geringe Investitionskosten

Advantages:
- ergonomic working conditions for the operator
- fast and safe beam positioning
- ideal for flexible production or smaller series
- low investment costs

TEIL-AUTOMATISIERT / *SEMI-AUTOMATED*

Lagen- / Einzelbeschickung
mit Kranbahn oder Schwenkkran

Stack / single-piece feeding
with crane runway or jib crane

Technische Daten:
- Anlagenlänge 7 od. 13 m
- Lagerplatz: 1 Stapel
- Gewicht: bis 1.000 kg / Balken oder Lage
- Ablage: Rollenbahn oder Querförderer

Technical data:
- System length: 7 or 13 m
- Storage capacity: 1 stack
- Weight: up to 1,000 kg / beam or stack
- Deposit area: roller conveyor or cross conveyor

Vorteile:
- deutliche Entlastung der Mitarbeiter
- effizientes Lagenhandling statt Einzelbeschickung
- geringer Platzbedarf
- einfache Integration ohne komplexe Steuerungstechnik

Advantages:
- significant reduction of operator workload
- efficient stack handling instead of single-piece feeding
- reduced space requirements
- easy integration without complex control systems

Automatisiert / *AUTOMATED*

Autom. Materialzufuhr in Produktionslinien
mit Kragarm, Portal, Roboter und Balkenlager

Automated material feeding into production lines
with cantilever arm, gantry, robot and beam storage system

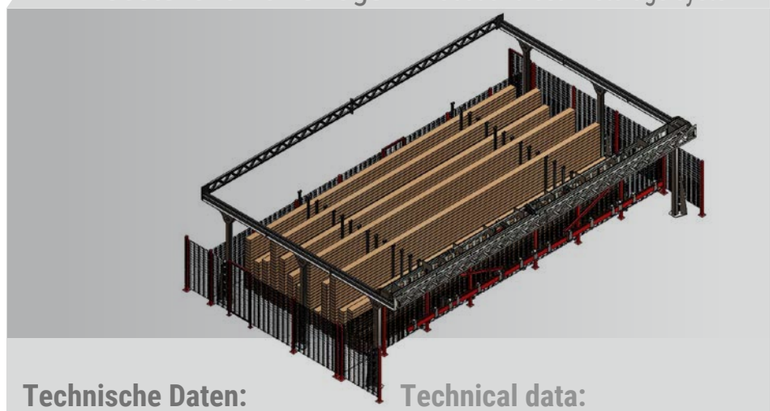

Technische Daten:
- Anlagenlänge 7 oder 13 m
- Lagerplatz: 4 – 20 Stapel
- Gewicht: bis 1.000 kg / Balken oder Lage
- Ablage: Rollenbahn oder Querförderer

Technical data:
- System length: 7 or 13 m
- Storage capacity: 4–20 stacks
- Weight: up to 1,000 kg / beam or stack
- Deposit area: roller conveyor or cross conveyor

Vorteile:
- maximale Entlastung des Personals
- konstant hoher Durchsatz + reprod. Prozesse
- automat. Materialbereitstellung ohne Wartezeiten
- optimale Auslastung von Abbundanlagen und Produktionslinien
- skalierbar für steigende Produktionsanforderungen

Advantages:
- maximum relief for personnel
- consistently high throughput + reproducible processes
- automated material supply without waiting times
- optimal utilization of CNC joinery machines and production lines
- scalable for increasing production demands

Metall / Metal

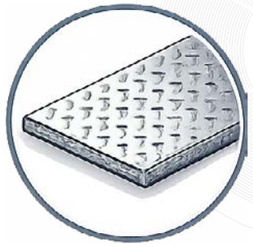

8

Vakuumlösungen für das sichere Heben, Transportieren und Montieren von Metall- und Blechelementen.

Vacuum solutions for the safe handling of metal sheets, plates and large-format metal elements.

Geeignet für / Suitable for

- Stahl-, Edelstahl- & Aluminiumbleche
  Steel, stainless steel & aluminium sheets
- verzinkte und beschichtete Bleche
  Galvanized and coated metal sheets
- Sandwichpaneele
  Sandwich panels
- Struktur- & Riffelbleche
  Textured & checker plates
- Metallverbundplatten
  Metal composite panels
- großformatige Metallplatten
  Large-format metal sheets
- ...

glatt *smooth* | geölt *oiled* | pulverbeschichtet *powder-coated* | lackiert *painted* | strukturiert *textured* | profiliert *profiled* | empfindlich *sensitive* | großformatig *large-format* | dünnwandig *thin-walled*

Anwendungsbeispiele / Applications

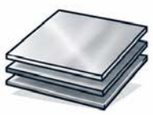

Bleche
Sheets

Fassadenbau
Facade elements

Sandwichpaneele
Sandwich panels

Metallverarbeitung
Metal processing

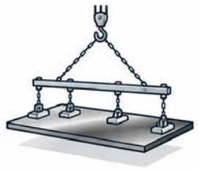

Sondergrößen
Special dimensions

Die dargestellten Gerätevorschläge dienen als Orientierung. Die gezeigten Geräte stellen lediglich eine kleine Auswahl möglicher Lösungen dar und bilden nicht alle geeigneten Geräte ab. Zudem können viele der gezeigten Geräte auch branchenübergreifend eingesetzt werden. Detaillierte Informationen zu Einsatzmöglichkeiten, Materialien und technischen Eigenschaften finden Sie auf den jeweiligen Produktseiten.

The device recommendations shown are intended as a guide. The devices presented represent only a small selection of possible solutions and do not cover all suitable devices. In addition, many of the devices shown can also be used across multiple industries. Detailed information on applications, materials and technical specifications can be found on the respective product pages.

Handlinglösungen für Metall / Handling solutions for metall

Eine Auswahl passender Vakuumheber für Ihre Anforderungen.
A selection of suitable vacuum lifters for your requirements.

eT-Hover-panel

Horizontales Handling von Metallplatten / Blechen.
Horizontal handling of metal sheets / plates.

270 kg - 4.000 kg | Indoor

→ Mehr erfahren auf Seite / Learn more on page 462

eT-Hover-allround

Flexibles Handling unterschiedlichster Metallplatten und Bauteile.
Flexible handling of various metal sheets and components.

250kg (vertikal / vertical)
500 kg (horizontal) | Indoor

→ Mehr erfahren auf Seite / Learn more on page 454

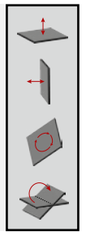

eT-Hover-loop

Sicheres 180°-Wenden von Blechen, Profilen und Metallelementen.
Safe 180° turning of metal sheets, profiles and metal elements.

500 kg | Indoor

→ Mehr erfahren auf Seite / Learn more on page 460

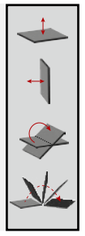

Weitere Lösungen für Ihr Blechhandling / Further solutions for your metal handling

Weitere manuelle, halb- und vollautomatische Lösungen
Additional manual, semi-automatic, and fully automatic solutions

Schwenkkrane und weitere Kransysteme
Jib cranes and other overhead crane systems

Vakuumsauger und Ersatzteile
Vacuum suction cups and spare parts

Steuerung und Sicherheitstechnik
Control and safety technology

Service und Wartung
Service and maintenance

Anwendungsbeispiele
Use cases

8

METALL/METAL

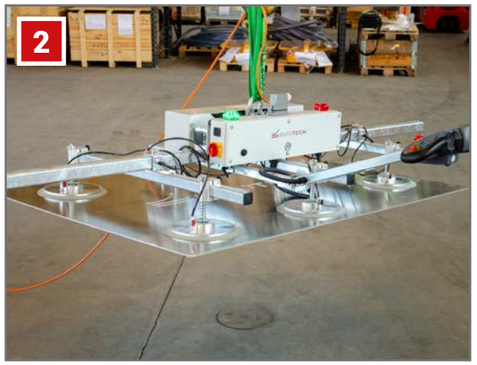

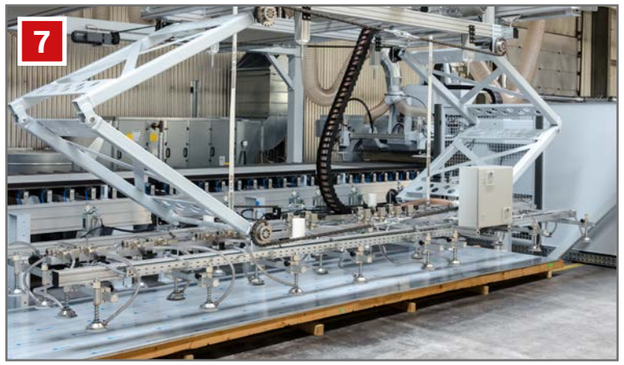

1 Montage von Metallfassaden an schwer zugänglichen Stellen.
Installation of metal facades in hard-to-reach areas.

2 Handling von Blechtafeln und Metallplatten.
Handling of sheet metal panels and metal plates.

3 Bewegen und Wenden langer Metallprofile.
Moving and turning long metal profiles.

4 Anwendungsspezifische Vakuumheber.
Application-specific vacuum lifters.

5 Flexibles Handling in Produktion / Werkstatt.
Flexible handling in production/workshops.

6 Handling großformatiger Bleche.
Handling of large-format sheets.

7 Vollautomatische Beschickung von Metallplatten.
Fully automated feeding of metal panels.

8 Schwenken und Wenden von Blechtafeln.
Tilting and turning of sheet metal panels.

Sonstige / Other

8

Vakuumlösungen für das sichere Heben, Transportieren und Montieren verschiedenster Materialien und Sonderformate.

Vacuum solutions for the safe lifting, transporting and installing of various materials and special formats.

Geeignet für / Suitable for

- Kunststoff- & Verbundplatten
  Plastic & composite panels
- Acrylglas & technische Kunststoffe
  Acrylic glass & technical plastics
- HPL- & Kompaktplatten
  HPL & compact panels
- GFK- & CFK-Bauteile
  GRP & CFRP components
- Stein-, Keramik- & Betonplatten
  Stone, ceramic & concrete panels
- Faserzementplatten
  Fibre cement panels
- Säcke, Eimer & Sondergebinde
  Bags, buckets & special containers
- ...

glatt *smooth* | strukturiert *textured* | empfindlich *sensitive* | porös *porous* | großformatig *large-format* | schwer *heavy* | flexible Gebinde *flexible packaging* | Sonderformate *special formats*

Anwendungsbeispiele / Applications

Kunststofffassaden
Plastic facades

Stein & Keramik
Stone & ceramics

Faserzementelemente
Fibre cement elements

Säcke & Gebinde
Bags & containers

Kartons & Verpackung
Cartons & packaging

Die dargestellten Gerätevorschläge dienen als Orientierung. Die gezeigten Geräte stellen lediglich eine kleine Auswahl möglicher Lösungen dar und bilden nicht alle geeigneten Geräte ab. Zudem können viele der gezeigten Geräte auch branchenübergreifend eingesetzt werden. Detaillierte Informationen zu Einsatzmöglichkeiten, Materialien und technischen Eigenschaften finden Sie auf den jeweiligen Produktseiten.

The device recommendations shown are intended as a guide. The devices presented represent only a small selection of possible solutions and do not cover all suitable devices. In addition, many of the devices shown can also be used across multiple industries. Detailed information on applications, materials and technical specifications can be found on the respective product pages.

Handlinglösungen für sonstige Materialien
Handling solutions for other materials

Eine Auswahl passender Vakuumheber für Ihre Anforderungen.

A selection of suitable vacuum lifters for your requirements.

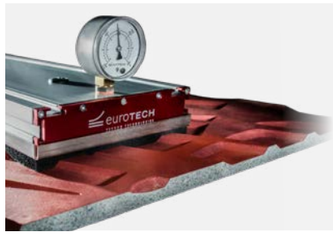

eT-Gripper

Handling poröser, strukturierter + empfindlicher Materialien.
Handling of porous, textured and sensitive materials.

variabel
variable

Indoor

→ Mehr erfahren auf Seite / Learn more on page 338

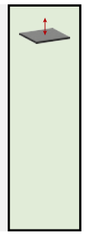

eT-Hover-allround

Flexibles Handling unterschiedlichster Platten, Elemente und Gebinde.
Flexible handling of various panels, elements and containers.

250kg (vertikal / vertical)
500 kg (horizontal)

Indoor

→ Mehr erfahren auf Seite / Learn more on page 454

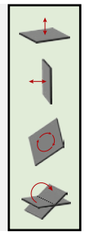

eT-Lift mini

Kompakte Lösung für Kartons, Gebinde und kleinere Bauteile.
Compact solution for cartons, containers and smaller components.

65 kg

Indoor

→ Mehr erfahren auf Seite / Learn more on page 466

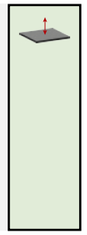

Weitere Lösungen für Ihr Handling / Further solutions for your handling

Weitere manuelle, halb- und vollautomatische Lösungen
Additional manual, semi-automatic, and fully automatic solutions

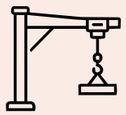

Schwenkkrane und weitere Kransysteme
Jib cranes and other overhead crane systems

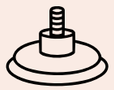

Vakuumsauger und Ersatzteile
Vacuum suction cups and spare parts

Steuerung und Sicherheitstechnik
Control and safety technology

Service und Wartung
Service and maintenance

Anwendungsbeispiele
Use cases

8

SONSTIGE/OTHER

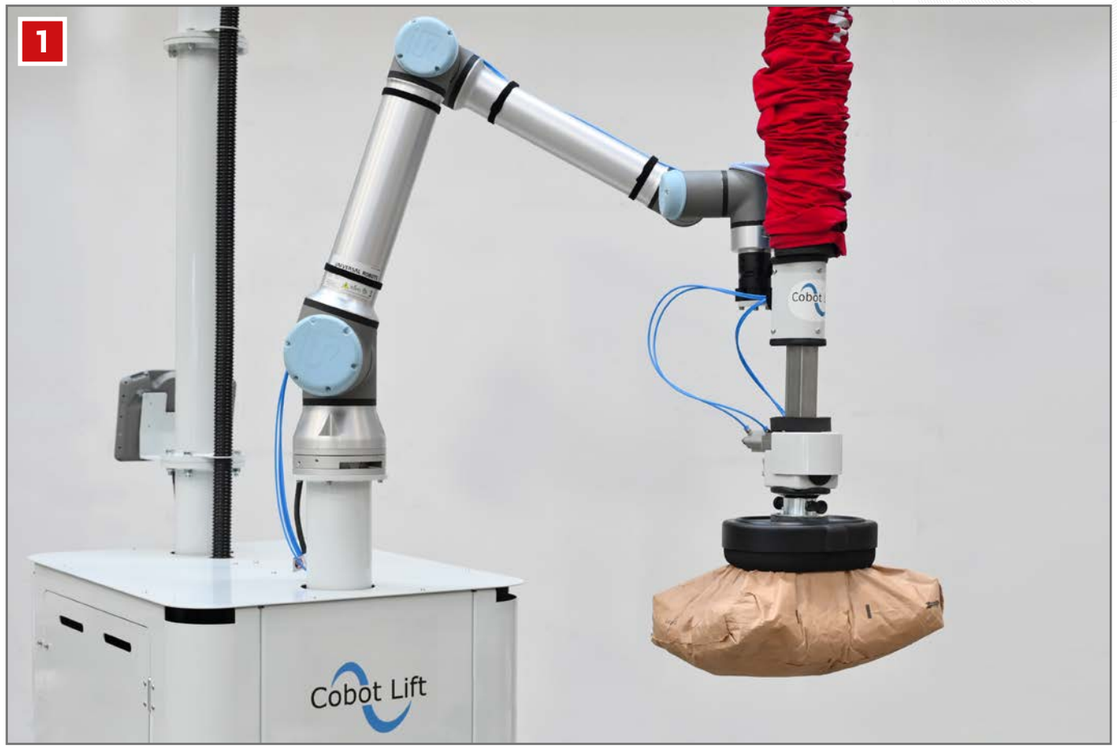

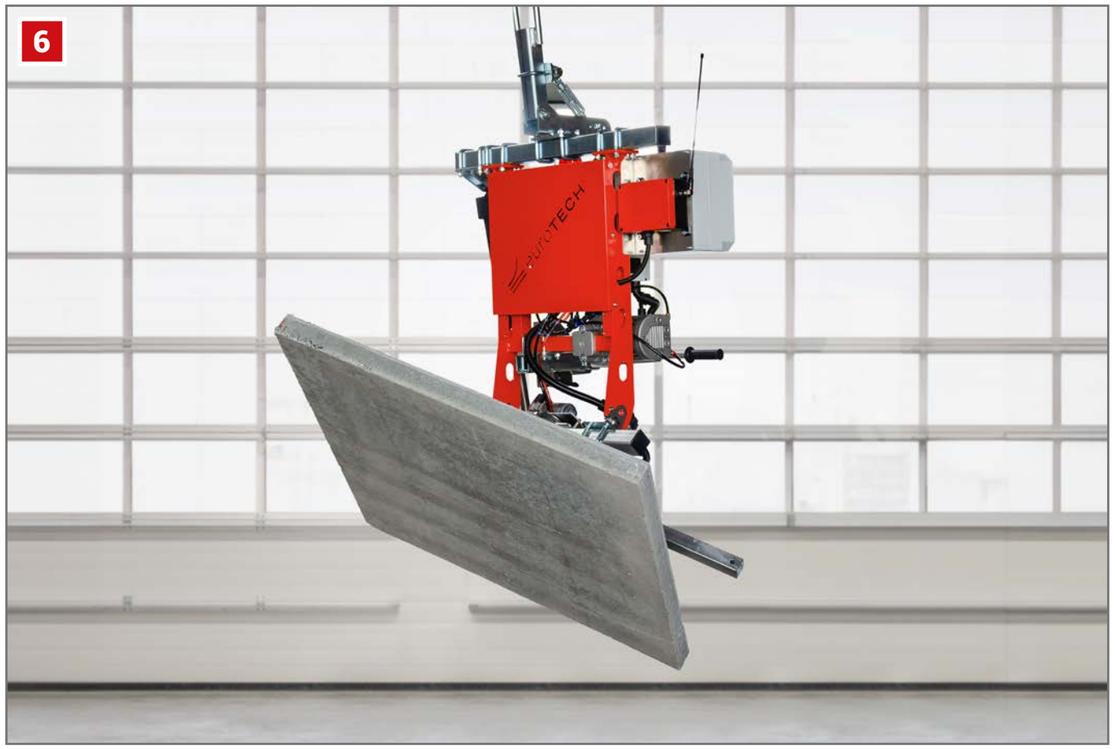

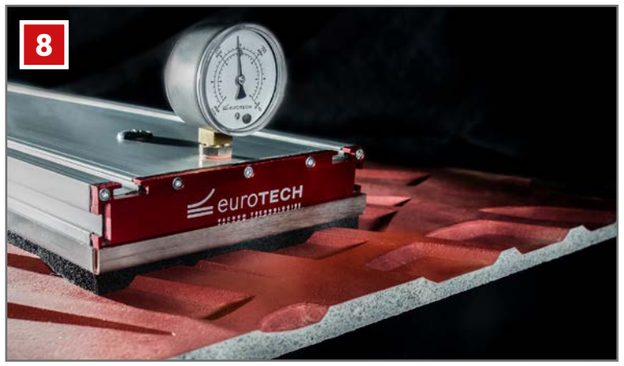

1 Cobotsystem für Säcke und Gebinde.
Cobot system for bags and containers.

2 Handling und Montage von Solarpanels.
Handling and installation of solar panels.

3 Handling von Beton- und Steinplatten.
Handling of concrete and stone panels.

4 Ergonomisches Handling schwerer Steinblöcke.
Ergonomic handling of heavy stone blocks.

5 Schlauchheber für Säcke und Gebinde.
Tube lifter for bags and containers.

6 Schwenken + Wenden von Stein-/Betonplatten.
Tilting and turning of stone and concrete panels.

7 Ergonomisches Kartonhandling im Lager.
Ergonomic carton handling in warehouses.

8 Handling strukturierter und poröser Materialien.
Handling of textured and porous materials.

eT-Hover-allround

Vakuumheber / vacuum lifter

8

GLAS/GLASS

HOLZ/WOOD

METALL/METAL

SONSTIGE/OTHER

Indoor

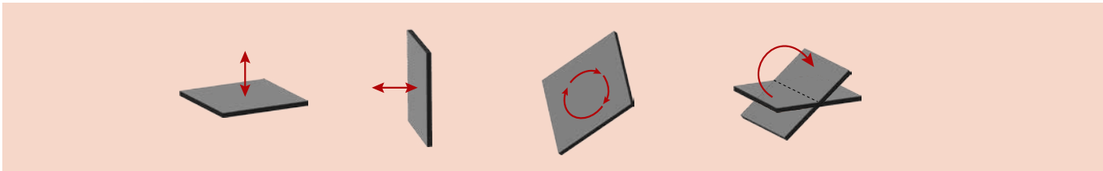

- horizontales und/oder vertikales Handling sowie Drehen und/oder Schwenken
  horizontal and/or vertical handling and manual turning & manual or electrical pivoting
- Tragfähigkeit 250/500 kg
  Load capacity 250/500 kg
- ideal für Montage, Produktion und Werkstätten
  ideal for installation, producition and workshops

KG

250kg (vertikal / vertical)
500 kg (horizontal)

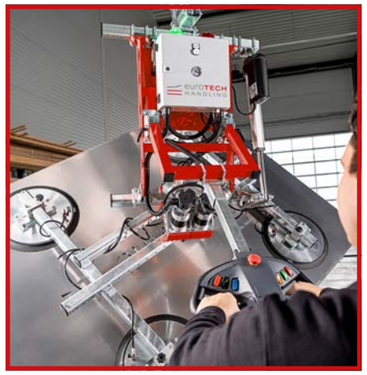

Beispielgeräte | Sample devices

Typ | Type eT-Hover-allround-SF	Tragfähigkeit (kg) carrying capacity (kg)	Maße Last bis (mm) load dimensions up to (mm)	Vakuumerzeugung vacuum generation	Maße LxBxH (mm) Dimensions LxWxH (mm)	Eigengewicht (kg) self-weight (kg)	Art.-#
HG SF 100 08 120 RL	100	3800 x 1500	Membranpumpe/ *Diaphragm pump* 3,6 m³ 24 V DC	3000 x 1200 x 1400	112	B012646
HG SF 200 04 BBSC 250 R	200	1500 x 600		1300 x 880 x 1271	85	B014509
HG SF 250 04 290 RL	250	2500 x 1500		1500 x 800 x 1271	85	B010884
HG SF 250 04 400 RL	250	2500 x 1500	Seitenkanal-verdichter	1800 x 880 x 1490	150	B014330
HG SF 250 06 230 RL	250	4000 x 1500	Membranpumpe/ *Diaphragm pump* 3,6 m³ 24 V DC	2800 x 1200 x 1265	88	B011207
HG SF 250 06 232 SCP	250	4000 x 1500		2800 x 1200 x 1265	88	B014461
HG SF 250 06 290 RL	250	4000 x 1500		2800 x 1200 x 1265	110	B009978
HG SF 500 04 400 RL	500	2500 x 1500		1800 x 1000 x 1271	85	B013380
eT-Hover-allround-VD						
HG VD 150 02 290 RL	150	2500 x 1500	Membranpumpe/ *Diaphragm pump* 3,6 m³ 24 V DC	1080 x 1100 x 1315	86	F001941
HG VD 250 04 290 RL	250	2500 x 1500		1500 x 880 x 1490	110	B011465
HG VD 250 08 200 RL	250	2500 x 1500		1625 x 718 x 1437	102	B010537
HG VD 400 06 290 RL	400	3500 x 3000		2150 x 1172 x 1825	130	B011916
HG VD 500 04 400 RL	500	3500 x 3000		2150 x 1172 x 1825	130	B010032
eT-Hover-allround-SD						
HG SD 250 04 290 RL	250	2500 x 1500	Membranpumpe/ *Diaphragm pump* 3,6 m³ 24 V DC	1500 x 880 x 1490	110	B009912
HG SD 500 04 400 RL	500	2500 x 1500		2500 x 1835 x 1400	130	B012642
eT-Hover-allround-SD Drehbereich / *rotation range*: 90° Schwenkbereich / *Pivoting range*: pneumatisch / *pneumatically* 90°						
HG SD 500 04 400 RL	500	2500 x 1500	Ejektor	2150 x 1172 x 1825	130	B011038

eT-Hover-univac

Vakuumheber / vacuum lifter

GLAS/GLASS

HOLZ/WOOD

METALL/METAL

SONSTIGE/OTHER

Indoor
Outdoor

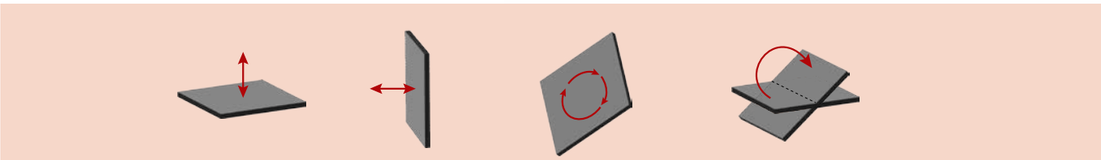

- horizontales und/oder vertikales Handling sowie Drehen (manuell) und/oder Schwenken (manuell oder pneumatisch)
  horizontal and/or vertical handling and manual turning (manual) and/ or pivoting (manual or pneumatic)
- Tragfähigkeit 500 kg in der Standardversion 700 kg erweitert durch Verlängerungsarme
  Load capacity 500 kg in the standard version 700 kg extended with extension arms
- ideal für Montage, Produktion, Werkstätten und Baustellen
  ideal for installation, producition, workshops and constuction sites

KG

500kg
700 kg (erweitert / expanded)

Beispielgeräte | Sample devices

Typ | Type eT-Hover-univac	Tragfähigkeit (kg) carrying capacity (kg)	Maße Last bis (mm) load dimensions up to (mm)	Vakuumerzeugung vacuum generation	Maße LxBxH (mm) Dimensions LxWxH (mm)	Eigengewicht (kg) self-weight (kg)	Art.-#
HG SD 360 04 400 RL	500 h 360 v	3800 x 1500	Membranpumpe/ *Diaphragm pump* 2,1 m³/h, 12 V DC	910 x 821 x 275	60	F001947

h = horizontal / horizontally | v = vertikal / *vertical*

Bezeichnung | Description	Art.-#
Kabelfernbedienung für Hebegeräte *Cable remote control for lifting devices*	B006805
Funkfernbedienung für Hebegeräte *Wireless remote control for lifting devices*	B006035
Verlängerungsarm für eT-Hover-univac *Extension arm for eT-Hover-univac*	B008894
Zusatzsaugplatten mit Halterung rechts *Additional suction plates with mounting bracket on the right*	B008863
Zusatzsaugplatten mit Halterung links *Additional suction plates with mounting bracket on the left*	B008864
Verlängerung (für Hebe-/Schiebe-Elemente) *Extension (for lifting/sliding elements)*	B008852
Schutzüberzüge (in Kunstleder, nur für Transport) *Protective covers (in synthetic leather, only for transport)*	M010402
Transportkiste für Hebegerät *Transport box for lifting device*	B000004
Transportkiste für 4 Zusatzsaugplatten *Transport box for 4 additional suction plates*	B000005
Tragarm mit elektrischem Hubzylinder für eT-Hover-univac *Carrier arm with an electric lifting cylinder for eT-Hover-univac*	B007128
Transportgestell für Hebegerät eT-Hover-univac *Transport rack for eT-Hover-univac lifting device*	B010081

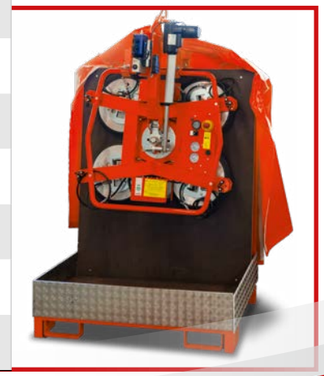

eT-Hover-univac line mini

Vakuumheber / vacuum lifter

8

GLAS/GLASS

HOLZ/WOOD

METALL/METAL

SONSTIGE/OTHER

Indoor
Outdoor

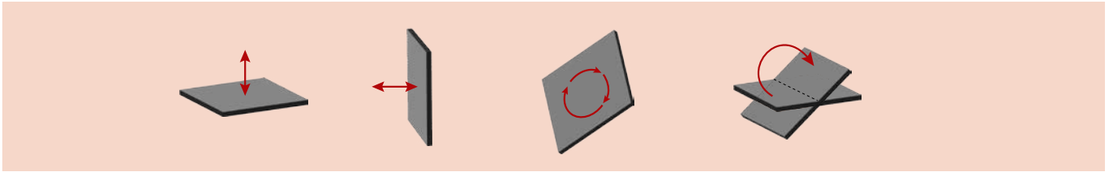

- horizontales und vertikales Handling
  horizontal and vertical handling
- manuelles Drehen 360° endlos
  endless manual 360° rotation
- manuelles Schwenken 90°
  manual 90° pivoting
- kompakte, leichte Bauform
  compact, lightweight design
- netzunabhängiger Akkubetrieb
  battery-powered operation
- Bedienung am Gerät oder per Funk
  control on the device or by radio remote control
- 2-Kreis-System für Baustelleneinsatz
  dual-circuit system for construction site use
- für Glas, Metall, Kunststoff und beschichtete Holzplatten
  for glass, metal, plastics and coated wood panels

KG 200 kg

eT-Hover-univac-line-mini
mit **Faltenbalgsauger**
*with **Below suction cups***
B016885

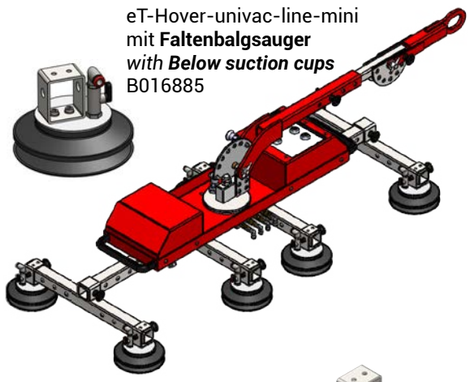

eT-Hover-univacline-mini
mit **Saugplatten**
*with **Suction plates***
B018436

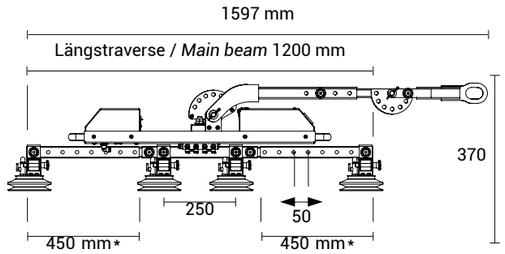

*Auf der äußeren Längstraverse sind die Quertraversen in 50 mm Abständen verstellbar.
**On the outer main beam, the cross beams are adjustable at 50 mm intervals.*

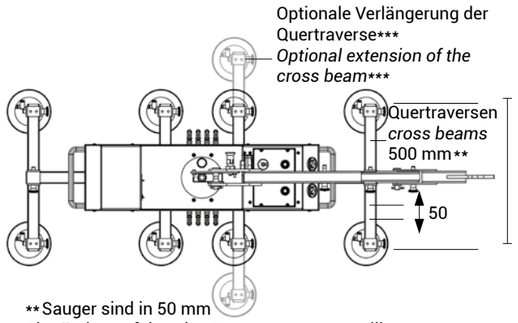

**Sauger sind in 50 mm Abständen auf den vier Quertraversen verstellbar.
***Suction cups are adjustable at 50 mm intervals on the four cross beams.*

Art.-#	B016885	B018436
Sauger-Ausstattung *Suction cup equipment*	Faltenbalgsauger *Bellow suction cups* BBSC 150 R	Saugplatten Suction plates BLSP 180 TL
Tragfähigkeit gesamt ***carrying capacity** total* indoor	200 kg vertikal / vertical 200 kg horizontal	
gesamt / *total* outdoor	100 kg vert. 200 kg horizontal	140 kg vert. 200 kg horizontal
je Sauger *per suction cup* indoor	24 kg vert. 47 kg horizontal	34 kg vert. 69 kg horizontal
je Sauger *per suction cup* outdoor	12 kg vert. 24 kg horizontal	17 kg vert. 34 kg horizontal
	Weitere Sauger auf Anfrage *Additional suction cups on request*	
Drehbereich *Rotation range*	360° endlos / *endless*	
Schwenkbereich *pivot range*	90°	
Längstraverse* Main beam*	Länge: 1200 mm, modular	
Quertraversen** Cross beam**	Länge: 500 mm	
Maße gesamt Dimensions total	1597 x 600 x 370 mm	
Gewicht Weight	33 kg	
Akku *Battery*	2 x Bosch Professional 18 V / 4 Ah Weitere Akkusysteme auf Anfrage *2 x Bosch professional 18 V / 4 Ah* *Other battery systems on request*	
Batteriespannung *Battery voltage*	18V/DC	
Elektr. Anschluss *Electr. connection*	1 x 230V+N+PE, 50/60 Hz	

Um Ihren individuellen Einsatzbereich zu ermöglichen, kann Ihr Hebegerät mit optionalen Traversen in der Breite und Länge angepasst werden***.
Beide Hebegeräte-Varianten lassen sich nachträglich einfach und kostengünstig mit Faltenbalgsauger bzw. Flachsauger umrüsten.
Spezialkonstruktionen für die Handhabung Ihrer individuellen Werkstücke fertigen wir gerne für Sie an.

*To accommodate your specific application, your lifting device can be customized in width and length with optional crossbeams***.*
Both lifting device versions can be easily and cost-effectively retrofi tted with bellows suction cups or flat suction cups. We are happy to manufacture special designs for you, for example, for handling overhanging or bulky elements.

eT-Hover-loop

Vakuumheber / vacuum lifter

8

HOLZ/WOOD

METALL/METAL

SONSTIGE/OTHER

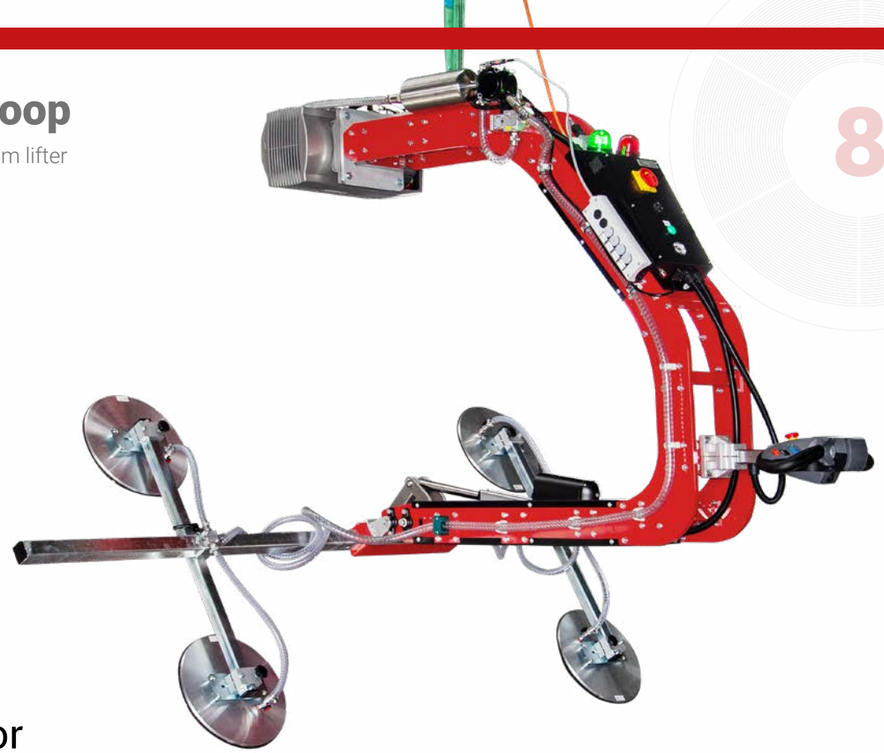

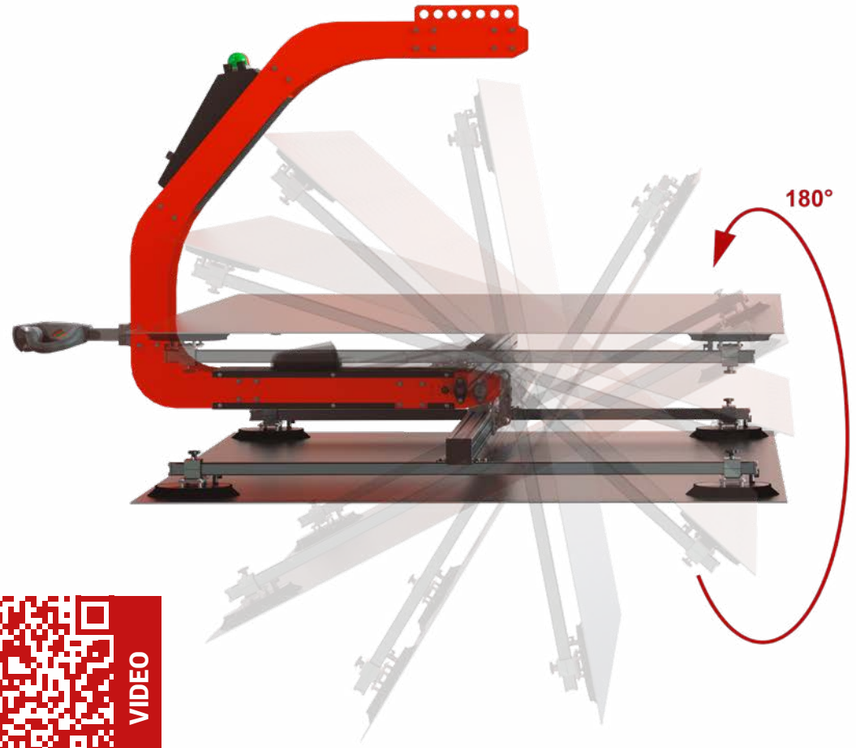

VIDEO

Indoor

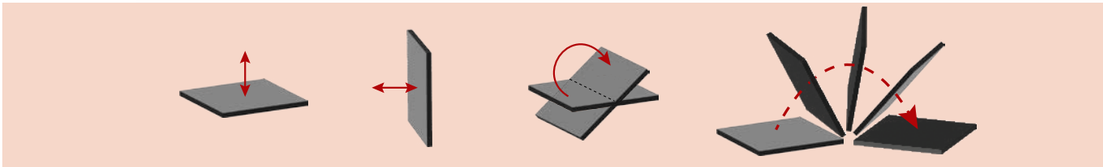

» horizontales und/oder vertikales Handling, sowie zum Wenden von Lasten um 180° mittels Linearantrieb
horizontal and/or vertical handling, as well as for turning loads by 180 by means of linear drive

» Je nach Ausführung für flächige Lasten oder Trapezprofile
Depending on design for flat loads or trapezoidal profiles

» Tragfähigkeit je nach Ausführung 500 kg
carrying capacity depending on design 500 kg

KG 500 kg

Beispielgeräte | Sample devices

Typ | Type eT-Hover-loop	Tragfähigkeit (kg) carrying capacity (kg)	Maße Last bis (mm) load dimensions up to (mm)	Vakuumerzeugung vacuum generation	Maße LxBxH (mm) Dimensions LxWxH (mm)	Eigengewicht (kg) self-weight (kg)	Art.-#
HG SF 250 04 290 RL	250	3500 x 2000	Membranpumpe/ Diaphragm pump 3,6 m³ 24 V DC	2000 x 800 x 1500	110	B010636
HG SF 250 08 180 TL	250	3500 x 2000	VT 4.8, 8 m³ trockenlaufend/ *dry-running*	2000 x 800 x 1500	110	B013165
HG SF 250 08 232 SCP	250	3500 x 2000	Membranpumpe/ Diaphragm pump 3,6 m³ 24 V DC	2800 x 1500 x 880	170	B014848
HG SF 250 08 290 RL	250	6000 x 1200	Membranpumpe/ Diaphragm pump 3,6 m³ 24 V DC	4000 x 880 x 1500	170	B013150
HG SF 500 08 320 RL	500	5500 x 2000	VT 4.8, 8 m³ trockenlaufend/ *dry-running*	4200 x 1200 x 1600	300	F002308

eT-Hover-panel

Vakuumheber / vacuum lifter

8

HOLZ/WOOD

METALL/METAL

SONSTIGE/OTHER

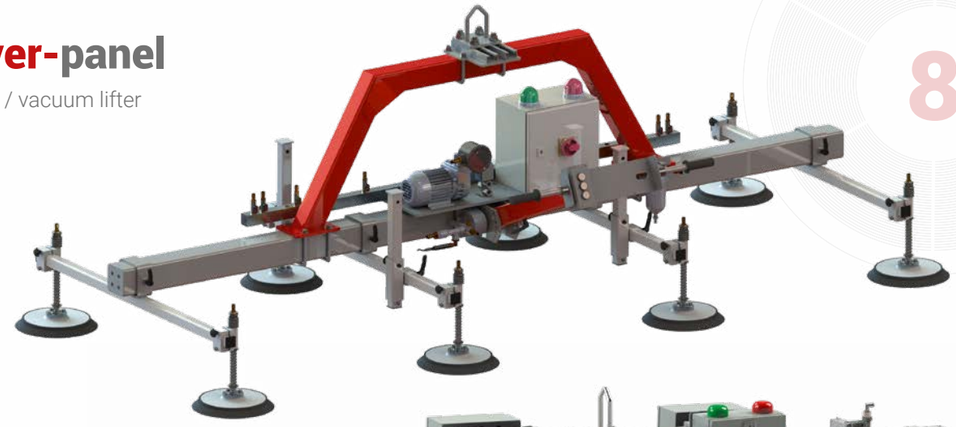

Flache Ausführung
Flat version

Indoor

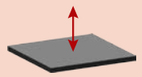

- Horizontales Heben vakuumdichter Lasten wie Blech, Kunsstoffplatten, dichte Holzplatten, uvm.
  horizontal lifting of vacuum-tight loads like metal sheets, plastic sheets, dense wooden boards, etc.
- Tragfähigkeit je nach Ausführung: bis 4.000 kg
  carrying capacity depending on version: 4.000 kg
- Auch in flacher Ausführung verfügbar
  also available in flat design

KG 270 - 4.000 kg

Beispielgeräte | Sample devices

Typ | Type eT-Hover-panel	Tragfähigkeit (kg) carrying capacity (kg)	Maße Last bis (mm) load dimensions up to (mm)	Vakuumerzeugung vacuum generation	Maße LxBxH (mm) Dimensions LxWxH (mm)	Eigengewicht (kg) self-weight (kg)	Art.-#
HG HF 270 06 SKA	270	6300 x 6000	BSKV-SV 400/1	2000 x 1000 x 1027	180	B013972
HG HF 500 04 290 RL	500	3000 x 1500	VT 4.8, 8 m³ trockenlaufend/ *dry-running*	1800 x 1090 x 880	100	B013182
HG HF 1200 08 290 RL	1200	4000 x 2000	VT 4.8, 8 m³ trockenlaufend/ *dry-running*	3000 x 1410 x 1086	202	B012703
HG HF 1500 08 320 RL	1500	6000 x 2000	VT 4.8, 8 m³ trockenlaufend/ *dry-running*	4500 x 1200 x 1073	260	B012955
HF 2000 04 290 RL	2000	4000 x 2000	U4.20, 18 m³	2800 x 1200 x 1193	312	B012636
HG HF 4000 04 OVA	4000	4000 x 1500	VT 4.20, 20 m³ trockenlaufend/ *dry-running*	3690 x 805 x 1092	325	F001959

Beispielgeräte: Flache Ausführung | Sample devices: Flat version

Typ | Type eT-Hover-panel	Tragfähigkeit (kg) carrying capacity (kg)	Maße Last bis (mm) load dimensions up to (mm)	Vakuumerzeugung vacuum generation	Maße LxBxH (mm) Dimensions LxWxH (mm)	Eigengewicht (kg) self-weight (kg)	Art.-#
HG HF 500 06 230 RL	750	x	VT 4.8, 8 m³ trockenlaufend/ dry-running	3000 x 1200 x 350	80	B015135
HG HF 750 06 320 RL	750	x	VT 4.8, 8 m³ trockenlaufend/ dry-running	3000 x 1200 x 350	127	B015037

eT-Hover-grid

Vakuumheber / vacuum lifter

GLAS/GLASS

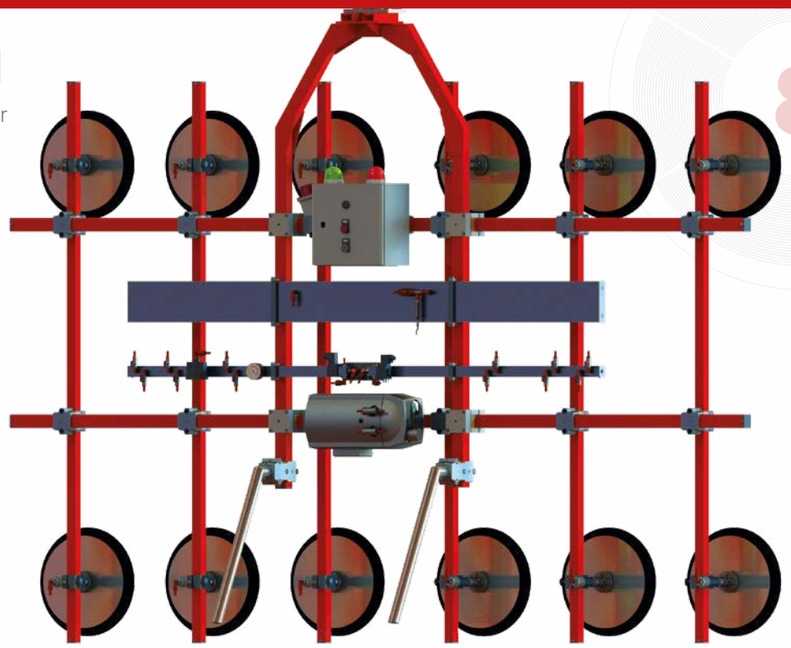

Indoor

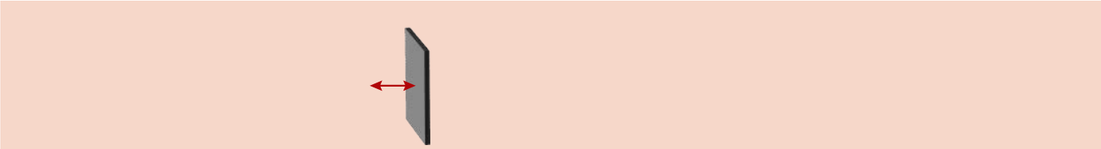

- Vertikales Heben vakuumdichter Lasten wie Glasscheiben
  vertical lifting of vacuum-tight loads like glass panes
- Tragfähigkeit je nach Ausführung bis 1500 kg
  carrying capacity depending on the model up to 1500 kg

KG 1.500 kg

Photo: Sedak GmbH & Co. KG

Beispielgeräte | Sample devices

Typ | Type eT-Hover-grid	Tragfähigkeit (kg) carrying capacity (kg)	Maße Last bis (mm) load dimensions up to (mm)	Vakuumerzeugung vacuum generation	Maße LxBxH (mm) Dimensions LxWxH (mm)	Eigengewicht (kg) self-weight (kg)	Art.-#
HG VF 1000 8 400 RL	1000	2800 x 2800	VT 4.8, 8 m³ trockenlaufend/ dry-running	1800 x 1300 x 2003	205	B014706
HG VF 1500 12 400 RL	1500	3300 x 3000	VT 4.8, 8 m³ trockenlaufend/ dry-running	3000 x 1200 x 1086	225	B010270

eT-Lift-mini

Schlauchheber / vacuum tube lifter

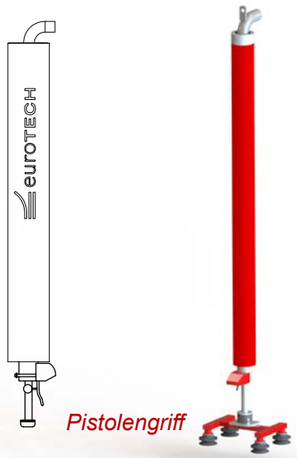

8

Typ	Tragfähigkeit max. (kg)	Eigengewicht (kg)	Hubschlauch (mm Ø)	Art.-Nr.
eT-Lift-mini 20	20	6	80	M011500
eT-Lift-mini 30	30	8	100	M011501
eT-Lift-mini 45	45	10	120	M011502
eT-Lift-mini 65	65	12	140	M011503

Technische Änderungen vorbehalten.

HOLZ/WOOD

METALL/METAL

SONSTIGE/OTHER

Indoor

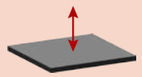

- kompakter Schlauchheber mit Einhandbedienung
  compact tube lifter with one-hand operation
- Tragfähigkeit bis 65 kg
  load capacity up to 65 kg
- verschiedene Werkzeuge und Anbauteile verfügbar
  various tools and attachments available
- universell für viele Anwendungen einsetzbar
  suitable for a wide range of applications
- ideal für schnelle Pick-and-place-Prozesse
  ideal for fast pick-and-place processes

VIDEO

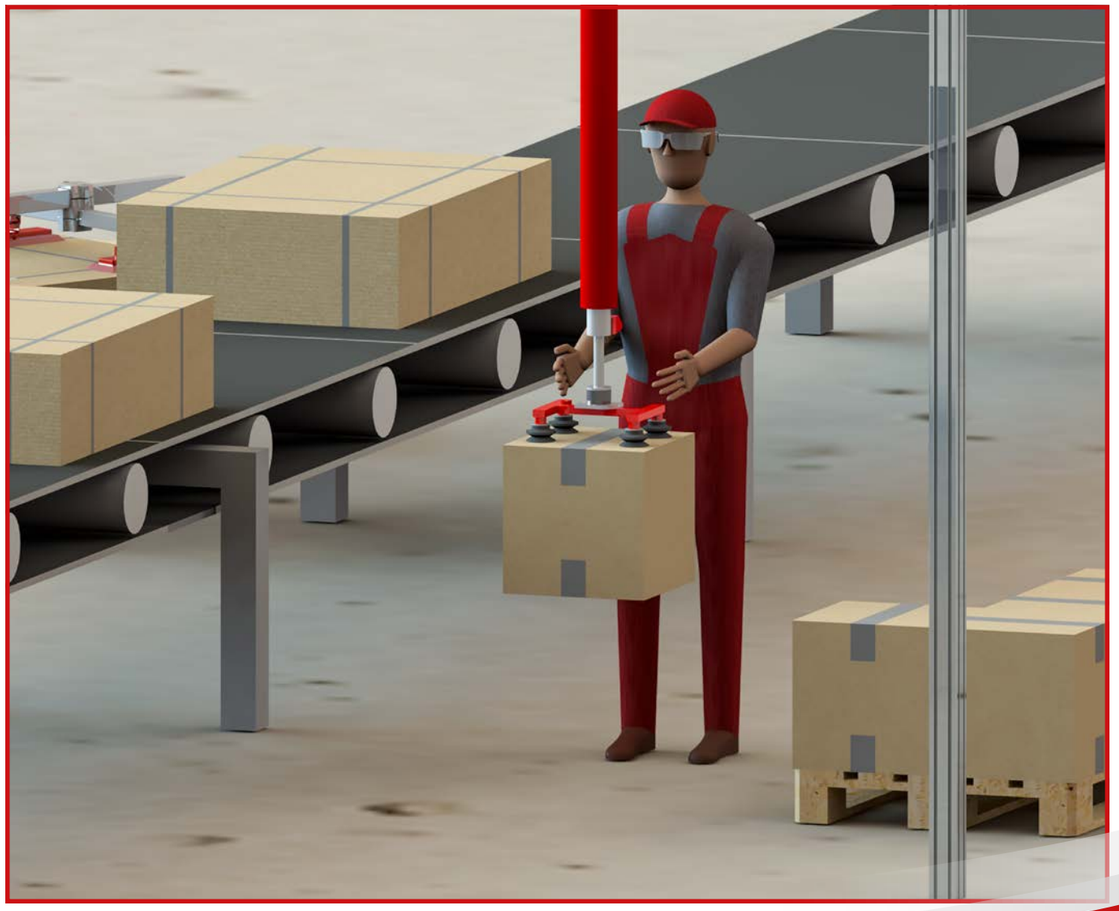

eT-Lift-eco

Schlauchheber / vacuum tube lifter

8

HOLZ/WOOD

METALL/METAL

SONSTIGE/OTHER

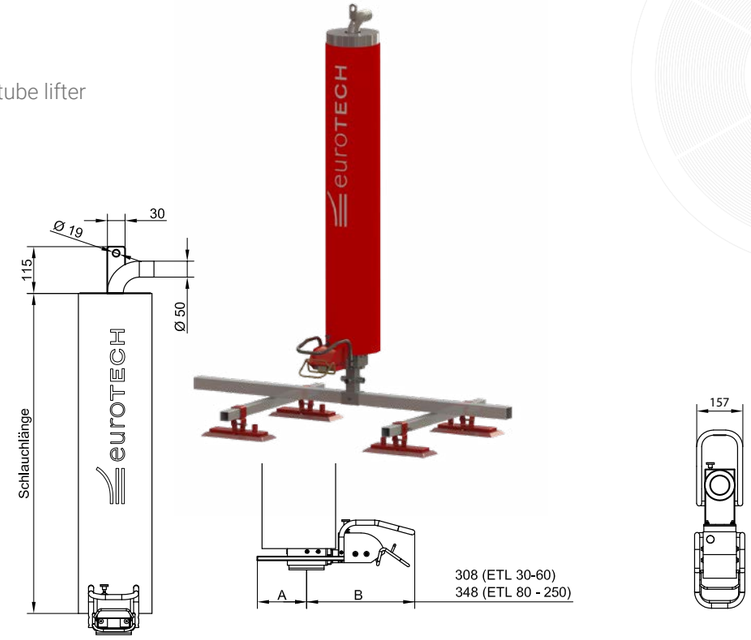

Typ	Tragfähigkeit max. (kg)	Eigengewicht (kg)	Hubschlauch (mm Ø)	Art.-Nr.
eT-Lift-eco 30	30	11	100	M011501
eT-Lift-eco 45	45	12	120	M011497
eT-Lift-eco 60	60	13	140	M011295
eT-Lift-eco 80	80	13	160	M011296
eT-Lift-eco 100	100	14	180	M011297
eT-Lift-eco 125	125	15	200	M011298
eT-Lift-eco 185	185	17	230	M011499
eT-Lift-eco 220	220	24	250	M011498
eT-Lift-eco 250	250	26	2x200	M011299

Technische Änderungen vorbehalten. | Weitere Ausführungen lieferbar.

Versionen Grifflänge und Schlauchlänge | Handle and hose length versions

Typ	Maße Steuergriff (mm)		Standard-Schlauchlänge 2,5 m		Sonder-Schlauchlänge 3 m		Sonder-Schlauchlänge 4 m	
	A	B	Hub (mm)	Einbauhöhe (mm)	Hub (mm)	Einbauhöhe (mm)	Hub (mm)	Einbauhöhe (mm)
eT-Lift-eco 30 - 60	308	156	1700	2900	2100	3400	2700	4200
eT-Lift-eco 80 - 250	348	156	1700	2900	2100	3400	2700	4200

Technische Änderungen vorbehalten. | Weitere Ausführungen lieferbar.

Indoor

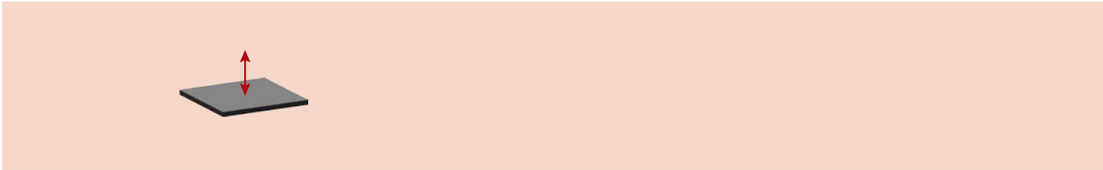

- kompakt & ergonomisch
  compact & ergonomic
- 30 – 250 kg Tragfähigkeit
  30 – 250 kg carrying capacity
- Einhandbedienung
  one-hand operation
- vielfältige Greiferlösungen
  various gripping solutions
- für viele Lasten geeignet
  suitable for various loads

VIDEO

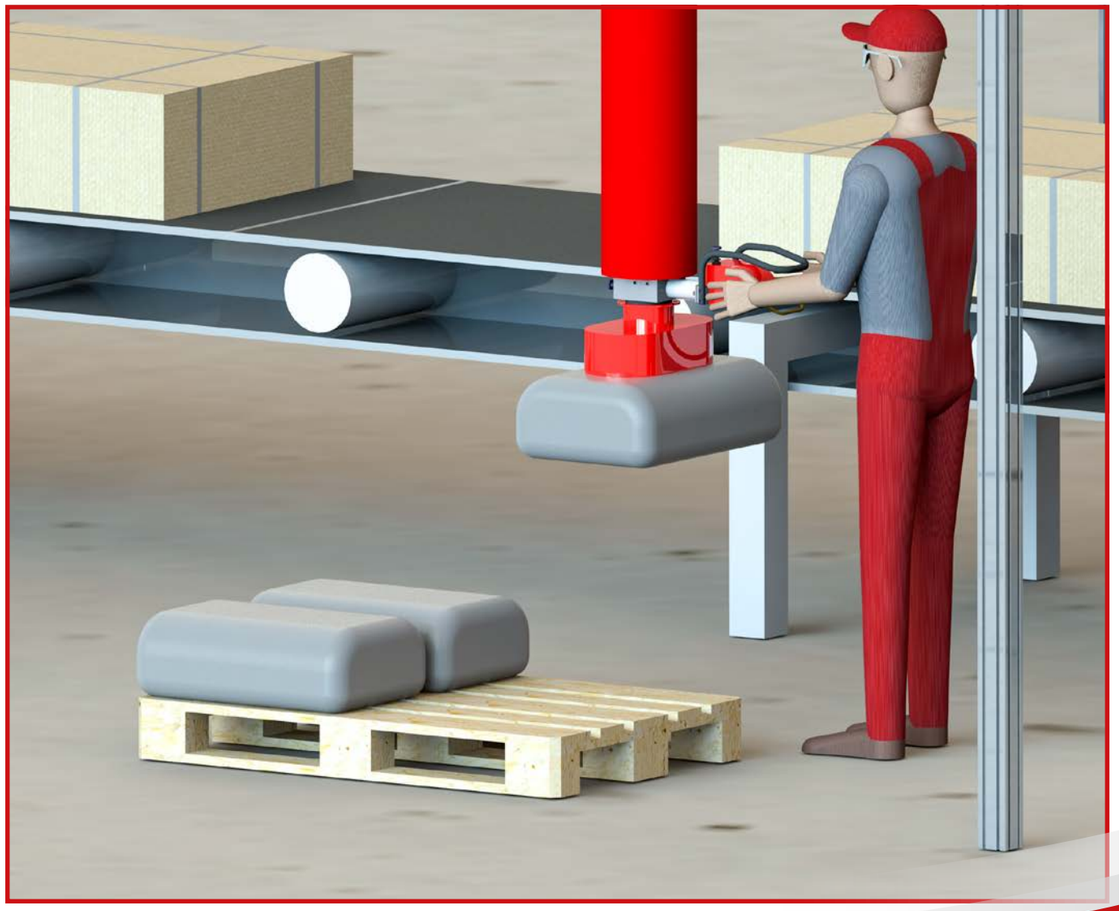

eT-Lift Zubehör / Accessories

Schlauchheber / vacuum tube lifter

8

HOLZ/WOOD

METALL/METAL

SONSTIGE/OTHER

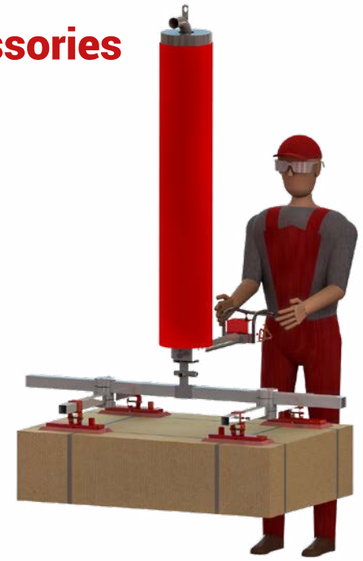

Verlängerter Bediengriff	Maße Steuergriff (mm) A	B	C	Art.-Nr.
abknickbar	300	500	-	M011305
abknickbar	500	300	-	M011461
starr	-	-	300	M011304
starr	-	-	500	M011531
starr	-	-	1000	M011532

Technische Änderungen vorbehalten. | Weitere Ausführungen lieferbar.

eco (kurzer Bediengriff)

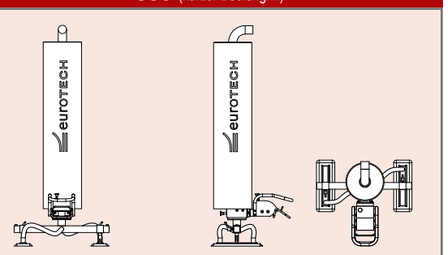

Bsp. Werkzeug:
Traverse, 2 Saugplatten

flexi (langer Bediengriff)

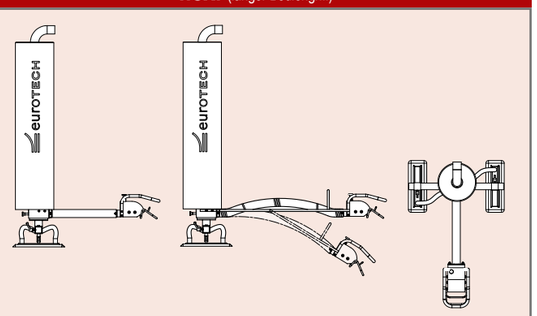

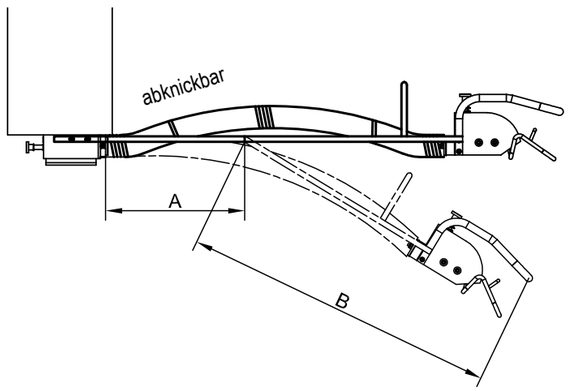

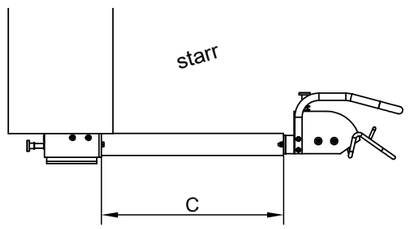

Wir liefern die passende

Kranlösung für Ihre Handlingaufgabe

We supply the right crane solution for your handling task

8

» Für den sicheren und effizienten Einsatz Ihres eT-Lift Schlauchhebers oder eT-Hover Vakuumhebers liefern wir Ihnen die passende Kranlösung – individuell an Ihre Anforderungen angepasst

» *For the safe and efficient use of your eT-Lift tube lifter or your eT-Hover vacuum lifter, we provide the right crane solution – individually adapted to your requirements.*

FÜR MEHR EFFIZIENZ UND SICHERHEIT
FOR GREATER EFFICIENCY AND SAFETY

SICHER / SAFE

Zuverlässige Lösungen für sichere Lastaufnahme und -bewegung
Reliable solutions for safe load handling and movement

FLEXIBEL / FLEXIBLE

Individuell an Ihre Arbeitsbereiche und Anwendungen anpassbar
Individually adaptable to your work areas and applications

EFFIZIENT / EFFICIENT

Optimierte Arbeitsprozesse durch ergonomisches und schnelles Handling
Optimized workflows through ergonomic and fast handling

KOMPATIBEL / COMPATIBLE

Perfekt abgestimmt auf das Handhabungsgerät
Perfectly matched to the handling device

» ÜBERKRANUNG
FREILAUFENDE KRANSYSTEME
OVERHEAD CRANE SYSTEMS

- ✓ Große Arbeitsbereiche
  Large working areas
- ✓ Hohe Bewegungsfreiheit
  High freedom of movement
- ✓ Individuell konfigurierbar
  Individually configurable

» SÄULENSCHWENKKRAN
FLEXIBEL UND PLATZSPAREND
FLEXIBLE AND SPACE-SAVING

- ✓ Ideal für Einzelarbeitsplätze
  Ideal for single workstations
- ✓ Platzsparende Lösung
  Space-saving solution
- ✓ Schnelle Installation
  Quick installation

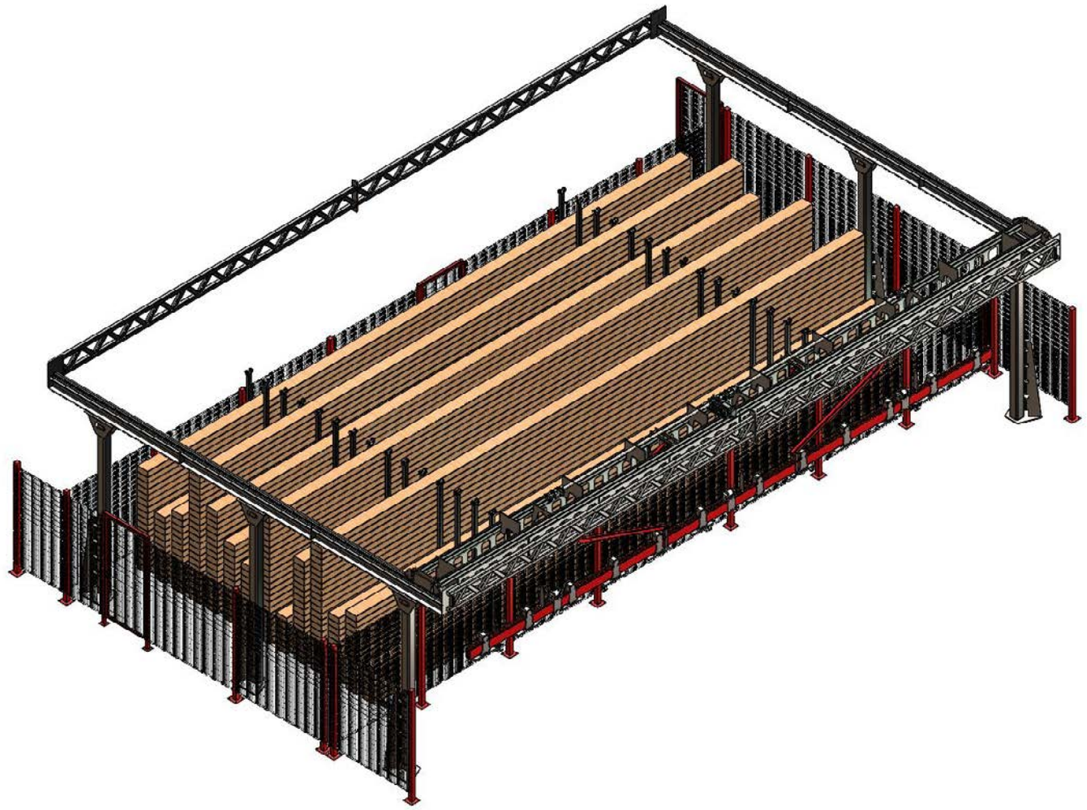

Unsere Experten beraten Sie gerne zur optimalen Kranlösung für Ihre Anwendung.

Our experts will be happy to advice you on the optimal crane solution for your application.

eT-Litocran

Montageaufsatz für mobile Fahrzeuge
Mounting attachment for mobile vehicles

8

GLAS/GLASS
HOLZ/WOOD
METALL/METAL
SONSTIGE/OTHER

KG 700 kg

VIDEO

Outdoor

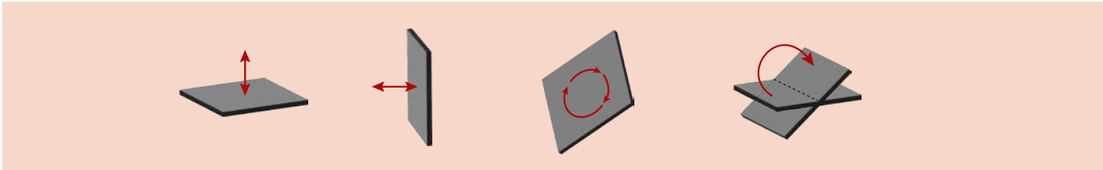

» 3D-Feinsteuerung zur schnellen und personalarmen Montage von Fenstern sowie Glas- und Fassadenelementen
3D fine control for fast and low-personnel installation of windows as well as glass and facade elements

» Mittels Fernsteuerung sind feinste Bewegungen in alle Richtungen ausführbar
The finest movements can be carried out in all directions using the remote control

» Selbst große Fensterelemente lassen sich so spielend leicht und präzise von außen in Mauer-öffnungen millimetergenau „einfädeln“ und passgenau montieren.
Even large window elements can be inserted in wall openings from outside down to the millimetre easily and precisely and installed for the perfect fit.

» Der Personalaufwand und die Montagezeit reduzieren sich dadurch drastisch.
This reduces personnel costs and installation time drastically.

Arbeitsbereich
workspace

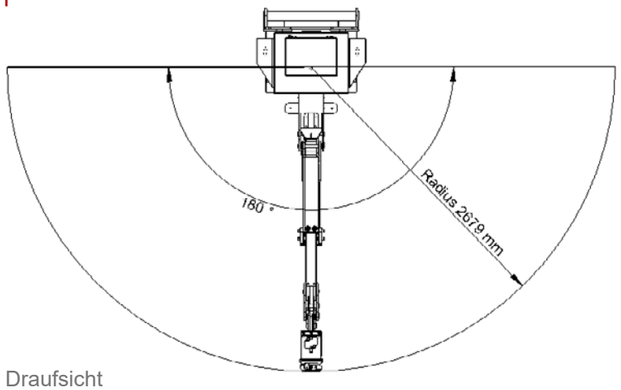

Draufsicht
top view

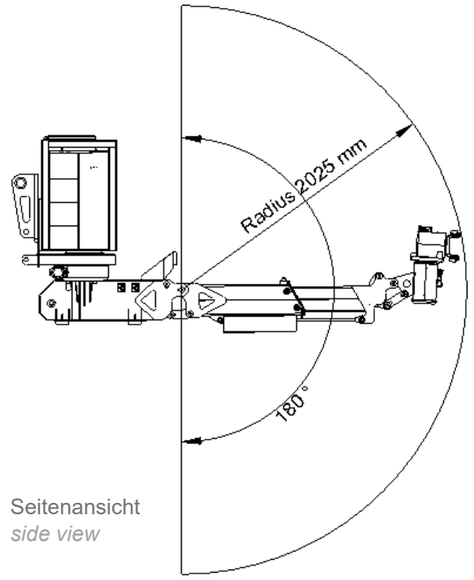

Seitenansicht
side view

- ✓ schnell
  fast
- ✓ höchst präzise
  very exact
- ✓ millimetergenaues Ausrichten
  alignment with millimeter precision
- ✓ rascher Anbau durch Schnellwechsel-vorrichtung
  quick attachment thanks to the quick-change mechanism
- ✓ geringerer Personalbedarf
  lower personnel requirements
- ✓ Arbeitshöhe irrelevant
  working height irrelevant
- ✓ Sauger für strukturierte Oberflächen ebenfalls verfügbar
  suction cup for textured surfaces also available
- ✓ Tragfähigkeit: 700 kg max
  carrying capacity: 700 kg max
- ✓ 3D-Feinsteuerung (Rotator) 2x 180°
  3D fine control (rotator) 2x 180°
- ✓ 180° Überkopfmanöver möglich
  180° overhead maneuver possible
- ✓ Arbeitsdauer je Akkuladung = 12h
  Working time per battery charge = 12h

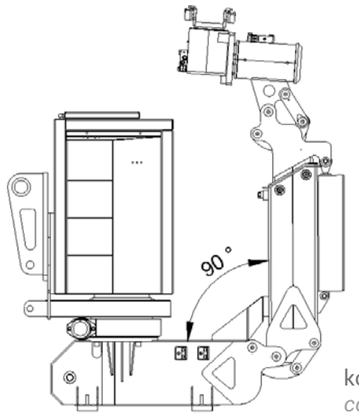

korrekte Transportposition
correct transport position

Version	Art.-#
eT-Litocran mit / with eT-Hover-univac	B015623
eT-Litocran „Magni Version“ mit / with eT-Hover-univac	B016490

Technische Änderungen vorbehalten. / Subject to technical modifications.

eT-Matic

Kundenspezifischer Anlagenbau / Customized plant engineering

8

GLAS/GLASS

HOLZ/WOOD

METALL/METAL

SONSTIGE/OTHER

Größe der Saugrahmen und Art der Vakuumkomponenten individuell an Kundenanforderung anpassbar

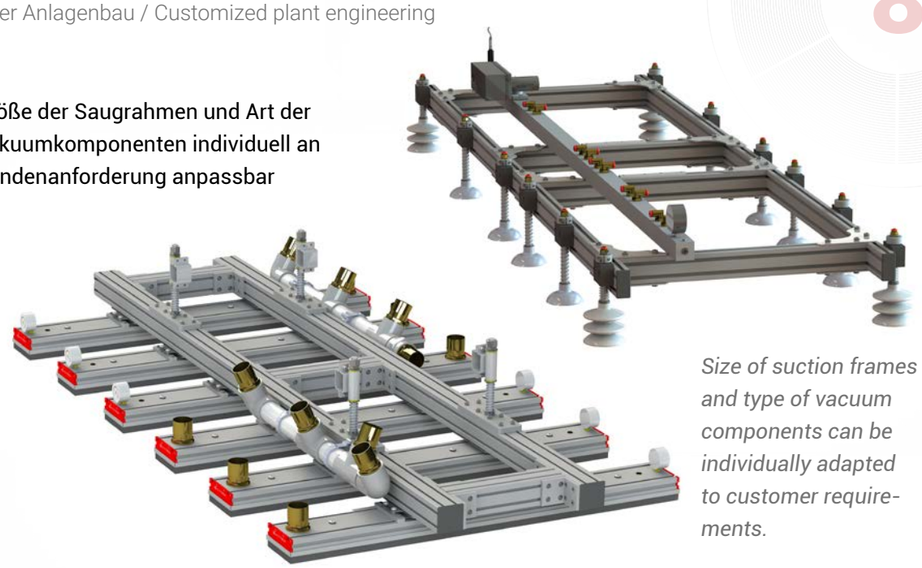

Size of suction frames and type of vacuum components can be individually adapted to customer requirements.

- individuelle Handling- und Automatisierungslösungen
  individual handling and automation solutions
- Beschickungs-, Abstapel- und Kommissionieranlagen
  feeding, destacking and picking systems
- teil- und vollautomatische Anlagenkonzepte
  semi and fully automated system concepts
- Entwicklung, Konstruktion und Umsetzung aus einer Hand
  development, design and implementation from one source
- Stahlbau, Vakuumtechnik und Steuerungstechnik integriert
  integrated steel construction, vacuum and control technology
- Modernisierung bestehender Anlagen möglich
  modernization of existing systems possible
- individuelle Saugrahmen und Lastaufnahmemittel
  customized vacuum frames and lifting tools
- abgestimmt auf Material, Prozess und Produktionsablauf
  adapted to material, process and production workflow
- hohe Fertigungstiefe und kurze Reaktionszeiten
  high in-house production depth and fast response times
- von der Idee bis zur Inbetriebnahme begleitet
  support from initial concept to commissioning

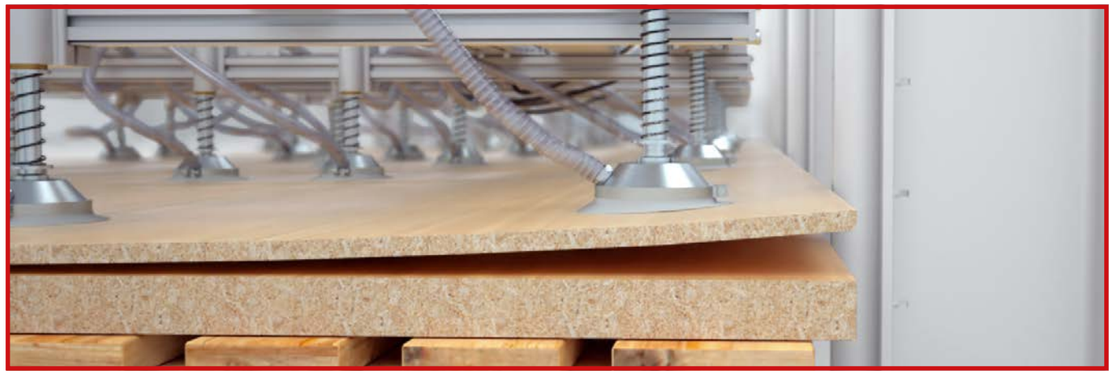

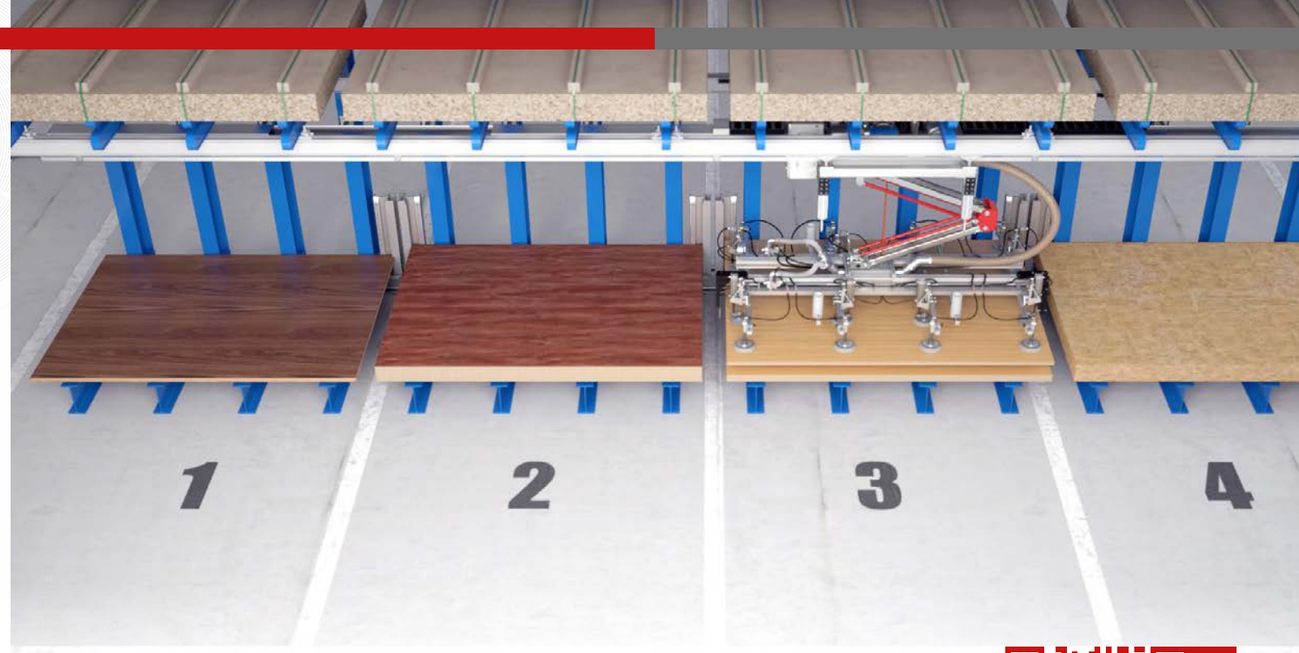

VIDEO

Beschickung und Abstapelung in Losgröße 1

Loading and stacking in batch size 1

Durch unsere hohe Fertigungstiefe und Montagekapazität reagieren wir schnell auf Ihre Anforderungen und haben dadurch eine hohe Lieferbereitschaft.

Thanks to our high level of vertical integration and assembly capacity, we react quickly to your requirements and therefore have a high level of delivery readiness.

VIDEO

eT-Sol

Solarprüfanlagen / Solar testing devices

8

GLAS/GLASS

SONSTIGE/OTHER

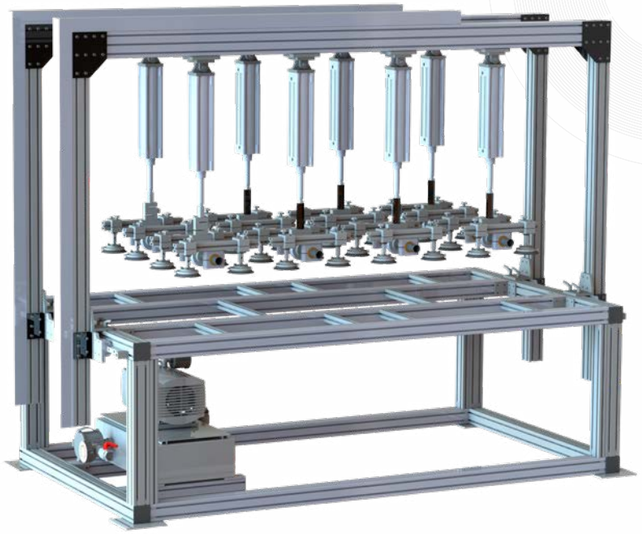

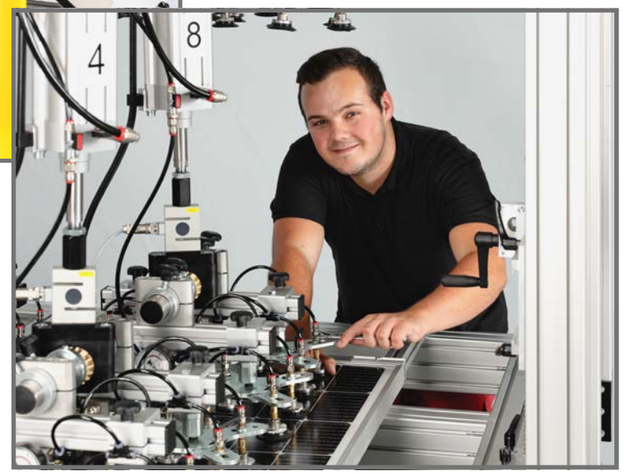

Auf die Module, fertig, los!

Solarpanels leisten einen wichtigen Beitrag zur Energiewende. Solarmodule werden exponiert montiert und müssen vielen Umweltbelastungen standhalten. Insbesondere Wind-, Eis- und Schneelasten sowie Hagel stellen die Module auf eine harte Probe. Damit Sie keine bösen Überraschungen erleben, simuliert und dokumentiert der euroTECH-Prüfstand zuverlässig solche Einwirkungen in Form von definierten Kräften, Zyklen und Zeiten.

Die besonderen Eigenschaften des euroTECH-Prüfstandes:

- Prüfung nach DIN IEC 61215-2:2021 + IEC 62782:2016. Die Messungen von Prüfkräften weit über die Norm hinaus sind realisier- und dokumentierbar.
- Frequenz bis zu 4Hz (Norm 0,1 Hz) d. h. bis zu 240 mal Ziehen/Drücken pro Min.
- Unabhängig von externen Prüfverfahren und Zertifizierungsstellen
- Individuelle Test- und Simulationsverfahren für mechanische Belastungen wie ua. Schnee- und Windlast
- Mögliche Materialeinsparung bei der Produktentwicklung
- Präzise Darstellung der Testwerte für eine lückenlose Dokumentation
- Datenexport in csv für Labview
- Verkürzung des Entwicklungsprozesses der Solarmodule

On your modules, ready, go!

Solar panels make an important contribution to the energy transition. Solar modules will be mounted in an exposed location and need to withstand many environmental impacts. Wind, ice, snow, and hail can be especially challenging and put the modules to a serious test. To avoid unpleasant surprises the euroTECH bench test reliably simulates such environmental scenarios using well-defined forces, cycles, and times.

The special properties of the euroTECH test bench are:

- *Possible test forces by far exceed the standard IEC 61215-2:2021 + IEC 62782:2016*
- *Frequency up to 4Hz (standard 1Hz) meaning up to 240 pull/press times per min.*
- *Independent of external testing procedures and certification authorities*
- *Individual test and simulation procedures for mechanical loads, e.g. snow and wind load*
- *Possible material savings during product development*
- *Precise representation of the test values for complete documentation*
- *Data export to csv for Labview*
- *Shortening of the solar module development process*

VIDEO

euroTECH HANDLING

Effiziente Handhabungs- und Transportlösungen

Efficient handling and transport solutions

euroTECH Handling GmbH
Maybachstr. 7
D-72348 Rosenfeld, GERMANY
Phone +49 7428 93912-0
info@et-handling.de
www.et-handling.de

Die clevere Art, Lasten zu heben